atos®

ATOS KİLİT A.Ş.

2024

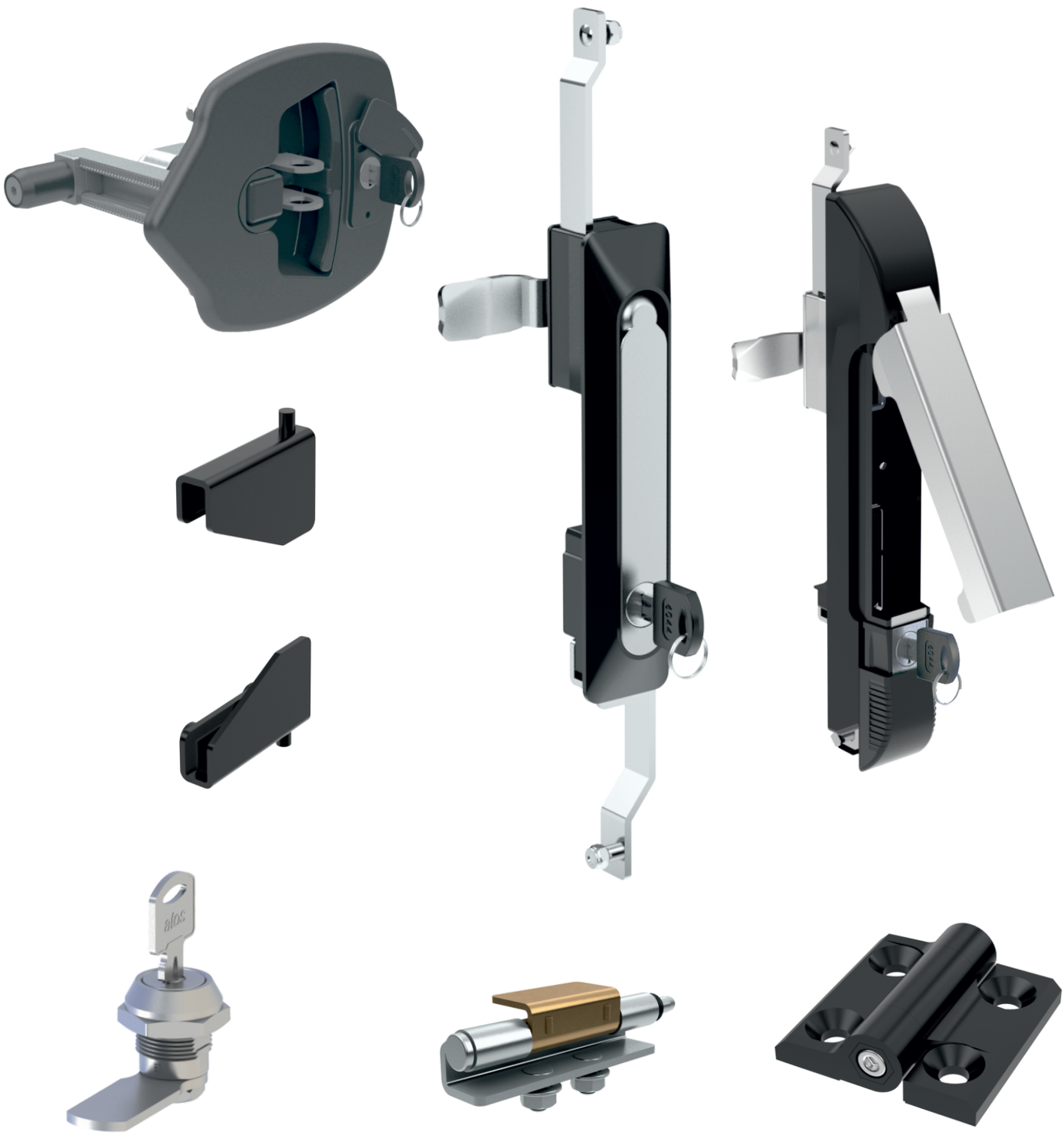

akılcı tasarım ortak sorumluluk

Intelligent design mutual accountability

www.atoskilit.com.tr -/- info@atoskilit.com.tr - www.atoslocks.com.tr -/- info@atoslocks.com.tr

atos

" akılcı tasarım ortak sorumluluk "

sektörün seçkin adresi…

2006 yılında kurmuş olduğumuz ATOS KİLİT'i bugünlere sizin desteğinizle getirmiş olmanın gurur ve mutluluğunu paylaşmaktan onur duymaktayız.
Geçen zamanda gerek ürün yelpazemizde, gerekse teknolojik gelişmeler doğrultusunda hem kalite anlamında hem de teknolojik açıdan ilerlemeleri sizinle paylaşabilmek adına bir hayli yol kat ettiğimizi düşünmekteyiz.

Bu anlamda 4.000m² 'lik Silivri / İstanbul adresinde bulunan işletmemiz ile sizlere hizmet vermekteyiz.
ISO kalite sistemi ile RoHS ve ASTM B117 standartlarına uygun olarak üretim yapan firmamız,
yurtiçinde binlerce büyük firma ile ticari ilişkisini sürdürürken, diğer yandan 40 dan fazla ülkeye İHRACAT gerçekleştirmektedir.
Firmamız, sektörümüzle ilgili yurtiçi ve yurt dışı fuarlara katılımını sürdürmekte, ürünlerini tüm dünyaya tanıtmaktadır

Şirketimizin temel ilkesi, Akılcı Tasarım Ortak Sorumluk (atos)'tur. Bu ilkeden ödün vermeden;
*Elektrik Panoları,
*Makine Kapakları,
*Bilgisayar Kabinleri,
*Jeneratör ve Kompresör Kabinleri,
*Yangın Dolaplarında
kullanılan Kilit, Menteşe ve Aksesuar üretiminde “güvenilir bir Türk Markası” olarak yolumuza devam ediyoruz.

Atos Kilit ailesi, kendisine güvenenleri mahcup etmeyecek, tüm çalışanları ve müşterileriyle birlikte daha büyük başarılara imza atacaktır. Tecrübemize, saygın ilişkilerimize ve “tasarım” gücümüze her zaman güveniyoruz.

Yaptıklarımız, yapacaklarımızın teminatıdır.

atos

Intelligent design, mutual accountability

We feel honored and privileged to share with you that ATOS LOCKS, when we started in 2006, has successfully come to where it stands today with your full support. Since inception, we have focused and advanced on three areas; diversifying our products, utilizing the best technology available and maintaining the highest quality standards.

We operate out of our 4,000 square meters production facility located in Silivri, Istanbul.
Our production quality meets the internationally recognized ISO, RoHS and ASTM B117 standards. While we continuously work with thousands of companies domestically, we also export to more than 40 countries. Our company sees a great value in presenting our products both domestically and internationally.
Therefore we never cease to participate in trade fairs organized in either Turkey or abroad.

The main principles of our company are ‘Intelligent Design’ and ‘Shared Responsibility’. Following these principles, we continue our journey as a credible Turkish brand in production of locks, hinges and accessories for;

* Electrical Cabinets,
* Enclosures,
* Server Cabinets,
* Generator and Compressor Cabinets and
* Fire Cabinets.

We aim to achieve even greater successes with the support of our customers and employees.
We have full trust in our experience, respectful business relations and design capabilities.

What we have achieved so far is the evidence of what we will achieve in the future.

atos

KOD NO CODE NO	S.NO P.NO	ÜRÜN ADI	PRODUCT NAME
SİMGELER / ICONS	**0**	KULLANILAN SİMGELER VE ANLAMLARI	USED ICONS AND MEANINGS
CC	**1**	DİLLER	CAMS
DD	**2**	FİŞELER ve GÖBEKLER	CYLINDERS & DRIVERS
KI01	**3**	KOLLU PANO KİLİDİ 01	SWING HANDLE 01
KI11	**3**	KOLLU PANO KİLİDİ 11 (Asma Kilit Hamilli)	SWING HANDLE 11 (For Padlock)
KI21	**4**	KOLLU PANO KİLİDİ 21 (Metal Kollu)	SWING HANDLE 21 (Metal Handle)
KI31	**5**	KOLLU PANO KİLİDİ 31 (Metal)	SWING HANDLE 31 (Metal)
KI41	**6**	KOLLU PANO KİLİDİ 41 (Asma Kilit Hamilli - Metal)	SWING HANDLE 41 (For Pad Lock - Metal)
KI25	**7**	KOLLU PANO KİLİDİ 25 (Metal Kollu)	SWING HANDLE 25 (Metal Handle)
KI35	**8**	KOLLU PANO KİLİDİ 35 (Asma Kilit Hamilli - Metal Kollu)	SWING HANDLE 35 (For Pad Lock - Metal Handle)
KI45	**9**	KOLLU PANO KİLİDİ 45 (Metal)	SWING HANDLE 45 (Metal)
KI55	**10**	KOLLU PANO KİLİDİ 55 (Asma Kilit Hamilli - Metal)	SWING HANDLE 55 (For Pad Lock - Metal)
KI05	**11**	KOLLU PANO KİLİDİ 05 (Basmalı - Metal Kollu)	SWING HANDLE 05 (Push - Metal Handle)
KI09	**12**	KOLLU PANO KİLİDİ 09 (Basmalı - Metal)	SWING HANDLE 09 (Push - Metal)
KI15.23	**13**	KOLLU PANO KİLİDİ 15 (Basmalı - Metal Kollu)	SWING HANDLE 15 (Push - Metal Handle)
KI17.23	**14**	KOLLU PANO KİLİDİ 17 (Asma Kilitli - Basmalı - Metal)	SWING HANDLE 17 (For Pad Lock - Push - Metal)
KI27	**15**	KOLLU PANO KİLİDİ 27	SWING HANDLE 27
KI29	**15**	KOLLU PANO KİLİDİ 29	SWING HANDLE 29
KI75	**16**	KOLLU PANO KİLİDİ 75	SWING HANDLE 75
KI61	**17**	KOLLU PANO KİLİDİ 61	SWING HANDLE 61
KI63	**17**	KOLLU PANO KİLİDİ 63 (Asma Kilit Hamilli)	SWING HANDLE 63 (For Padlock)
KI71	**18**	KOLLU PANO KİLİDİ 71	SWING HANDLE 71
KI73	**18**	KOLLU PANO KİLİDİ 73 (Asma Kilit Hamilli)	SWING HANDLE 73 (For Padlock)
KI07.00	**19**	KOLLU PANO KİLİDİ 07 (Fişesiz)	SWING HANDLE 07 (Without Cylinder)
KI07.DD	**20**	KOLLU PANO KİLİDİ 07 (Fişeli)	SWING HANDLE 07 (With Cylinder)
KI02	**21**	KOLLU PANO KİLİDİ 02	SWING HANDLE 02
KI12	**21**	KOLLU PANO KİLİDİ 12 (Asma Kilit Hamilli)	SWING HANDLE 12 (For Padlock)
KI22	**22**	KOLLU PANO KİLİDİ 22 (Metal Kollu)	SWING HANDLE 22 (Metal Handle)
KI32	**23**	KOLLU PANO KİLİDİ 32 (Metal)	SWING HANDLE 32 (Metal)
KI42	**24**	KOLLU PANO KİLİDİ 42 (Asma Kilit Hamilli - Metal)	SWING HANDLE 42 (For Pad Lock - Metal)
KI26	**25**	KOLLU PANO KİLİDİ 26 (Metal Kollu)	SWING HANDLE 26 (Metal Handle)
KI36	**26**	KOLLU PANO KİLİDİ 36 (Asma Kilit Hamilli - Metal Kollu)	SWING HANDLE 36 (For Pad Lock - Metal Handle)
KI46	**27**	KOLLU PANO KİLİDİ 46 (Metal)	SWING HANDLE 46 (Metal)
KI56	**28**	KOLLU PANO KİLİDİ 56 (Asma Kilit Hamilli - Metal)	SWING HANDLE 56 (For Pad Lock - Metal)
KI06	**29**	KOLLU PANO KİLİDİ 06 (Basmalı - Metal Kollu)	SWING HANDLE 06 (Push - Metal Handle)
KI44	**30**	KOLLU PANO KİLİDİ 44	SWING HANDLE 44
KI16.23	**31**	KOLLU PANO KİLİDİ 16 (Basmalı - Metal Kollu)	SWING HANDLE 16 (Push - Metal Handle)
KI18.23	**32**	KOLLU PANO KİLİDİ 18 (Asma Kilitli - Basmalı - Metal)	SWING HANDLE 18 (For Pad Lock - Push - Metal)
KI28	**33**	KOLLU PANO KİLİDİ 28	SWING HANDLE 28
KI30	**33**	KOLLU PANO KİLİDİ 30 (Asma Kilit Hamilli)	SWING HANDLE 30 (For Pad Lock)
KI76	**34**	KOLLU PANO KİLİDİ 76	SWING HANDLE 76
KI62	**35**	KOLLU PANO KİLİDİ 62	SWING HANDLE 62
KI64	**35**	KOLLU PANO KİLİDİ 64 (Asma Kilit Hamilli)	SWING HANDLE 64 (For Pad Lock)
KI72	**36**	KOLLU PANO KİLİDİ 72	SWING HANDLE 72
KI74	**36**	KOLLU PANO KİLİDİ 74 (Asma Kilit Hamilli)	SWING HANDLE 74 (For Pad Lock)
KI33	**37**	KAPAK İÇİ İSPANYOLET MEKANİZMALI KİLİT	INTERNAL LOCKING SYSTEM
KI03	**38**	İSPANYOLET SİSTEMLİ PANO KİLİDİ 03	3 POINT LOCK WITH LATCHES SYSTEM 03
KI137	**39**	T KOLLU MEKANİZMALI KİLİT	T HANDLE WITH MECHANISM LOCK
KI138	**40**	L KOLLU MEKANİZMALI KİLİT	L HANDLE WITH MECHANISM LOCK
KI139	**41**	KELEBEK KOLLU MEKANİZMALI KİLİT	WING KNOB WITH MECHANISM LOCK
KK01	**42**	KABİN KİLİDİ 01	CABINET LOCK 01
KK03.DD	**43**	KABİN KİLİDİ 03	CABINET LOCK 03
KK13.DD	**44**	KABİN KİLİDİ 41	CABINET LOCK 41
KT01	**45**	TRAFO KİLİDİ 01	TRANSFORMER LOCK 01
KT02	**46**	TRAFO KİLİDİ 02	TRANSFORMER LOCK 02
ICM01	**47**	İSPANYOLET ÇUBUK 01	ROUND ROD 01
ICM02	**47**	İSPANYOLET ÇUBUK 02	ROUND ROD 02
ICM03	**47**	İSPANYOLET ÇUBUK 03	ROUND ROD 03
ICS01	**48**	İSPANYOLET UCU SİVRİ ÇUBUK 01	ROUND ROD POINTED 01
ICS02	**48**	İSPANYOLET UCU SİVRİ ÇUBUK 02	ROUND ROD POINTED 02
ICM04	**48**	İSPANYOLET ÇUBUK 04 (Eğimli)	ROUND ROD 04 (With Angle)
ICS18	**45**	İSPANYOLET ÇUBUK TRAFO KİLİDİ İÇİN 18	ROUND ROD FOR TRANSFORMER LOCK18
IKL01	**49**	İSPANYOLET KANCALI LAMA (575)	FLAT ROD WITH HOOK (575)
ILK03	**49**	İSPANYOLET KANCALI LAMA KİLİTLEYİCİSİ	FLAT ROD GUIDE
IPL01	**50**	İSPANYOLET PİMLİ LAMA (575)	FLAT ROD WITH PINS (575)
IML01	**50**	İSPANYOLET MAKARALI LAMA	FLAT ROD WITH ROLLERS
ILM01.16	**51**	İSPANYOLET MAKARALI LAMA 01 (16)	FLAT ROD WITH ROLLERS 01 (16)
ILM01.21	**52**	İSPANYOLET MAKARALI LAMA 01 (21)	FLAT ROD WITH ROLLERS 01 (21)
ILM11	**53**	İSPANYOLET MAKARALI LAMA 11	FLAT ROD WITH ROLLERS 11
ICT01 - ICT02	**54**	ÇUBUK TUTUCULAR	ROD ADAPTERS
ICY01	**54**	ÇUBUK YATAKLARI	ROUND ROD GUIDES
ILY01-02-03	**55**	LAMA YATAKLARI	FLAT ROD GUIDES
ILK01-02-04-05	**56**	İSPANYOLET LAMA KİLİTLEYİCİLERİ	DUAL ROLLER CATCHERS

KOD NO CODE NO	S.NO P.NO	ÜRÜN ADI	PRODUCT NAME
AP03 / AP13	57	MİNİ ANAHTARLAR	MINI KEYS
AP01	58	PLASTİK ANAHTARLAR	PLASTIC KEYS
AP02	58	PLASTİK ANAHTARLAR	PLASTIC KEYS
AP04	58	PLASTİK ANAHTARLAR	PLASTIC KEYS
AP01	59	METAL ANAHTARLAR	METAL KEYS
AP01.99	59	KOMBİNE ANAHTAR	COMBINED KEY
AP05	60	BÜYÜK METAL ANAHTARLAR	BIG METAL KEYS
KM57	61	MİNİ SİLİNDİRLİ MANDALLI KİLİT	MINI CAM LOCK WITH CYLINDER
KM57.K	62	MİNİ SİLİNDİRLİ MANDALLI KİLİT - SEGMANLI	MINI CAM LOCK WITH CYLINDER - WITH CLIPS
KM01-KM11	63	SİLİNDİRLİ MANDALLI KİLİT (180°-90°)	CAM LOCK WITH CYLINDER (180°-90°)
KM19-KM21	64	SİLİNDİRLİ MANDALLI KİLİT (90°)	CAM LOCK WITH CYLINDER (90°)
KM05	65	SİLİNDİRLİ PANO KİLİDİ	CAM LOCK WITH CYLINDER
KM15	66	PANO KAPAK KİLİDİ (Fişeli - Geçmeli)	QUARTER TURN FOR PANEL (Cylinder - Clips)
KM09	67	SİLİNDİRLİ KELEBEK KİLİT	WING KNOB-CAM LOCK WITH CYLINDER
KM39	68	SİLİNDİRLİ KELEBEK KİLİT 30mm	WING KNOB-CAM LOCK WITH CYLINDER 30mm
KM55	68	SİLİNDİRLİ PANO KİLİDİ 55mm	CAM LOCK WITH CYLINDER 55mm
KM07	69	T KOLLU KİLİT	T HANDLE LOCK
KM08	70	L KOLLU KİLİT	L HANDLE LOCK
KD09	71	YANGIN DOLABI KİLİDİ	DISH HANDLE FOR FIRE CABINET
KP07	72	SIKIŞTIRMALI KİLİT - FİŞESİZ	COMPRESSION LOCK - WITHOUT CYLINDER
KP07	72	SIKIŞTIRMALI KİLİT - FİŞELİ	COMPRESSION LOCK - WITH CYLINDER
KA09	73	ASMA KİLİT HAMİLLİ PANO KİLİDİ	WING KNOB FOR PADLOCK
KA09.K	73	ASMA KİLİT HAMİLLİ PANO KİLİDİ - Metal Klipsli	WING KNOB FOR PADLOCK - Metal Clips
KA39	74	ASMA KİLİT HAMİLLİ PANO KİLİDİ 30mm	WING KNOB FOR PADLOCK 30mm
SP01-SP11	75	KİLİT MONTAJ SACI	LOCK FIXING DEVICE (Steel)
KYP03	76	PANO KAPAK KİLİDİ	QUARTER TURN FOR PANEL
KY30	77	YAYLI PANO KİLİDİ 30mm	QUARTER TURN WITH SPRING 30mm
KY40	77	YAYLI PANO KİLİDİ 40mm	QUARTER TURN WITH SPRING 40mm
KY50	77	YAYLI PANO KİLİDİ 50mm	QUARTER TURN WITH SPRING 50mm
KY60	77	YAYLI PANO KİLİDİ 60mm	QUARTER TURN WITH SPRING 60mm
KY70	77	YAYLI PANO KİLİDİ 70mm	QUARTER TURN WITH SPRING 70mm
KY30	78	YAYLI PANO KİLİDİ 30mm (Kelebek)	WING KNOB WITH SPRING 30mm
KY40	78	YAYLI PANO KİLİDİ 40mm (Kelebek)	WING KNOB WITH SPRING 40mm
KY50	78	YAYLI PANO KİLİDİ 50mm (Kelebek)	WING KNOB WITH SPRING 50mm
KP02	79	PANO KAPAK KİLİDİ (Geçmeli)	COMPRESSION LATCH FOR PANEL (Clips)
KPDD	80	PANO KAPAK KİLİDİ (Geçmeli)	QUARTER TURN FOR PANEL (Clips)
KY01	81	YAYLI MANDALLI KİLİT	QUARTER TURN WITH SPRING
KYT11	82	YAYLI MANDALLI KİLİT - TİTREŞİMLİ	QUARTER TURN WITH SPRING - FOR VIBRATION
KTDD	83	YAYLI PANO KİLİDİ (Tutamaklı)	QUARTER TURN WITH SPRING
KY4DD	84	YAYLI PANO KİLİDİ (Kare)	QUARTER TURN WITH SPRING (Square)
KY10	85	YAYLI PANO KİLİDİ (Dili Yaylı)	QUARTER TURN WITH SPRINGY CAM
KM10	86	SİLİNDİRLİ YAYLI PANO KİLİDİ (Dili Yaylı)	CYLINDER QUARTER TURN WITH SPRINGY CAM
KY29	87	PAKO TİPİ KİLİT	PACO TYPE LOCK
KYDD.5	88	YAYLI PANO KİLİDİ (Paslanmaz)	QUARTER TURN WITH SPRING (Stainless Steel)
KYDD	89	YAYLI PANO KİLİDİ	QUARTER TURN WITH SPRING
KYDD.K	90	YAYLI PANO KİLİDİ (Metal Klipsli)	QUARTER TURN WITH SPRING (Metal Clips)
KY09	91	YAYLI PANO KİLİDİ (Kelebek)	QUARTER TURN WITH SPRING (Wing Knob)
KY09.K	92	YAYLI PANO KİLİDİ (Kelebek - Metal Klipsli)	QUARTER TURN WITH SPRING (Wing Knob - Metal Clips)
KY19	93	YAYLI PANO KİLİDİ (Kelebek)	QUARTER TURN WITH SPRING (Wing Knob)
KY19.K	94	YAYLI PANO KİLİDİ (Kelebek - Metal Klipsli)	QUARTER TURN WITH SPRING (Wing Knob - Metal Clips)
KY6D	95	MİNİ YAYLI PANO KİLİDİ	MINI QUARTER TURN WITH SPRING
KY6D.K	96	MİNİ YAYLI PANO KİLİDİ - Metal Klipsli	MINI QUARTER TURN WITH SPRING - Metal Clips
KY69	97	MİNİ YAYLI PANO KİLİDİ (Kelebek)	MINI QUARTER TURN WITH SPRING (Wing Knob)
KY69.K	98	MİNİ YAYLI PANO KİLİDİ (Kelebek Metal Klipsli)	MINI QUARTER TURN WITH SPRING (Wing Knob - Metal Clips)
KS01	99	SÜRGÜ KİLİT 01	SLINDING LOCK 01
KS02	100	SÜRGÜ KİLİT 02	SLINDING LOCK 02
KP01	101	PANO PERDE SACI KİLİDİ	CAPTIVE PANEL LATCH
KP69	102	PANO PERDE SACI KİLİDİ	QUARTER TURN CAPTIVE PANEL LATCH (Wing Knob)
VPS01	103	PANO PERDE SACI VİDASI	HINGE FOR FRONT BOLT
VP01	103	CİVATA PULU	WASHER
MC50	104	CAM MENTEŞESİ	HINGE FOR GLASS
MG01-MG11	105	PANO PERDE SACI MENTEŞESİ	HINGE FOR FRONT PANEL
MG44	106	GİZLİ PANO MENTEŞESİ (Zamak)	CONCEALED HINGE (Zamak)
MG03	107	GİZLİ PANO MENTEŞESİ (Zamak)	CONCEALED HINGE (Zamak)
MG04	107	GİZLİ PANO MENTEŞESİ (Zamak)	CONCEALED HINGE (Zamak)
MG24	108	GİZLİ PANO MENTEŞESİ (Zamak)	CONCEALED HINGE (Zamak)
MG54	109	GİZLİ PANO MENTEŞESİ (Zamak)	CONCEALED HINGE (Zamak)
MG14	110	GİZLİ PANO MENTEŞESİ (Zamak)	CONCEALED HINGE (Zamak)
MG05	111	GİZLİ PANO MENTEŞESİ (Sac - Delikli)	CONCEALED HINGE (Steel - Holes)
MG05	111	GİZLİ PANO MENTEŞESİ (Sac - Civatalı)	CONCEALED HINGE (Steel - Bolt)
MG05	112	GİZLİ PANO MENTEŞESİ (Paslanmaz - Ç. Vidalı)	CONCEALED HINGE (Stainless Steel - Bolt)
MG15	113	GİZLİ PANO MENTEŞESİ (Paslanmaz - Delikli)	CONCEALED HINGE (Stainless Steel - Holes)
MG35	114	GİZLİ PANO MENTEŞESİ (Sac - Delikli)	CONCEALED HINGE (Steel - Holes)
MG15	115	GİZLİ PANO MENTEŞESİ (Sac - Delikli)	CONCEALED HINGE (Steel - Holes)
MG15	116	GİZLİ PANO MENTEŞESİ (Sac - Vidalı)	CONCEALED HINGE (Steel - With Bolt)
MG16	117	GİZLİ PANO MENTEŞESİ (Zamak)	CONCEALED HINGE (Zamak)
MG06	118	GİZLİ PANO MENTEŞESİ (Zamak)	CONCEALED HINGE (Zamak)

KOD NO CODE NO	S.NO P.NO	ÜRÜN ADI	PRODUCT NAME
MG25	119	GİZLİ PANO MENTEŞESİ (Sac - Delikli)	CONCEALED HINGE (Steel - Holes)
MG25	119	GİZLİ PANO MENTEŞESİ (Sac - Civatalı)	CONCEALED HINGE (Steel - Bolt)
MG25	120	GİZLİ PANO MENTEŞESİ (Paslanmaz - Civatalı)	CONCEALED HINGE (Stainless Steel - Bolt)
MG25	120	GİZLİ PANO MENTEŞESİ (Paslanmaz - Delikli)	CONCEALED HINGE (Stainless Steel - Holes)
MG09	121	GİZLİ PANO MENTEŞESİ (Sac)	CONCEALED HINGE (Steel)
MG39	122	GİZLİPANO MENTEŞESİ (Sac)	CONCEALED HINGE (Steel)
MG94	123	GİZLİ TRAFO MENTEŞESİ (Zamak)	CONCEALED TRANSFORMER HINGE (Zamak)
MT09	123	TRAFO MENTEŞESİ (Sac - Delikli)	TRANSFORMER HINGE (Steel - Holes)
MG17	124	GEÇME MENTEŞE (Plastik)	CORNER HINGE (Zamak)
MG07	125	GEÇME PANO MENTEŞESİ (Zamak)	CORNER HINGE (Zamak)
MG07	126	GEÇME PANO MENTEŞESİ (Zamak)	CORNER HINGE (Zamak)
MG08 - MG18	127	GEÇME PANO MENTEŞESİ (Zamak)	CORNER HINGE (Polyemide)
MY4848	128	YAPRAK MENTEŞE (48*48mm - Plastik)	LEAF HINGE (48*48mm - Polyamide)
MY3030	129	YAPRAK MENTEŞE (30*30mm - 4 Delikli)	LEAF HINGE (30*30mm - 4 Holes)
MY3040	130	YAPRAK MENTEŞE (30*40mm - Zamak)	LEAF HINGE (30*40mm - Zamak)
MY4040	131	YAPRAK MENTEŞE (40*40mm - 4 Delikli)	LEAF HINGE (40*40mm - 4 Holes)
MY4040	132	YAPRAK MENTEŞE (40*40mm - Civatalı)	LEAF HINGE (40*40mm - With Bolt)
MY4040	133	YAPRAK MENTEŞE (40*40mm - 1/2 Civatalı)	LEAF HINGE (40*40mm - 1/2 With Bolt)
MY4040	134	YAPRAK MENTEŞE (40*40mm - 4 Delikli - Paslanmaz)	LEAF HINGE (40*40mm - 4 Holes - Stainless Steel)
MY5050	135	YAPRAK MENTEŞE (50*50mm - 4 Delikli - Paslanmaz)	LEAF HINGE (50*50mm - 4 Holes - Stainless Steel)
MY5050	136	YAPRAK MENTEŞE (50*50mm - 4 Delikli)	LEAF HINGE (50*50mm - 4 Holes)
MY5050	137	YAPRAK MENTEŞE (50*50mm - 1/2 Civatalı)	LEAF HINGE (50*50mm - 1/2 With Bolt)
MY5050	138	YAPRAK MENTEŞE (50*50mm - Civatalı)	LEAF HINGE (50*50mm - With Bolt)
MY5063	139	YAPRAK MENTEŞE (50*63mm - 4 Delikli)	LEAF HINGE (50*63mm - 4 Holes)
MY5063	140	YAPRAK MENTEŞE (50*63mm - 4 Civatalı)	LEAF HINGE (50*63mm - 4 With Bolt)
MY5063	141	YAPRAK MENTEŞE (50*63mm - 5 Delikli)	LEAF HINGE (50*63mm - 5 Holes)
MY5076	142	YAPRAK MENTEŞE (50*76mm - 6 Delikli)	LEAF HINGE (50*76mm - 6 Holes)
MY5076	143	YAPRAK MENTEŞE (50*76mm - 4 Delikli)	LEAF HINGE (50*76mm - 4 Holes)
MY5076	144	YAPRAK MENTEŞE (50*76mm - Civatalı)	LEAF HINGE (50*76mm - With Bolt)
MY6060	145	YAPRAK MENTEŞE (60*60mm - 4 Delikli)	LEAF HINGE (60*60mm - 4 Holes)
MY6060	146	YAPRAK MENTEŞE (60*60mm - Civatalı)	LEAF HINGE (60*60mm - With Bolt)
MY6090	147	YAPRAK MENTEŞE (60*90mm - 4 Delikli)	LEAF HINGE (60*90mm - 4 Holes)
MY6090	148	YAPRAK MENTEŞE (60*90mm - Civatalı)	LEAF HINGE (60*90mm - With Bolt)
MY60120	149	YAPRAK MENTEŞE (60*120mm - 4 Delikli)	LEAF HINGE (60*120mm - 4 Holes)
MY60120	150	YAPRAK MENTEŞE (60*120mm - Civatalı)	LEAF HINGE (60*120mm - With Bolt)
MY6076	151	YAPRAK MENTEŞE (60*76mm - Zamak - 6 Delikli)	LEAF HINGE (60*76mm - Zamak - 6 Holes)
MYT5050	152	TORKLU MENTEŞE (50*50mm - Zamak - 4 Delikli)	TORQUE HINGE (50*50mm - Zamak - 4 Holes)
MYT6060	153	TORKLU MENTEŞE (60*60mm - Zamak - 4 Delikli)	TORQUE HINGE (60*60mm - Zamak - 4 Holes)
MY6076	154	YAPRAK MENTEŞE (60*76mm - Sac - 4 Delikli)	LEAF HINGE (60*76mm- Steel - 4 Holes)
MY60106	154	YAPRAK MENTEŞE (60*106mm - Sac - 5 Delikli)	LEAF HINGE (60*106mm- Steel - 5 Holes)
MY60136	154	YAPRAK MENTEŞE (60*136mm - Sac - 6 Delikli)	LEAF HINGE (60*136mm- Steel - 6 Holes)
MY6060	155	YAPRAK MENTEŞE (60*60mm - Sac - 4 Delikli)	LEAF HINGE (60*60mm- Steel - 4 Holes)
MY60135	156	YAPRAK MENTEŞE (60*135mm - Sac - 4 Delikli)	LEAF HINGE (60*135mm- Steel - 4 Holes)
MK20	157	PANO KAPAK MENTEŞESİ (22mm)	HINGE FOR PANEL COVER (22mm)
MK20	158	PANO KAPAK MENTEŞESİ (25mm)	HINGE FOR PANEL COVER (22mm)
MK21	159	PANO KAPAK MENTEŞESİ (22mm)	HINGE FOR PANEL COVER (25mm)
MK21	160	PANO KAPAK MENTEŞESİ (25mm)	HINGE FOR PANEL COVER (25mm)
MK30	161	PANO KAPAK MENTEŞESİ (25mm)	HINGE FOR PANEL COVER (25mm)
MK02	161	PANO KAPAK MENTEŞESİ (Civatalı - 20mm)	HINGE FOR PANEL COVER (With Bolt - 20mm)
MK10	162	PANO KAPAK MENTEŞESİ (Zamak - h:0-3-5-7-10-17-20-25mm)	HINGE FOR PANEL COVER (Zamak - h:0-3-5-7-10-17-20-25mm)
MK16	163	PANO KAPAK MENTEŞESİ (Zamak - h:0-3-5-7-10-17-20-25mm)	HINGE FOR PANEL COVER (Zamak - h:0-3-5-7-10-17-20-25mm)
MK16	164	PANO KAPAK MENTEŞESİ (Zamak - h:0-3-5-7-10-17-20-25mm)	HINGE FOR PANEL COVER (Zamak - h:0-3-5-7-10-17-20-25mm)
MK43	165	PANO KAPAK MENTEŞESİ (Zamak)	HINGE FOR PANEL COVER (Zamak)
MK63	166	PANO KAPAK MENTEŞESİ (Zamak)	HINGE FOR PANEL COVER (Zamak)
MP01	167	10mm PANO MENTEŞESİ (Pirinç)	10mm PANEL HINGE (Brass)
MP02	167	12mm PANO MENTEŞESİ (Pirinç)	12mm PANEL HINGE (Brass)
MP03	168	12mm BAĞLANTILI PANO MENTEŞESİ (Pirinç)	12mm PANEL HINGE (Brass)
MP04	168	16mm BAĞLANTILI PANO MENTEŞESİ (Pirinç)	16mm PANEL HINGE (Brass)
MP23	169	PANO KAPAK MENTEŞESİ (Pirinç)	HINGE FOR PANEL COVER (Brass)
MP33	169	PANO KAPAK MENTEŞESİ (Pirinç)	HINGE FOR PANEL COVER (Brass)
MM30	170	YAYLI MİL MENTEŞE (10mm)	HINGE WITH SPRING (10mm)
MM35	170	YAYLI MİL MENTEŞE (10mm)	HINGE WITH SPRING (10mm)
MM02	171	YAYLI GİZLİ MENTEŞE (Sac)	CONCEALED HINGE WITH SPRING (Steel)
MM12	171	YAYLI GİZLİ MENTEŞE (Sac)	CONCEALED HINGE WITH SPRING (Steel)
MM04	172	YAYLI MİL MENTEŞE (Zamak)	HINGE WITH SPRING (Zamak)
MM03	173	YAYLI MİL MENTEŞE (Plastik Klipsli)	HINGE WITH SPRING (Clips)
MM13	174	YAYLI MİL MENTEŞE (Plastik Klipsli)	HINGE WITH SPRING (Clips)
PM01	175	KAPAK STOPLAMA MAKASI (250mm)	COVER STAY (250mm)
PM03	176	KAPAK STOPLAMA MAKASI (425mm)	COVER STAY (425mm)
PM09	177	KAPAK STOPLAMA MAKASI (135 - 202 - 292)	COVER STAY (135 - 202 - 292)
TK09	178	GEÇME KAPAK TUTAMAĞI (Plastik)	COVER PULL (Snap-In,Polyamide)
TK19	178	GEÇME KAPAK TUTAMAĞI (Plastik)	COVER PULL (Snap-In,Polyamide)

KOD NO CODE NO	S.NO P.NO	ÜRÜN ADI	PRODUCT NAME
TK04.K.PLS	**179**	MAKİNA KAPAK KULPU KENAR PLASTİĞİ	PLASTIC CORNER PART FOR COVER HANDLE
TK04.A.PLS	**179**	MAKİNA KAPAK KULPU ARA PLASTİĞİ	PLASTIC MIDDLE PART FOR COVER HANDLE
TK04.B.3000	**179**	MAKİNA KAPAK KULPU BORUSU	COVER HANDLE PIPE
TK01	**180**	MAKİNA KAPAK KULPU (Plastik)	COVER HANDLE (Polyamide)
TK02	**180**	MAKİNA KAPAK KULPU (L:200-300-400-500)	COVER HANDLE (L:200-300-400-500)
TP01 / TP05 / TP19	**181**	KİLİT TUTAMAĞI (Plastik)	HANDLE FOR LOCK (Finger Pull For Lock - Polyamide)
TY01 / TY05	**182**	PANO KİLİT TOZ KAPAĞI (Plastik)	DUST CAP FOR PANEL LOCK (Polyamide)
PC01 / PC02	**183**	PROJE CEBİ (A5 - A4)	DRAWING POCKET (A5 - A4)
HP01	**184**	HAVALANDIRMA PANJURU (125 * 125mm)	VENTILATION SHUTTER (125 * 125mm)
HP02	**184**	HAVALANDIRMA PANJURU (220 * 220mm)	VENTILATION SHUTTER (220 * 220mm)
SC02	**185**	MONOFAZE SAYAÇ CAMI	COUNTER SCREEN (MONOPHASE)
SC03	**186**	TRİFAZE SAYAÇ CAMI	COUNTER SCREEN (TRIPHASE)
SP01	**75**	KİLİT MONTAJ SACI	LOCK FIXING DEVICE
SP11	**75**	KİLİT MONTAJ SACI	LOCK FIXING DEVICE
TA01	**57**	ANAHTAR ASKILIĞI	KEY ACCESSORIES
BK01	**187**	KÖŞE TAKOZU (11*17mm)	CORNER WEDGE (11 * 17mm)
BK11	**187**	KÖŞE TAKOZU (17*17mm)	CORNER WEDGE (17 * 17mm)
PF01	**188**	PANO FIRÇASI (Alüminyum)	DOOR BOTTOM BRUSHES (Aluminum)
PF03	**188**	PANO FIRÇASI (Plastik)	DOOR BOTTOM BRUSHES (Polyamide)
CG01	**189**	GEÇME U FİTİL	EDGE PROTECTION
CG04	**189**	GEÇME TELLİ HAVALI CONTA	SELF-GRIPPING GASKET
CY01	**190**	POLİETİLEN YAPIŞKANLI CONTA	POLIETILEN SELF-ADHESIVE SPONGE GASKET
CY03	**190**	EPDM YAPIŞKANLI CONTA	EPDM SELF-ADHESIVE GASKET
CY09	**190**	POLİÜRETAN YAPIŞKANLI CONTA	POLYURETHANE SELF-ADHESIVE GASKET

KULLANILAN SİMGELER VE ANLAMLARI
USED ICONS AND MEANINGS

	Plastik Mekanizmalı Plastic Mechanism
	Zamak Mekanizmalı Zamak Mechanism
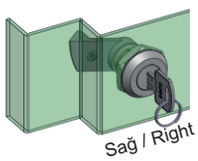	Sağa Açılan Kapak Right Hand Cover
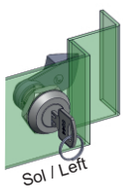	Sola Açılan Kapak Left Hand Cover
.DD	Göbek veya Fişe Kodu (Sayfa2) Cylinders or Drivers Code (Page2)
.CC	Dil Kodu (Sayfa1) Cam Code (Page1)
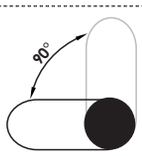	90° Dönme Açısı 90° Rotation Angle
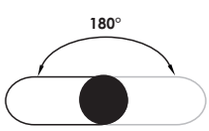	180° Dönme Açısı 180° Rotation Angle
	Menteşe Dönme Açısı Hinge Rotation Angle
	Asma Kilit Takılabilir Can be used Padlock
IP65	IP65 Seviyesi Sızdırmazlık Sağlar Provides IP65
	Çekme Testi Sonucu (maksimum) Tensile Test Result (maximum)

Test Standartı / Test Standart:
TS EN ISO 6892-1 B (Metod B) ASTM E8/8M

Hammaddeler / Materials
1: Metal / Metal
5: Paslanmaz Çelik / Stainless Steel
35: Plastik Hammadde / Polyamide

Yüzey Kaplama / Finish
0: Kaplamasız / Uncoated
2: Krom Kaplama / Chrome
5: Siyah Boyalı / Black Coated

Tablo 1
Table 1

Dil Kodu Cam Code	CC	h	L
1005	05	0	25
1006	06	3	24
1008	08	0	31
1010	10	0	73
1016	16	32	45
1019	19	-3	39
1020	20	0	40
1021	21	3	39
1022	22	4	39
1023	23	5	39
1024	24	7	38
1026	26	10	37
1035	35	25	35
1040	40	0	45
1437	37	-7	43
1438	38	-5	44
1439	39	-2	45
1141	41	3	44
1142	42	2	45
1143	43	5	44
1144	44	7	43
1146	46	6	43

Dil Kodu Cam Code	CC	h	L
1055	55	-10	45
1057	57	-7	47
1058	58	-5	48
1059	59	-3	49
1060	60	0	50
1061	61	3	49
1063	63	5	48
1064	64	7	48
1066	66	10	46
1067	67	12	45
1068	68	14	46
1069	69	-3	53

Dil Kodu Cam Code	CC	h	L
1070	70	0	54
1073	73	5	53
1074	74	7	52
1078	78	18	36
1080	80	0	65
1081	81	3	64
1084	84	7	63
1086	86	10	61
1087	87	12	60
1089	89	36	46
1094	94	24	45
1190	1190	0	95
1118	1118	-14	46
1119	1119	-2	50
1169	1169	16	44
1170	1170	18	42

Tablo 2
Table 2

Dil Kodu Cam Code	CC	h	L
1208	1208	0	0
1209	1209	17	38
1210	1210	0	50
1211	1211	3	49
1214	1214	7	48
1216	1216	10	46

İspanyolet Diller
Espagnolette Cams

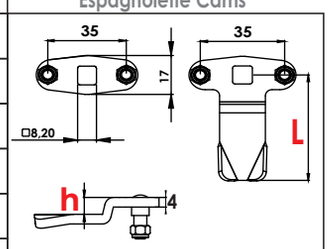

Tablo 3
Table 3

Dil Kodu Cam Code	CC	h	L
1396	1396	4	35
1397	1397	6	35
1398	1398	11	35

Plastik Diller
Polyamide Cams

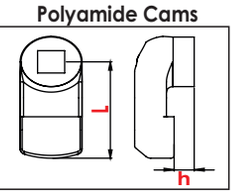

Pano Kilit Dilleri
Panel Locks Cams

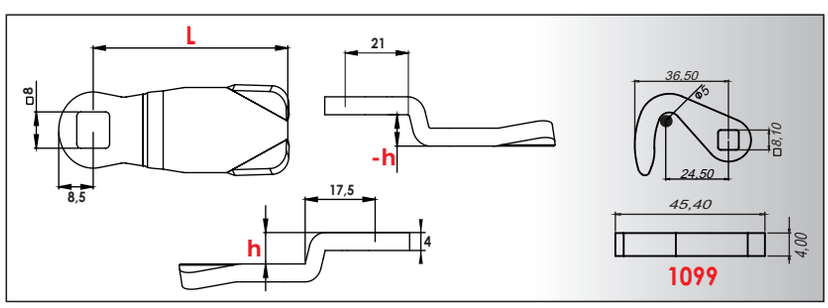

Tablo 5
Table 5

Dil Kodu Cam Code	CC	h	L
1560	1560	0	50
1561	1561	3	49
1563	1563	5	48
1564	1564	7	48
1566	1566	10	46
1567	1567	12	45

Paslanmaz Diller
Stainless Steel Cams

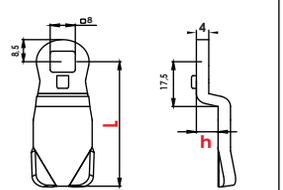

Tablo 6
Table 6

Dil Kodu Cam Code	CC	h	L
2010	10	0	33
2011	11	3	32
2013	13	5	31
2014	14	7	31
2016	16	10	30
2020	20	0	42
2021	21	3	41
2023	23	5	40
2024	24	7	40
2026	26	10	39

KM01 - KM11 - KM21 - KY01 - KP02 Dilleri
KM01 - KM11 - KM21 - KY01 - KP02 Cams

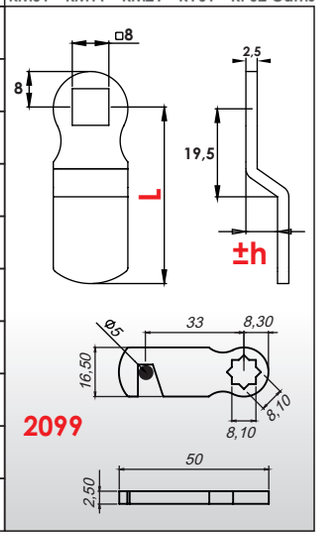

Tablo 7
Table 7

Dil Kodu Cam Code	CC	h	L
3010	10	0	27
3011	11	3	26
3014	14	7	24
3020	20	0	33
3021	21	3	32
3023	23	5	31
3024	24	7	29
3026	26	10	27
3099.L	99.L	0	??

Mini Kilit Dilleri
Mini Lock Cams

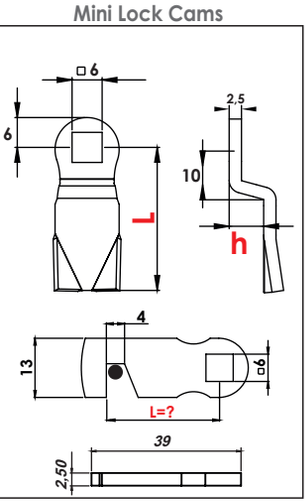

DD — Fişeler / Cylinders — Tablo / Table A

01		Aynı Şifreli / Keyed Alike
02	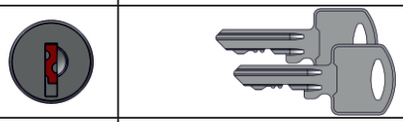	Farklı Şifreli / Keyed Different
31		Aynı Şifreli Toz Kapaklı/ Keyed Alike - Dust Cup
32	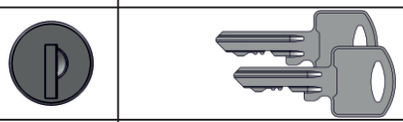	Farklı Şifreli Toz Kapaklı / Keyed Different - Dust Cup
51		Eurokey Şifreli / Keyed Eurokey

DD — Göbekler / Drivers — Tablo / Table B

13	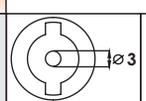		DB 3mm	77	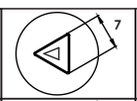		Üçgen 7mm Triangular 7mm
15	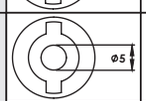	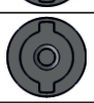	DB 5mm	78	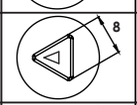	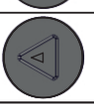	Üçgen 8mm Triangular 8mm
46	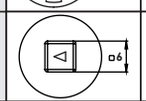	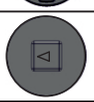	Kare 6mm Square 6mm	79	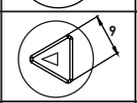	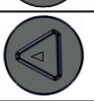	Üçgen 9mm Triangular 9mm
47	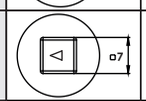	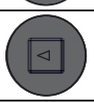	Kare 7mm Square 7mm	52			Para Açmaz Slot
48	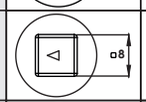	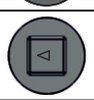	Kare 8mm Square 8mm	58		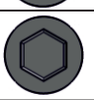	Altıgen 8mm Dişi Hexagon 8mm Female
26	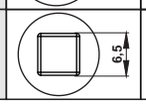	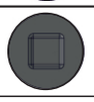	Kare 6,5mm Dişi Square 6,5mm Female	56	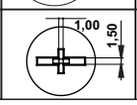	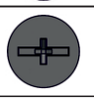	Yıldız Başlı Star

6D — Mini Göbekler / Mini Drivers — Tablo / Table C

62		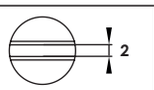	Para Açmaz Slot
63		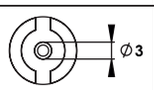	DB 3mm
64		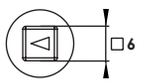	Kare 6mm Square 6mm
67		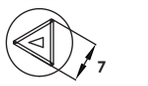	Üçgen 7mm Triangular 7mm

KI01 IP65

KOLLU PANO KİLİDİ 01
SWING HANDLE 01



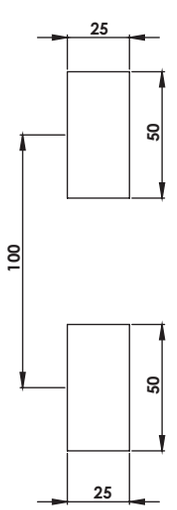

Geçiş Ölçüsü
Cut Out

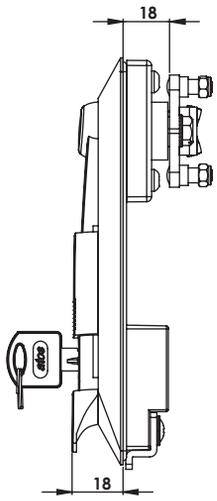

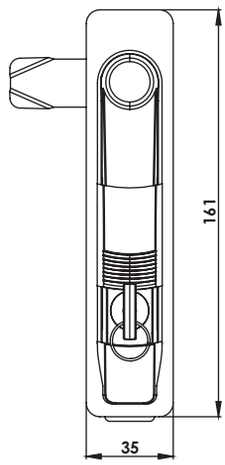

KI11 IP65

KOLLU PANO KİLİDİ 11 (Asma Kilit Hamilli)
SWING HANDLE 11 (For Padlock)



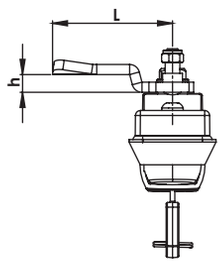

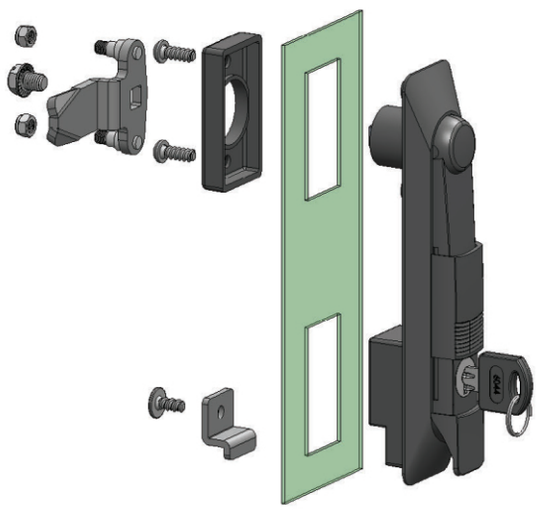

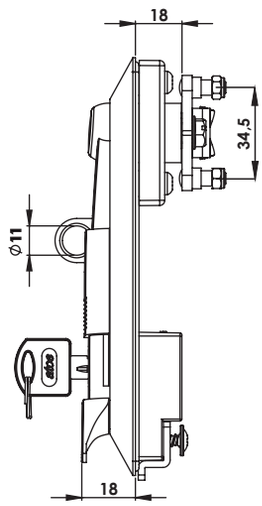

Kullanım Alanları

* Elektrik Panoları
* Makina Kapakları
* Bilgisayar Kabinleri

Malzeme

* Gövde : Polyamide
  DIN-EN ISO 1043-1 PA6 GFR30
* Kol : Polyamide
  DIN-EN ISO 1043-1 PA6 GFR30
* Dil (CC):Çelik veya Plastik
* Conta : Poliüretan
* Asma Kilit Hamili : Zamak
  DIN-EN 1774-ZnAl4Cu1

Applications

* Enclosures
* Machinery Covers
* Rack Cabinets

Material

* Body: Polyamide
  DIN-EN ISO 1043-1 PA6 GFR30
* Handle: Polyamide
  DIN-EN ISO 1043-1 PA6 GFR30
* Cam (CC): Steel or PA6
* Seal: Polyurethane
* Padlock:Zamak DIN-EN 1774-ZnAl4Cu1

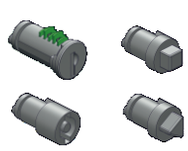

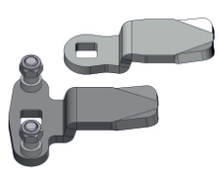

Grup Kodu	Fişe - Göbek Kodu	Dil Kodu	Anahtar
Group Code	Cylinder - Driver Code	Cam Code	Key
KI01	.DD Sayfa: 2 - Tablo: A/B Page: 2 - Table: A/B	.CC Sayfa:1 - Tablo: 1/2/3 Page:1 - Table: 1/2/3	.0
KI11			.1
			.2

KI21

IP65

KOLLU PANO KİLİDİ 21 (Metal Kollu)
SWING HANDLE 21 (Metal Handle)

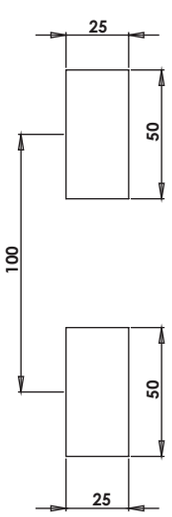

Geçiş Ölçüsü
Cut Out

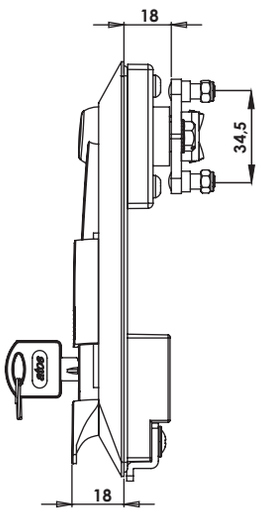

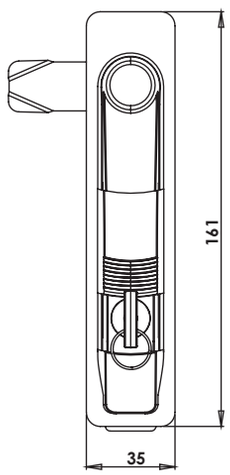

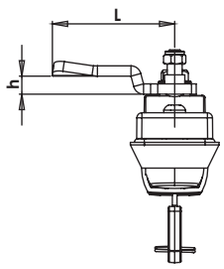

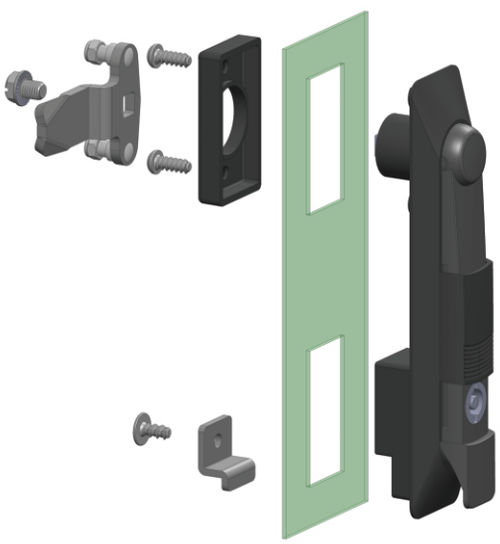





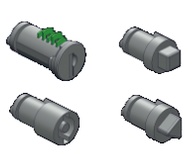

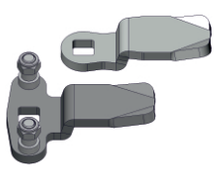

Grup Kodu	Yüzey Kaplama	Fişe - Göbek Kodu	Dil Kodu	Anahtar
Group Code	Finish	Cylinder - Driver Code	Cam Code	Key
KI21	.2	.DD Fişeler - Göbekler için Sayfa: 2 - Tablo: A/B For cylinders - drivers please check Page: 2 - Table: A/B	.CC Diller için Sayfa:1 - Tablo: 1/2/3 For cams please check Page:1 - Table: 1/2/3	.0
	.5			.1
				.2
	2: Krom / Chrome			
	5: S. Boyalı / Black Coated			

Kullanım Alanları

* Elektrik Panoları
* Makina Kapakları
* Bilgisayar Kabinleri

Malzeme

* Gövde : Polyamide
  DIN-EN ISO 1043-1 PA6 GFR30
* Kol : Zamak
  DIN-EN 1774-ZnAl4Cu1
* Dil (CC):Çelik veya Plastik
* Conta : Poliüretan
* 2: Kaplama: Krom Kapl.
  5: Kaplama: Boyalı

Applications

* Enclosures
* Machinery Covers
* Rack Cabinets

Material

* Body: Polyamide
  DIN-EN ISO 1043-1 PA6 GFR30
* Handle: Zamak
  DIN-EN 1774-ZnAl4Cu1
* Cam (CC): Steel or PA6
* Seal: Polyurethane
* 2: Finish: Chrome Plated
  5: Finish: Black Coated

KI31

IP65

KOLLU PANO KİLİDİ 31 (Metal)
SWING HANDLE 31 (Metal)





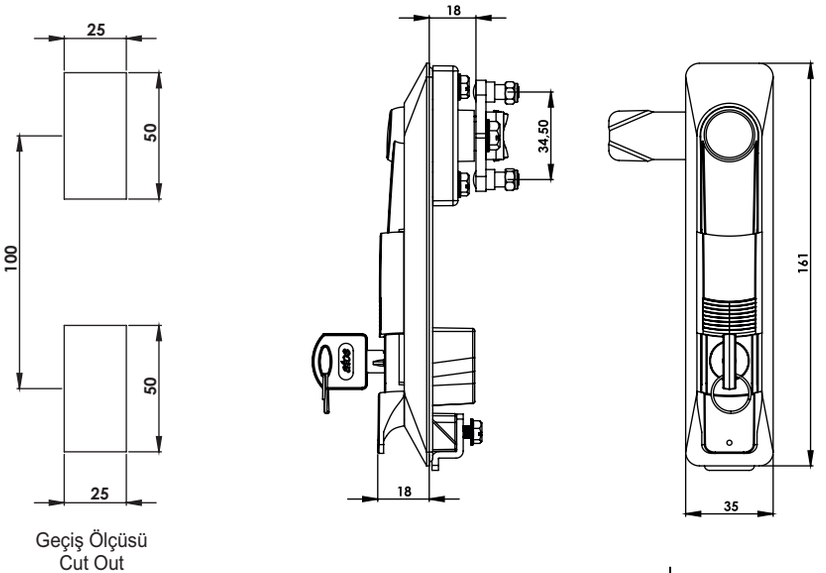

Geçiş Ölçüsü
Cut Out

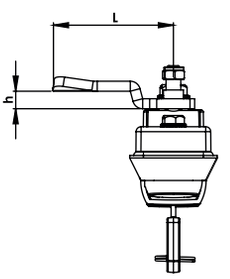

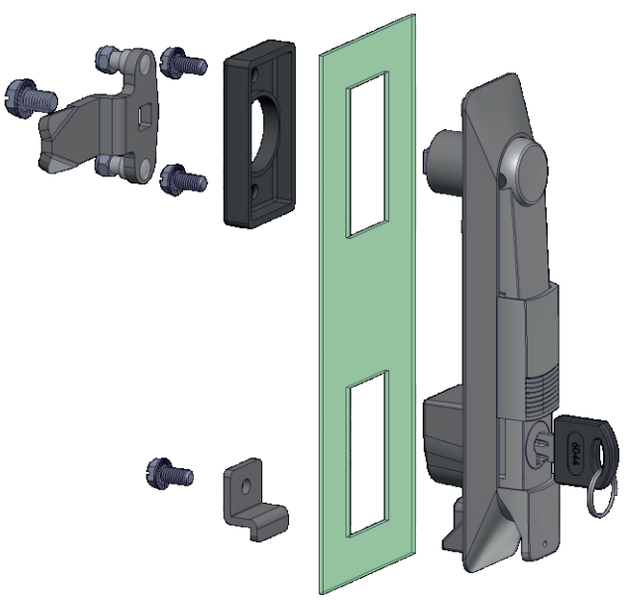

Kullanım Alanları

* Elektrik Panoları
* Makina Kapakları
* Bilgisayar Kabinleri

Malzeme

* Gövde : Zamak
  DIN-EN 1774-ZnAl4Cu1
* Kol : Zamak
  DIN-EN 1774-ZnAl4Cu1
* Dil (CC):Çelik
* Conta : Poliüretan
* 2: Kaplama: Krom Kapl.
  5: Kaplama: Boyalı

Applications

* Enclosures
* Machinery Covers
* Rack Cabinets

Material

* Body: Zamak
  DIN-EN 1774-ZnAl4Cu1
* Handle: Zamak
  DIN-EN 1774-ZnAl4Cu1
* Cam (CC): Steel
* Seal: Polyurethane
* 2: Finish: Chrome Plated
  5: Finish: Black Coated

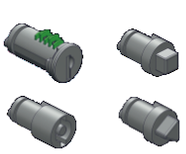

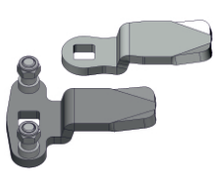

Grup Kodu	Yüzey Kaplama	Fişe - Göbek Kodu	Dil Kodu	Anahtar
Group Code	Finish	Cylinder - Driver Code	Cam Code	Key
KI31	.2	.DD Fişeler - Göbekler için Sayfa: 2 - Tablo: A/B For cylinders - drivers please check Page: 2 - Table: A/B	.CC Diller için Sayfa:1 - Tablo: 1/2 For cams please check Page:1 - Table: 1/2	.0
	.5			.1
	2: Krom / Chrome			.2
	5: S. Boyalı / Black Coated			

KI41

IP65

KOLLU PANO KİLİDİ 41 (Asma Kilit Hamilli - Metal)

SWING HANDLE 41 (For Pad Lock - Metal)

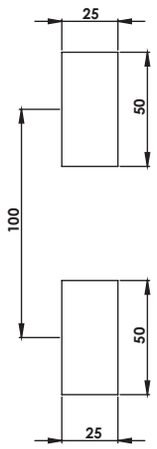

Geçiş Ölçüsü
Cut Out

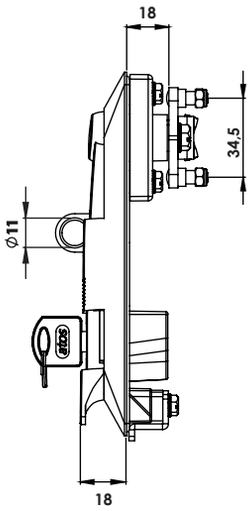

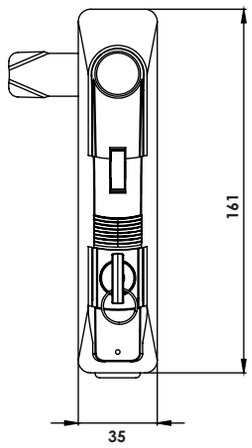

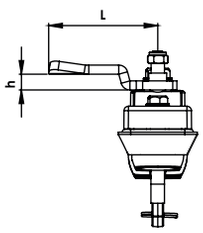





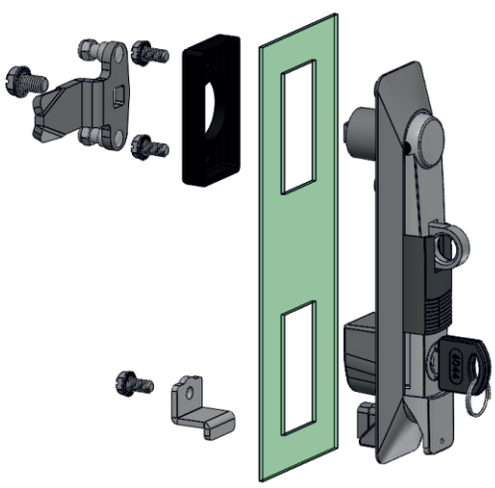

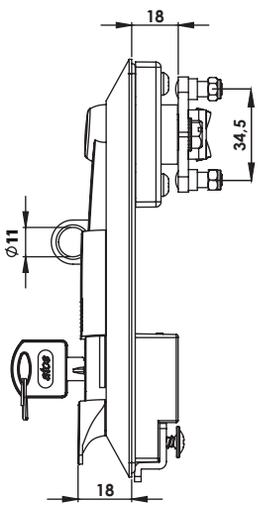

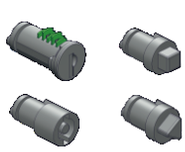

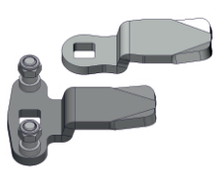

Grup Kodu	Yüzey Kaplama	Fişe - Göbek Kodu	Dil Kodu	Anahtar
Group Code	Finish	Cylinder - Driver Code	Cam Code	Key
KI41	.2	.DD Fişeler - Göbekler için Sayfa: 2 - Tablo: A/B For cylinders - drivers please check Page: 2 - Table: A/B	.CC Diller için Sayfa:1 - Tablo: 1/2 For cams please check Page:1 - Table: 1/2	.0
	.5			.1
	2: Krom / Chrome 5: S. Boyalı / Black Coated			.2

Kullanım Alanları

* Elektrik Panoları
* Makina Kapakları
* Bilgisayar Kabinleri

Malzeme

* Gövde : Zamak DIN-EN 1774-ZnAl4Cu1
* Kol : Zamak DIN-EN 1774-ZnAl4Cu1
* Dil (CC):Çelik
* Conta : Poliüretan
* Asma Kilit Hamili : Zamak DIN-EN 1774-ZnAl4Cu1
* 2: Kaplama: Krom Kapl.
  5: Kaplama: Boyalı

Applications

* Enclosures
* Machinery Covers
* Rack Cabinets

Material

* Body: Zamak DIN-EN 1774-ZnAl4Cu1
* Handle: Zamak DIN-EN 1774-ZnAl4Cu1
* Cam (CC): Steel
* Seal: Polyurethane
* Padlock:Zamak DIN-EN 1774-ZnAl4Cu1
* 2: Finish: Chrome Plated
  5: Finish: Black Coated

KI25

IP65

KOLLU PANO KİLİDİ 25 (Metal Kollu)
SWING HANDLE 25 (Metal Handle)





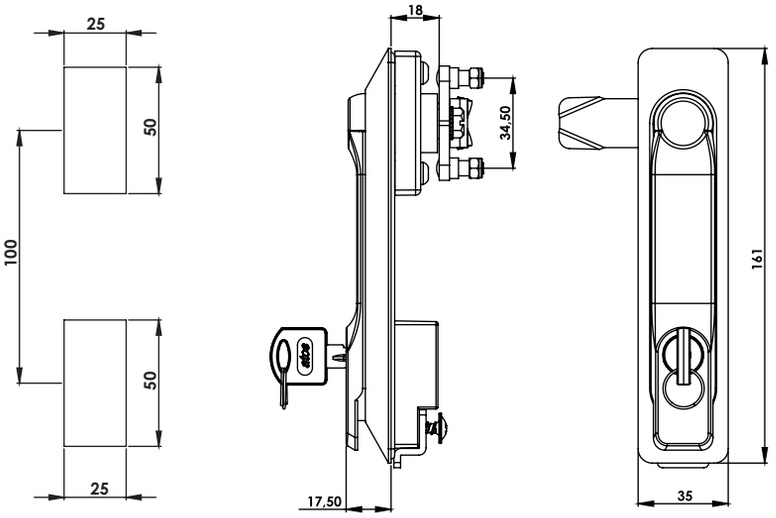

Geçiş Ölçüsü
Cut Out

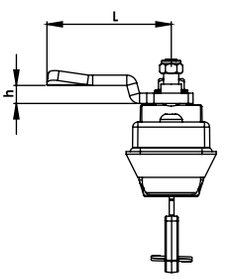

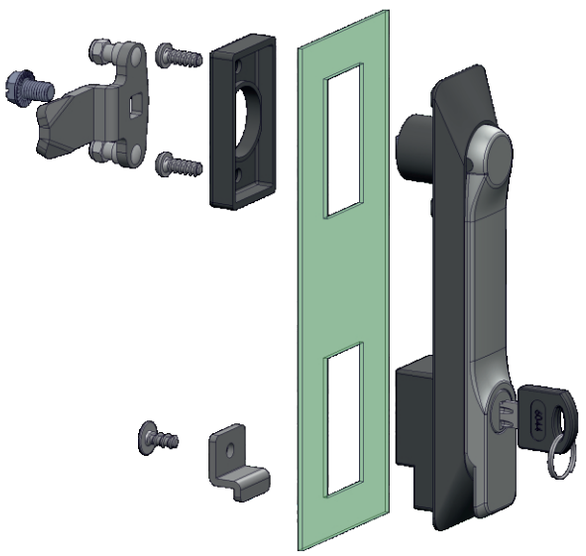

Kullanım Alanları

* Elektrik Panoları
* Makina Kapakları
* Bilgisayar Kabinleri

Malzeme

* Gövde : Polyamide
  DIN-EN ISO 1043-1 PA6 GFR30
* Kol : Zamak
  DIN-EN 1774-ZnAl4Cu1
* Dil (CC):Çelik veya Plastik
* Conta : Poliüretan
* 2: Kaplama: Krom Kapl.
  5: Kaplama: Boyalı

Applications

* Enclosures
* Machinery Covers
* Rack Cabinets

Material

* Body: Polyamide
  DIN-EN ISO 1043-1 PA6 GFR30
* Handle: Zamak
  DIN-EN 1774-ZnAl4Cu1
* Cam (CC): Steel or PA6
* Seal: Polyurethane
* 2: Finish: Chrome Plated
  5: Finish: Black Coated

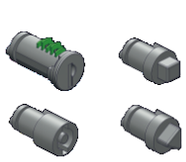

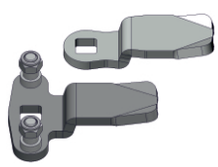

Grup Kodu	Yüzey Kaplama	Fişe - Göbek Kodu	Dil Kodu	Anahtar
Group Code	Finish	Cylinder - Driver Code	Cam Code	Key
KI25	.2	.DD Fişeler - Göbekler için Sayfa: 2 - Tablo: A/B For cylinders - drivers please check Page: 2 - Table: A/B	.CC Diller için Sayfa:1 - Tablo: 1/2/3 For cams please check Page:1 - Table: 1/2/3	.0
	.5			.1
	2: Krom / Chrome			.2
	5: S. Boyalı / Black Coated			

KI35

IP65

KOLLU PANO KİLİDİ 35 (Asma Kilit Hamilli - Metal Kollu)

SWING HANDLE 35 (For Pad Lock-Metal Handle)



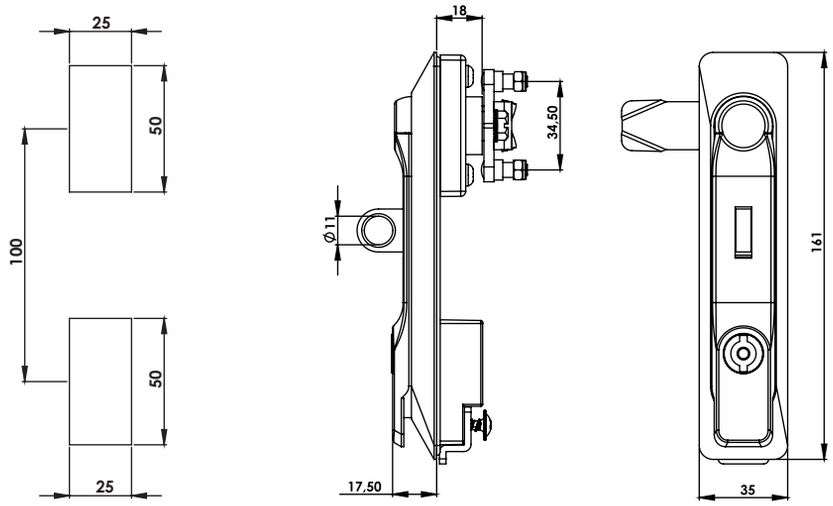

Geçiş Ölçüsü
Cut Out

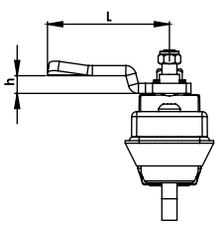



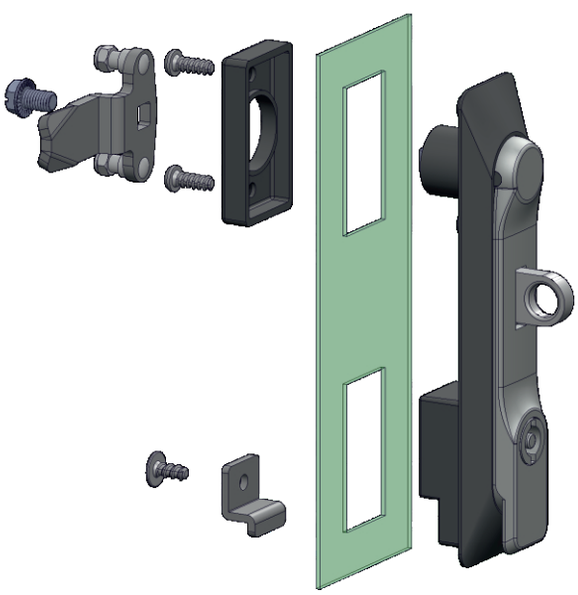

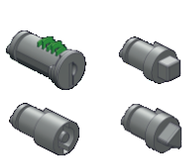

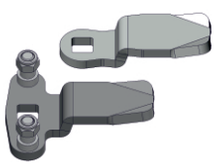

Grup Kodu	Yüzey Kaplama	Fişe - Göbek Kodu	Dil Kodu	Anahtar
Group Code	Finish	Cylinder - Driver Code	Cam Code	Key
KI35	.2	.DD Fişeler - Göbekler için Sayfa: 2 - Tablo: A/B For cylinders - drivers please check Page: 2 - Table: A/B	.CC Diller için Sayfa:1 - Tablo: 1/2 For cams please check Page:1 - Table: 1/2	.0
	.5			.1
	2: Krom / Chrome			.2
	5: S. Boyalı / Black Coated			

Kullanım Alanları

* Elektrik Panoları
* Makina Kapakları
* Bilgisayar Kabinleri

Malzeme

* Gövde : Polyamide
  DIN-EN ISO 1043-1 PA6 GFR30
* Kol : Zamak
  DIN-EN 1774-ZnAl4Cu1
* Dil (CC):Çelik
* Conta : Poliüretan
* Asma Kilit Hamili : Zamak
  DIN-EN 1774-ZnAl4Cu1
* 2: Kaplama: Krom Kapl.
  5: Kaplama: Boyalı

Applications

* Enclosures
* Machinery Covers
* Rack Cabinets

Material

* Body: Polyamide
  DIN-EN ISO 1043-1 PA6 GFR30
* Handle: Zamak
  DIN-EN 1774-ZnAl4Cu1
* Cam (CC): Steel
* Seal: Polyurethane
* Padlock:Zamak DIN-EN 1774-ZnAl4Cu1
* 2: Finish: Chrome Plated
  5: Finish: Black Coated

KI45

IP65

KOLLU PANO KİLİDİ 45 (Metal)

SWING HANDLE 45 (Metal)





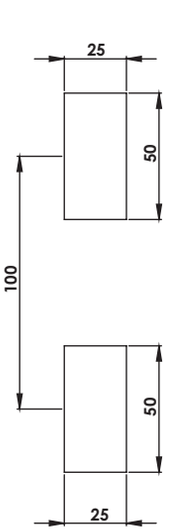

Geçiş Ölçüsü
Cut Out

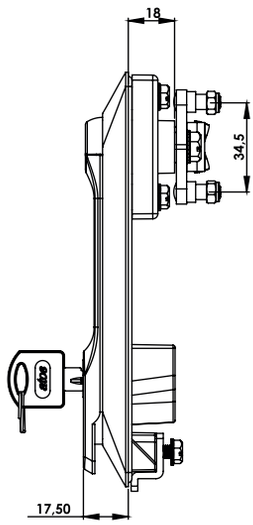

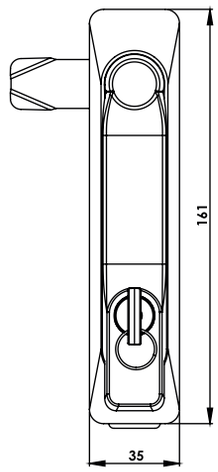

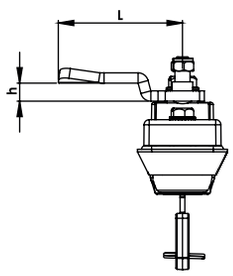

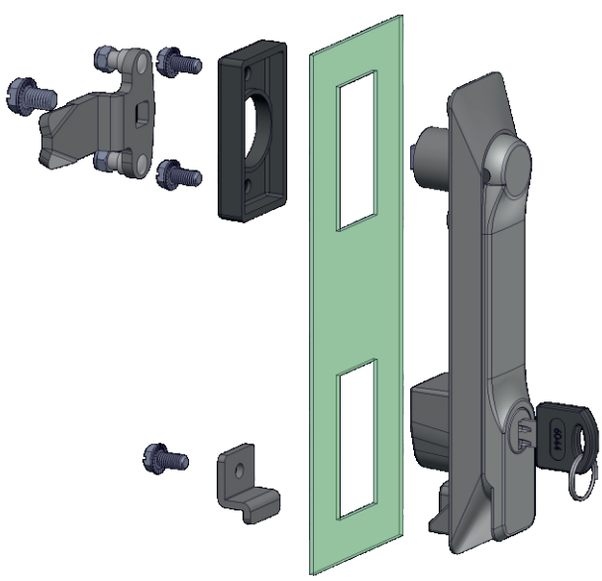

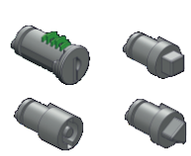

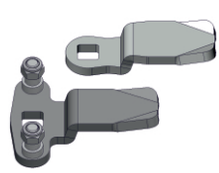

Kullanım Alanları

* Elektrik Panoları
* Makina Kapakları
* Bilgisayar Kabinleri

Malzeme

* Gövde : Zamak
  DIN-EN 1774-ZnAl4Cu1
* Kol : Zamak
  DIN-EN 1774-ZnAl4Cu1
* Dil (CC):Çelik
* Conta : Poliüretan
* 2: Kaplama: Krom Kapl.
  5: Kaplama: Boyalı

Applications

* Enclosures
* Machinery Covers
* Rack Cabinets

Material

* Body: Zamak
  DIN-EN 1774-ZnAl4Cu1
* Handle: Zamak
  DIN-EN 1774-ZnAl4Cu1
* Cam (CC): Steel
* Seal: Polyurethane
* 2: Finish: Chrome Plated
  5: Finish: Black Coated

Grup Kodu	Yüzey Kaplama	Fişe - Göbek Kodu	Dil Kodu	Anahtar
Group Code	Finish	Cylinder - Driver Code	Cam Code	Key
KI45	.2	.DD Fişeler - Göbekler için Sayfa: 2 - Tablo: A/B For cylinders - drivers please check Page: 2 - Table: A/B	.CC Diller için Sayfa:1 - Tablo: 1/2 For cams please check Page:1 - Table: 1/2	.0
	.5			.1
	2: Krom / Chrome			.2
	5: S. Boyalı / Black Coated			

KI55

IP65

KOLLU PANO KİLİDİ 55 (Asma Kilit Hamilli-Metal)

SWING HANDLE 55 (For Pad Lock-Metal)





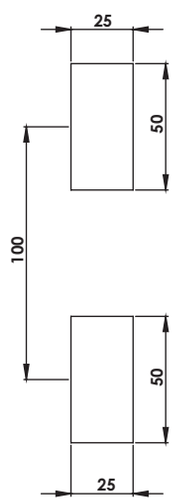

Geçiş Ölçüsü
Cut Out

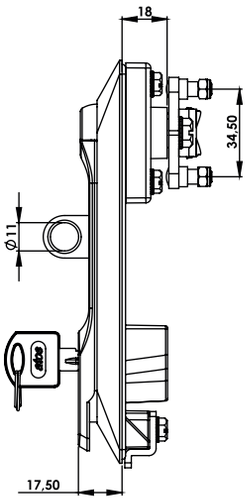

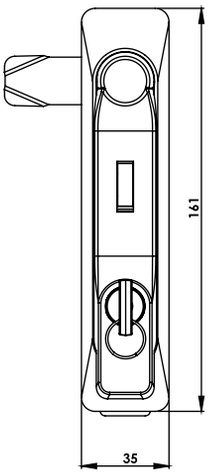

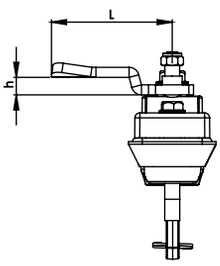

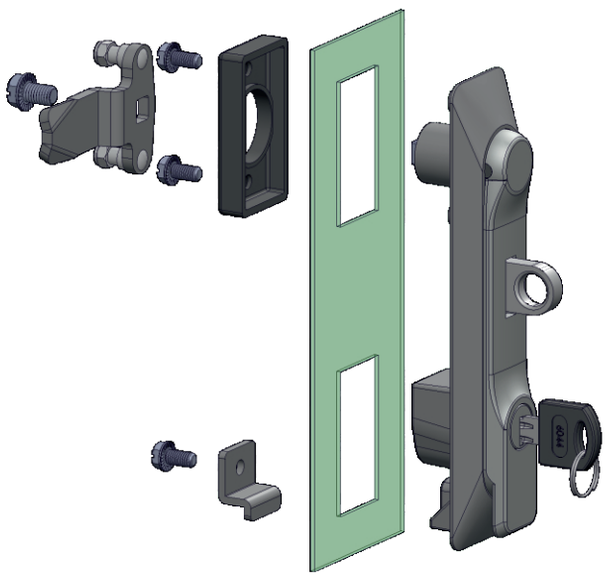

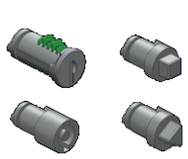

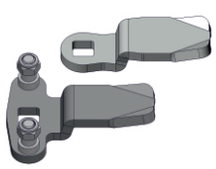

Grup Kodu	Yüzey Kaplama	Fişe - Göbek Kodu	Dil Kodu	Anahtar
Group Code	Finish	Cylinder - Driver Code	Cam Code	Key
KI55	.2	.DD Fişeler - Göbekler için Sayfa: 2 - Tablo: A/B For cylinders - drivers please check Page: 2 - Table: A/B	.CC Diller için Sayfa:1 - Tablo: 1/2 For cams please check Page:1 - Table: 1/2	.0
	.5			.1
				.2
	2: Krom / Chrome			
	5: S. Boyalı / Black Coated			

Kullanım Alanları

* Elektrik Panoları
* Makina Kapakları
* Bilgisayar Kabinleri

Malzeme

* Gövde : Zamak
  DIN-EN 1774-ZnAl4Cu1
* Kol : Zamak
  DIN-EN 1774-ZnAl4Cu1
* Dil (CC):Çelik
* Conta : Poliüretan
* Asma Kilit Hamili : Zamak
  DIN-EN 1774-ZnAl4Cu1
* 2: Kaplama: Krom Kapl.
  5: Kaplama: Boyalı

Applications

* Enclosures
* Machinery Covers
* Rack Cabinets

Material

* Body: Zamak
  DIN-EN 1774-ZnAl4Cu1
* Handle: Zamak
  DIN-EN 1774-ZnAl4Cu1
* Cam (CC): Steel
* Seal: Polyurethane
* Padlock:Zamak DIN-EN 1774-ZnAl4Cu1
* 2: Finish: Chrome Plated
  5: Finish: Black Coated

KI05

IP65

KOLLU PANO KİLİDİ 05 (Basmalı - Metal Kollu)

SWING HANDLE 05 (Push - Metal Handle)





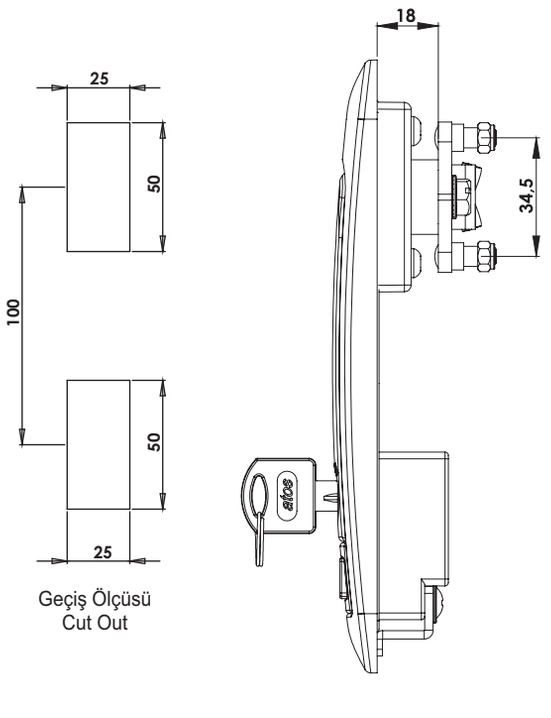

Geçiş Ölçüsü
Cut Out



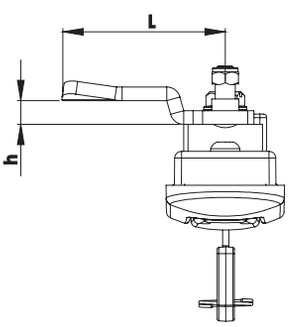

Kullanım Alanları

* Elektrik Panoları
* Makina Kapakları
* Bilgisayar Kabinleri

Malzeme

* Gövde : Polyamide
  DIN-EN ISO 1043-1 PA6 GFR30
* Kol : Zamak
  DIN-EN 1774-ZnAl4Cu1
* Dil (CC):Çelik veya Plastik
* Conta : Poliüretan
* 2: Kaplama: Krom Kapl.
  5: Kaplama: Boyalı

Applications

* Enclosures
* Machinery Covers
* Rack Cabinets

* Body: Polyamide
  DIN-EN ISO 1043-1 PA6 GFR30
* Handle: Zamak
  DIN-EN 1774-ZnAl4Cu1
* Cam (CC): Steel or PA6
* Seal: Polyurethane
* 2: Finish: Chrome Plated
  5: Finish: Black Coated



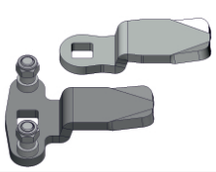

Grup Kodu	Yüzey Kaplama	Fişe Kodu	Dil Kodu	Anahtar
Group Code	Finish	Cylinder Code	Cam Code	Key
KI05	.2	.DD Fişeler için Sayfa: 2 - Tablo: A For cylinders please check Page: 2 - Table: A	.CC Diller için Sayfa:1 - Tablo: 1/2/3 For cams please check Page:1 - Table: 1/2/3	.0
	.5			.1
	2: Krom / Chrome			.2
	5: S. Boyalı / Black Coated			

KI09

IP65

KOLLU PANO KİLİDİ 09 (Basmalı - Metal)

SWING HANDLE 09 (Push - Metal)

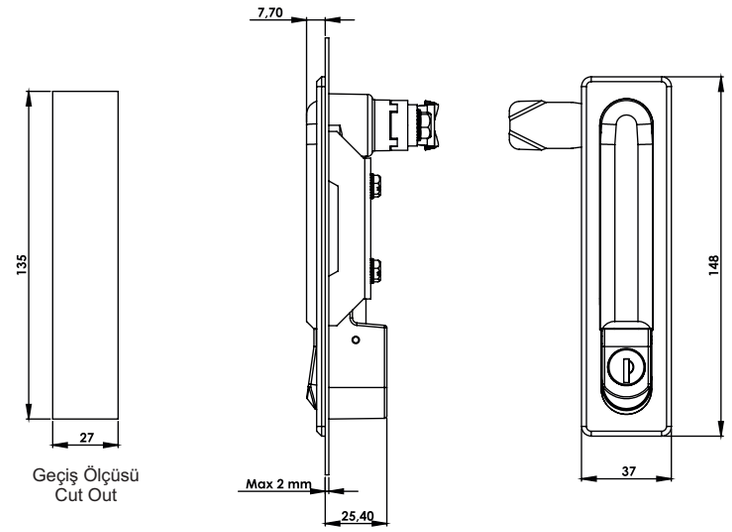





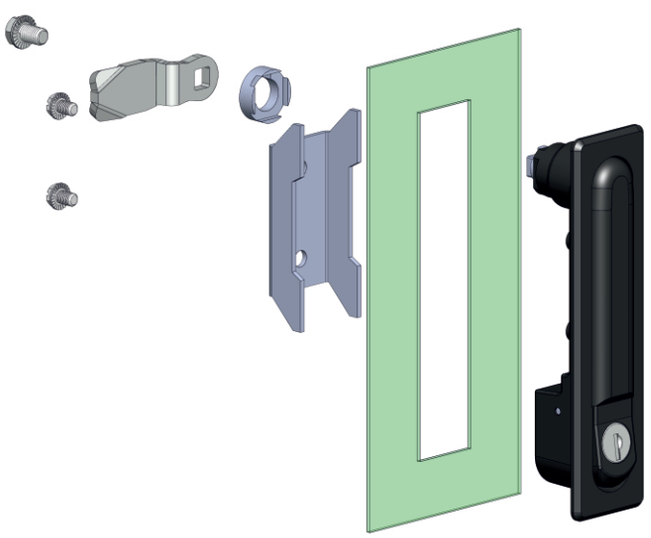



Grup Kodu	Yüzey Kaplama	Fişe Kodu	Dil Kodu	Anahtar
Group Code	Finish	Cylinder Code	Cam Code	Key
KI09	.2	.00 / .DD Fişeler için Sayfa: 2 - Tablo: A For cylinders please check Page: 2 - Table: A	.CC Diller için Sayfa:1 - Tablo: 1/2 For cams please check Page:1 - Table: 1/2	.0
	.5			.1
				.2
	2: Krom / Chrome	.00: Fişesiz / Without Cylinder		
	5: S. Boyalı / Black Coated			

Kullanım Alanları

* Elektrik Panoları
* Makina Kapakları
* Bilgisayar Kabinleri

Malzeme

* Gövde: Zamak
  DIN-EN 1774-ZnAl4Cu1
* Kol : Zamak
  DIN-EN 1774-ZnAl4Cu1
* Dil (CC):Çelik
* Conta : Poliüretan

Applications

* Enclosures
* Machinery Covers
* Rack Cabinets

Material

* Body: Zamak
  DIN-EN 1774-ZnAl4Cu1
* Handle: Zamak
  DIN-EN 1774-ZnAl4Cu1
* Cam (CC): Steel
* Seal: Polyurethane

KI15.23

IP65

KOLLU PANO KİLİDİ 15 (Metal Kollu)

SWING HANDLE 15 (Metal Handle)





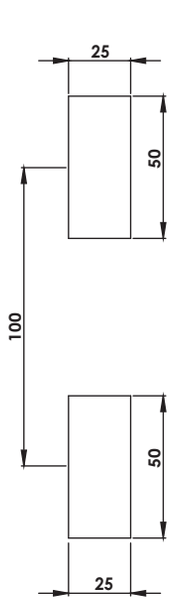

Geçiş Ölçüsü
Cut Out

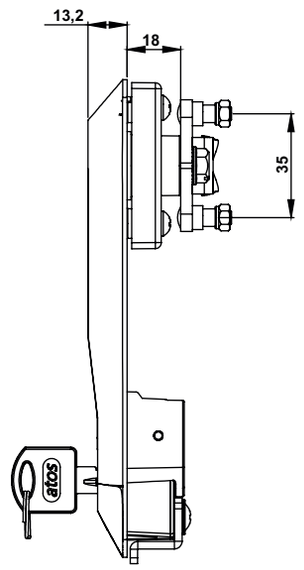

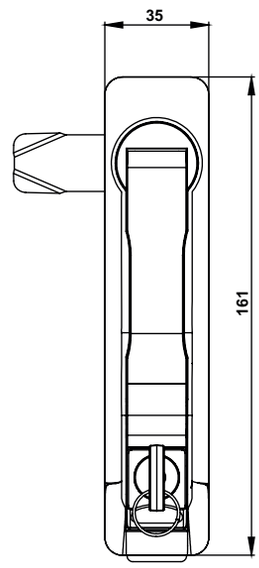

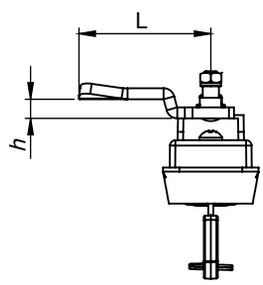

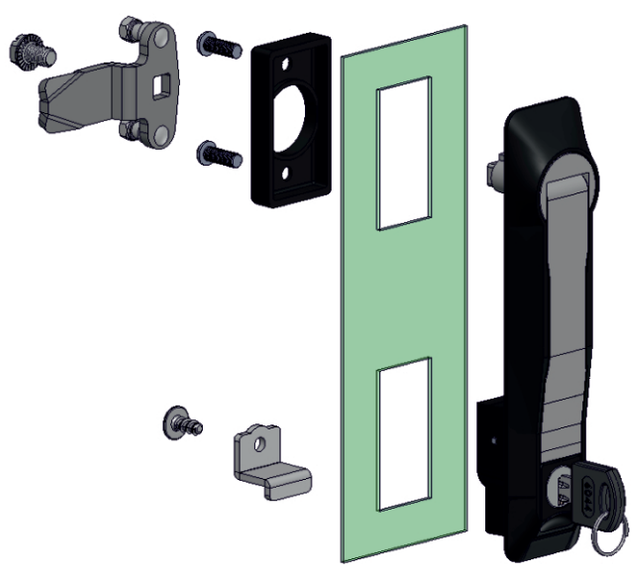

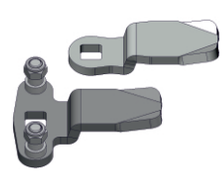

Kullanım Alanları

* Elektrik Panoları
* Makina Kapakları
* Bilgisayar Kabinleri

Malzeme

* Gövde : Polyamide
  DIN-EN ISO 1043 -1 PA6 GFR30
* Kol : Zamak
  DIN-EN 1774-ZnAl4Cu1
* Dil (CC):Çelik veya Plastik
* Conta : Poliüretan
* 2: Kaplama: Krom Kapl.
  5: Kaplama: Boyalı

Applications

* Enclosures
* Machinery Covers
* Rack Cabinets

Material

* Body: Polyamide
  DIN-EN ISO 1043-1 PA6 GFR30
* Handle: Zamak
  DIN-EN 1774-ZnAl4Cu1
* Cam (CC): Steel or PA6
* Seal: Polyurethane
* 2: Finish: Chrome Plated
  5: Finish: Black Coated

Grup Kodu	Yüzey Kaplama	Fişe Kodu	Dil Kodu	Anahtar
Group Code	Finish	Cylinder Code	Cam Code	Key
KI15.23	.2	.DD Fişeler için Sayfa: 2 - Tablo: A For cylinders please check Page: 2 - Table: A	.CC Diller için Sayfa:1 - Tablo: 1/2/3 For cams please check Page:1 - Table: 1/2/3	.0
	.5			.1
	2: Krom / Chrome			.2
	5: S. Boyalı / Black Coated			

KI17.23

IP65

KOLLU PANO KİLİDİ 17 (Metal Kollu - Asma Kilitli)
SWING HANDLE 17 (Metal Handle - For Pad Lock)

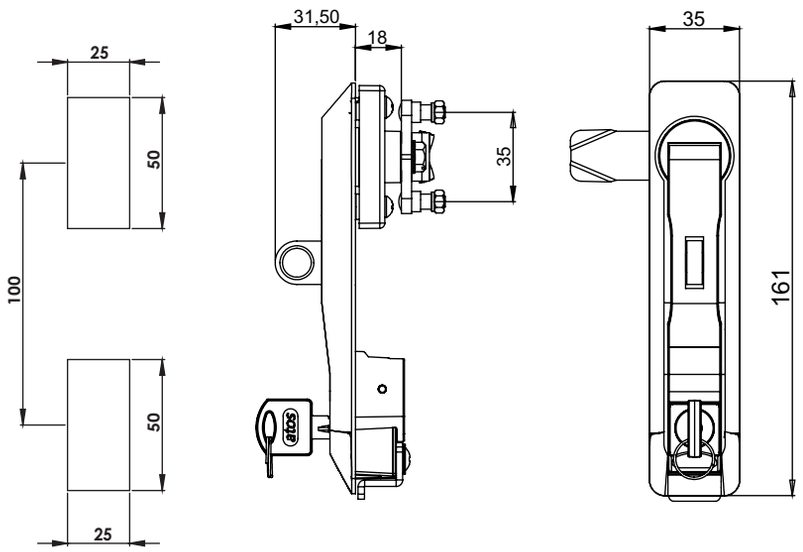

Geçiş Ölçüsü
Cut Out

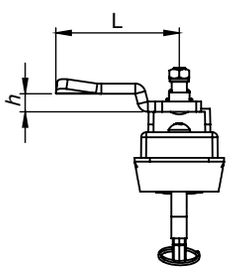

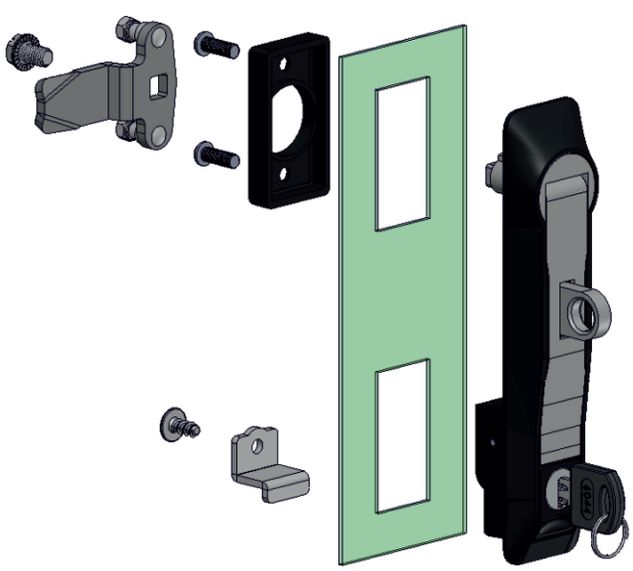

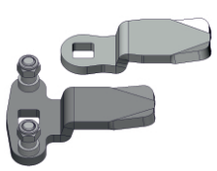





Kullanım Alanları

* Elektrik Panoları
* Makina Kapakları
* Bilgisayar Kabinleri

Malzeme

* Gövde : Polaymide
  DIN-EN ISO 1043-1 PA6 GFR30
* Kol : Zamak
  DIN-EN 1774-ZnAl4Cu1
* Dil (CC):Çelik
* Conta : Poliüretan
* Asma Kilit Hamili : Zamak
  DIN-EN 1774-ZnAl4Cu1
* 2: Kaplama: Krom Kapl.
  5: Kaplama: Boyalı

Applications

* Enclosures
* Machinery Covers
* Rack Cabinets

Material

* Body: Polyamide
  DIN-EN ISO 1043-1 PA6 GFR30
* Handle: Zamak
  DIN-EN 1774-ZnAl4Cu1
* Cam (CC): Steel
* Seal: Polyurethane
* Padlock:Zamak DIN-EN 1774-ZnAl4Cu1
* 2: Finish: Chrome Plated
  5: Finish: Black Coated

Grup Kodu	Yüzey Kaplama	Fişe Kodu	Dil Kodu	Anahtar
Group Code	Finish	Cylinder Code	Cam Code	Key
KI17.23	.2	.DD Fişeler için Sayfa: 2 - Tablo: A/B For cylinders please check Page: 2 - Table: A/B	.CC Diller için Sayfa:1 - Tablo: 1/2 For cams please check Page:1 - Table: 1/2	.0
	.5			.1
				.2
	2: Krom / Chrome			
	5: S. Boyalı / Black Coated			

KI27 IP65

KOLLU PANO KİLİDİ 27
SWING HANDLE 27



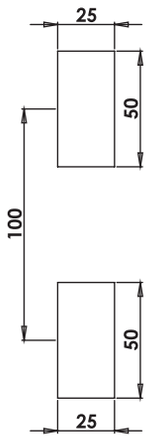

Geçiş Ölçüsü
Cut Out

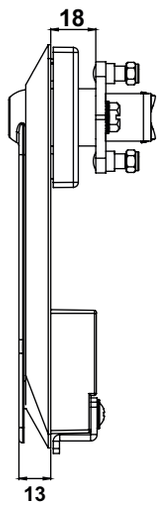

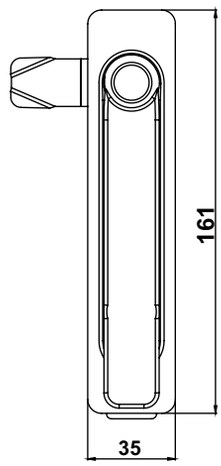

KI29 IP65

KOLLU PANO KİLİDİ 29 (Asma Kilit Hamilli)
SWING HANDLE 29 (For Padlock)



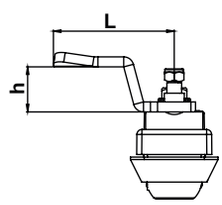



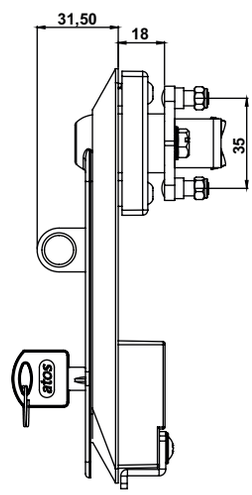

Kullanım Alanları
* Elektrik Panoları
* Makina Kapakları
* Bilgisayar Kabinleri

Malzeme
* Gövde: Polyamide
  DIN-EN ISO 1043-1 PA6 GFR30
* Kol : Polyamide
  DIN-EN ISO 1043-1 PA6 GFR30
* Dil (CC):Çelik veya Plastik /
* Conta : PVC
* Asma Kilit Hamili : Zamak
  DIN-EN 1774-ZnAl4Cu1

Applications
* Enclosures
* Machinery Covers
* Rack Cabinets

Material
* Body: Polyamide
  DIN-EN ISO 1043-1 PA6 GFR30
* Handle: Polyamide
  DIN-EN ISO 1043-1 PA6 GFR30
* Cam (CC): Steel or PA6
* Seal: PVC
* Padlock :Zamak
  DIN-EN 1774-ZnAl4Cu1

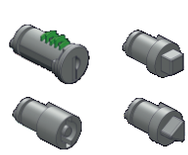

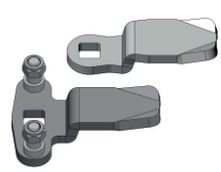

Grup Kodu	Fişe-Göbek Kodu	Dil Kodu	Anahtar
Group Code	Cylinder-Driver Code	Cam Code	Key
KI27	.00 / .DD Fişeler - Göbekler için Sayfa: 2 - Tablo: A/B For cylinders - drivers please check Page: 2 - Table: A/B	.CC Diller için Sayfa:1 - Tablo: 1 /2 /3 For cams please check Page:1 - Table: 1 /2 /3	.0
KI29			.1
			.2
	.00: Fişesiz / Without Cylinder		

KI75

IP65

KOLLU PANO KİLİDİ 75 (Metal Kollu)
SWING HANDLE 75 (Metal Handle)



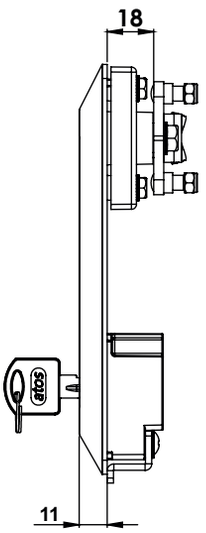

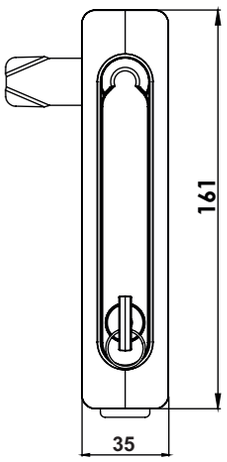

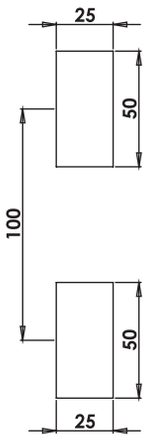

Geçiş Ölçüsü
Cut Out

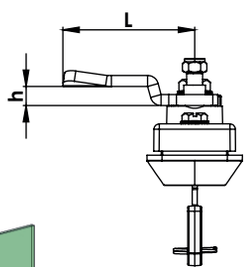



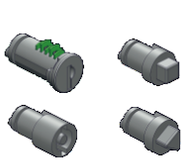

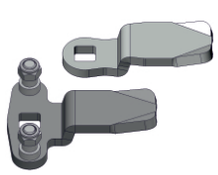

Grup Kodu	Yüzey Kaplama	Fişe - Göbek Kodu	Dil Kodu	Anahtar
Group Code	Finish	Cylinder - Driver Code	Cam Code	Key
KI75	.2	.DD Fişeler - Göbekler için Sayfa: 2 - Tablo: A/B For cylinders - drivers please check Page: 2 - Table: A/B	.CC Diller için Sayfa:1 - Tablo: 1/2/3 For cams please check Page:1 - Table: 1/2/3	.0
	.5			.1
	2: Krom / Chrome			.2
	5: S. Boyalı / Black Coated			

Kullanım Alanları

* Elektrik Panoları
* Makina Kapakları
* Bilgisayar Kabinleri

Malzeme

* Gövde : Polyamide
  DIN-EN ISO 1043-1 PA6 GFR30
* Kol : Zamak
  DIN-EN 1774-ZnAl4Cu1
* Dil (CC):Çelik veya Plastik
* Conta : Poliüretan
* 2: Kaplama: Krom Kapl.
  5: Kaplama: Boyalı

Applications

* Enclosures
* Machinery Covers
* Rack Cabinets

Material

* Body: Polyamide
  DIN-EN ISO 1043-1 PA6 GFR30
* Handle: Zamak
  DIN-EN 1774-ZnAl4Cu1
* Cam (CC): Steel or PA6
* Seal: Polyurethane
* 2: Finish: Chrome Plated
  5: Finish: Black Coated

KI61 IP65

KOLLU PANO KİLİDİ 61
SWING HANDLE 61



KI63 IP65

KOLLU PANO KİLİDİ 63 (Asma Kilit Hamilli)
SWING HANDLE 63 (For Padlock)



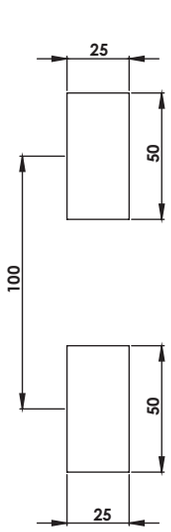

Geçiş Ölçüsü
Cut Out

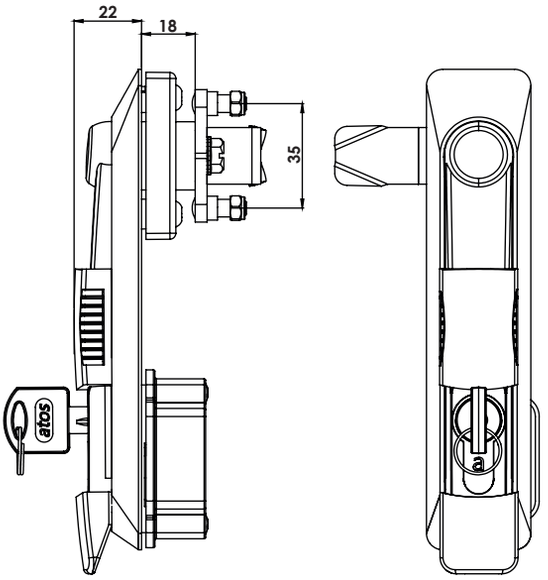

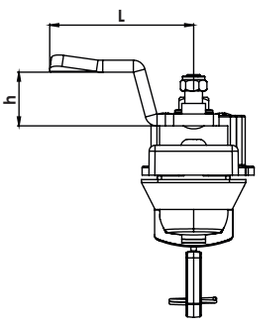

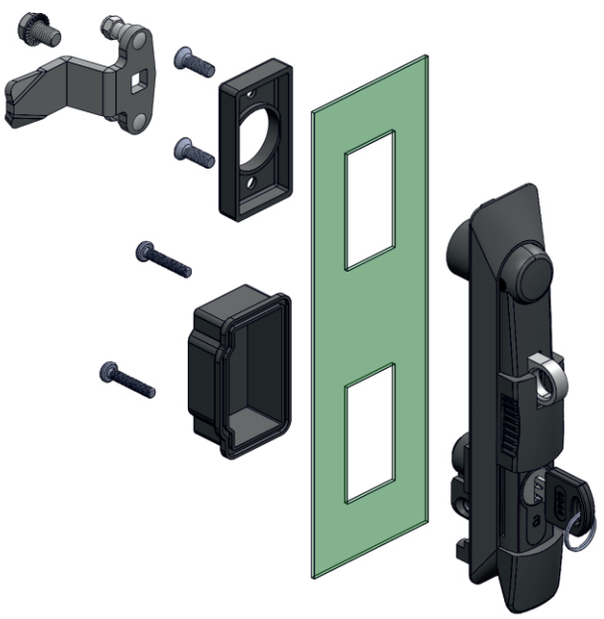

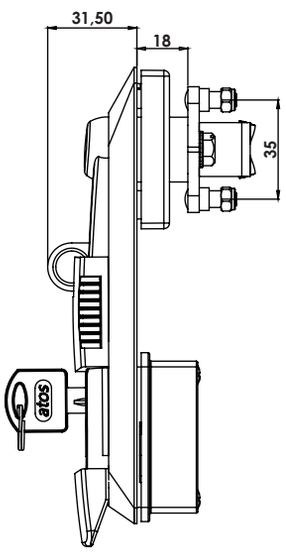

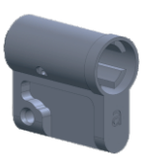

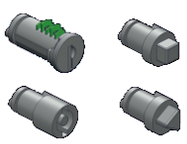

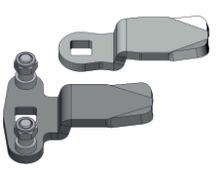

Kullanım Alanları

* Elektrik Panoları
* Makina Kapakları
* Bilgisayar Kabinleri

Malzeme

* Gövde : Polyamide
  DIN-EN ISO 1043-1 PA6 GFR30
* Kol : Polyamide
  DIN-EN ISO 1043-1 PA6 GFR30
* Dil (CC):Çelik veya Plastik
* Conta : Poliüretan
* Asma Kilit Hamili : Zamak
  DIN-EN 1774-ZnAl4Cu1
* Barel: 2=Zamak

Applications

* Enclosures
* Machinery Covers
* Rack Cabinets

Material

* Body: Polyamide
  DIN-EN ISO 1043-1 PA6 GFR30
* Handle: Polyamide
  DIN-EN ISO 1043-1 PA6 GFR30
* Cam (CC): Steel or PA6
* Seal: Polyurethane
* Padlock:Zamak DIN-EN 1774-ZnAl4Cu1
* Barrel: 2= Zamak

Grup Kodu	Barel Kaplama	Fişe - Göbek Kodu	Dil Kodu	Anahtar
Group Code	Barrel Finish	Cylinder - Driver Code	Cam Code	Key
KI61	.2	.DD	.CC	.0
KI63	.5	Fişeler - Göbekler için Sayfa: 2 - Tablo: A/B For cylinders - drivers please check Page: 2 - Table: A/B	Diller için Sayfa:1 - Tablo: 1/2/3 For cams please check Page:1 - Table: 1/2/3	.1 .2
	2: Krom / Chrome 5: S. Boyalı / Black Coated			

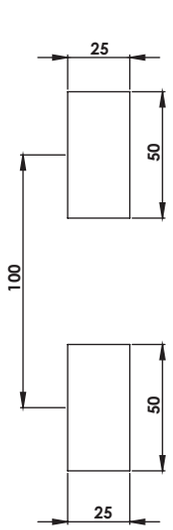

Geçiş Ölçüsü
Cut Out

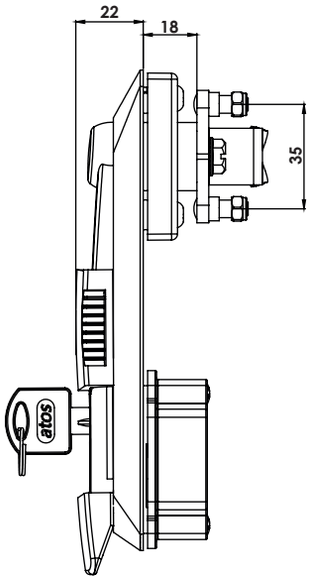

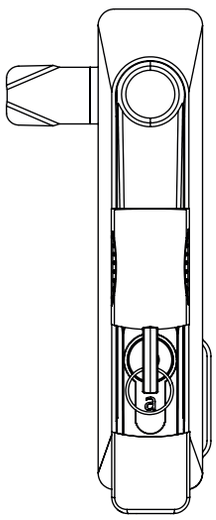

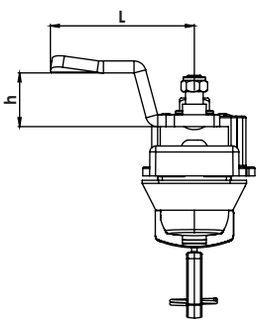

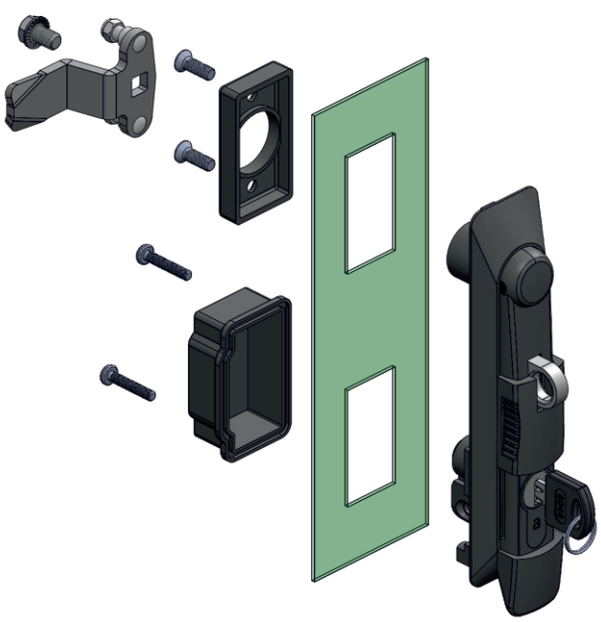

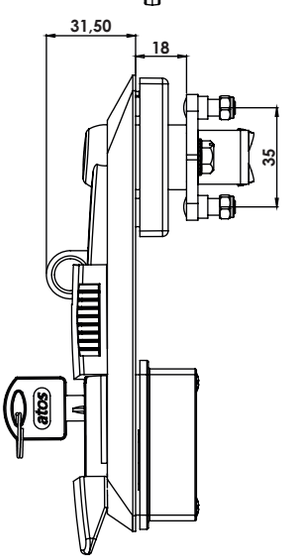

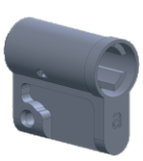

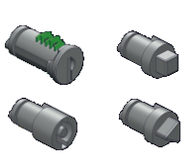

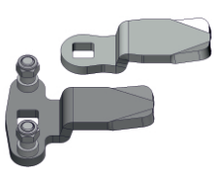

Grup Kodu	Barel Kaplama	Fişe - Göbek Kodu	Dil Kodu	Anahtar
Group Code	Barrel Finish	Cylinder - Driver Code	Cam Code	Key
KI71	.2	.DD	.CC	.0
KI73	.5	Fişeler - Göbekler için Sayfa: 2 - Tablo: A/B For cylinders - drivers please check Page: 2 - Table: A/B	Diller için Sayfa:1 - Tablo: 1/2/3 For cams please check Page:1 - Table: 1/2/3	.1
	2: Krom / Chrome			.2
	5: S. Boyalı / Black Coated			

KI71 IP65

KOLLU PANO KİLİDİ 71

SWING HANDLE 71



KI73 IP65

KOLLU PANO KİLİDİ 73 (Asma Kilit Hamilli)

SWING HANDLE 73 (For Padlock)



Kullanım Alanları

* Elektrik Panoları
* Makina Kapakları
* Bilgisayar Kabinleri

Malzeme

* Gövde : Zamak
  DIN-EN 1774-ZnAl4Cu1
* Kol : Zamak
  DIN-EN 1774-ZnAl4Cu1
* Dil (CC):Çelik veya Plastik
* Conta : Poliüretan
* Asma Kilit Hamili : Zamak
  DIN-EN 1774-ZnAl4Cu1
* Barel: 2=Zamak

Applications

* Enclosures
* Machinery Covers
* Rack Cabinets

Material

* Body: Zamak
  DIN-EN 1774-ZnAl4Cu1
* Handle: Zamak
  DIN-EN 1774-ZnAl4Cu1
* Cam (CC): Steel or PA6
* Seal: Polyurethane
* Padlock:Zamak DIN-EN 1774-ZnAl4Cu1
* Barrel: 2= Zamak

KI07

IP65

KOLLU PANO KİLİDİ 07 (Plastik)
SWING HANDLE 07 (Plastic)





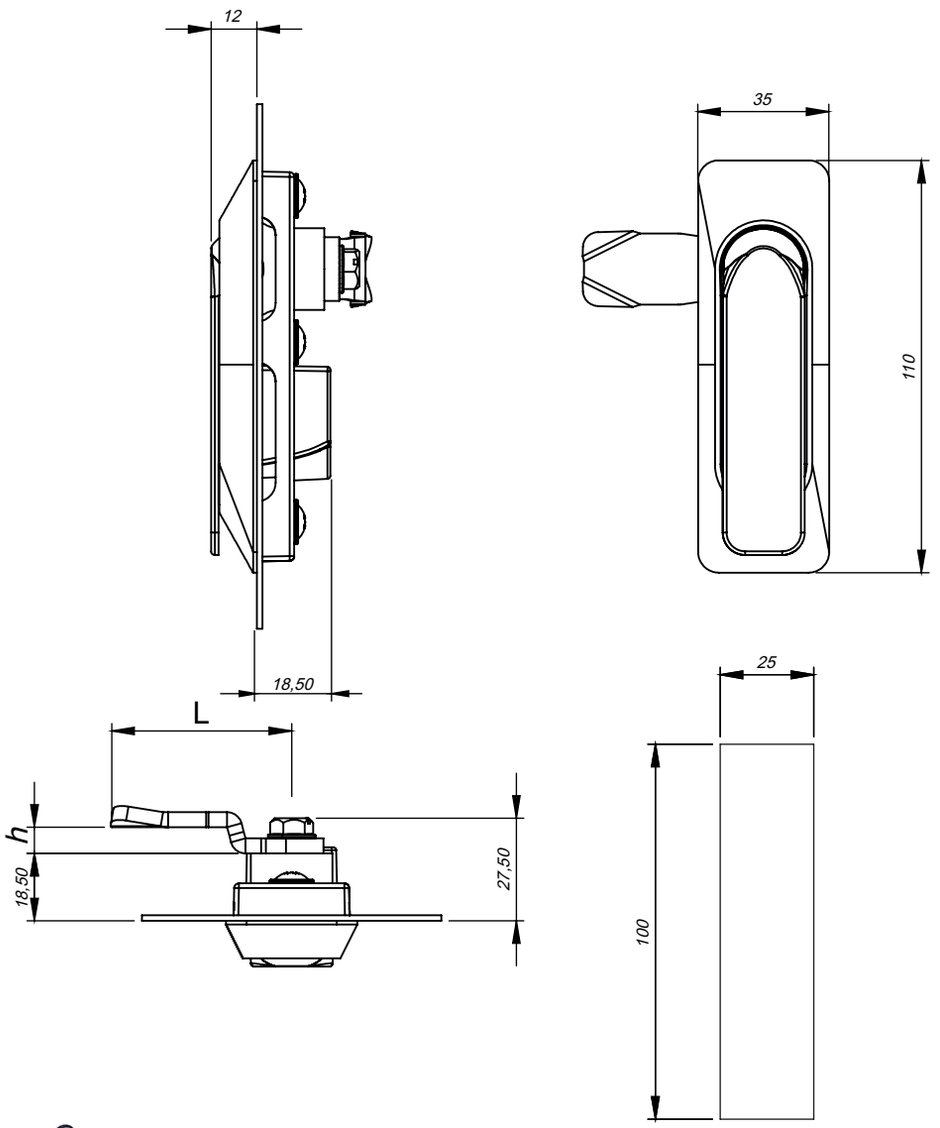

Geçiş Ölçüsü
Cut Out

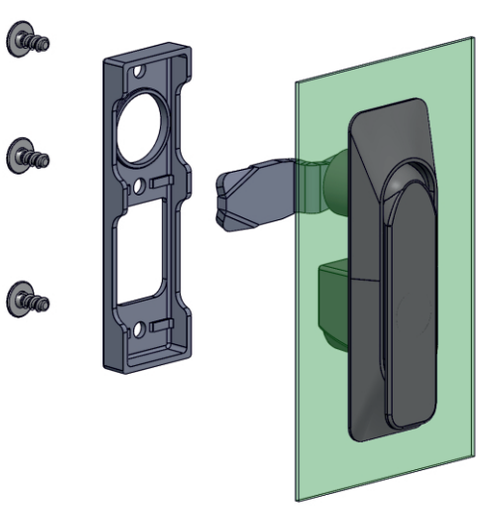

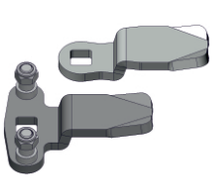

Kullanım Alanları

* Elektrik Panoları
* Bilgisayar Kabinleri
* Makine Kapakları

Malzeme

* Gövde: Polyamide
  DIN-EN ISO 1043-1 PA6 GFR30
* Dil(CC): :Çelik veya Plastik

Applications

* Enclosures
* Rack Cabinets
* Machinery Covers

Material

* Body: Polyamide
  DIN-EN ISO 1043-1 PA6 GFR30
* Cam (CC): Steel or PA6

Grup Kodu	Fişe Kodu	Dil Kodu
Group Code	Driver Code	Cam Code
KI07	.00 Fişesiz Without Cylinder	.CC Diller için Sayfa:1 - Tablo: 1/2/3 For cams please check Page:1 - Table: 1/2/3

KI07

IP65

KOLLU PANO KİLİDİ 07 (Plastik)

SWING HANDLE 07 (Plastik)

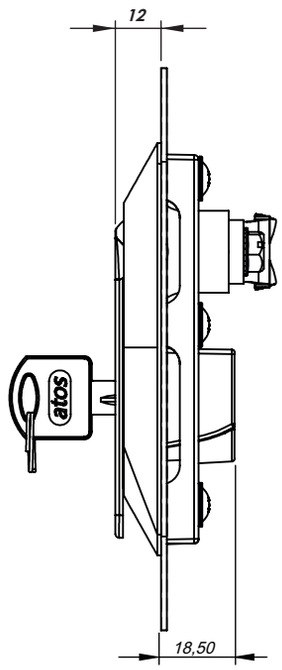

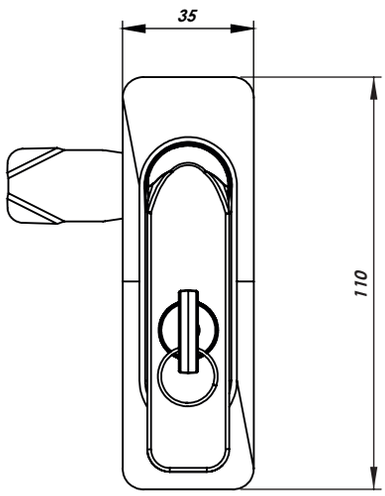



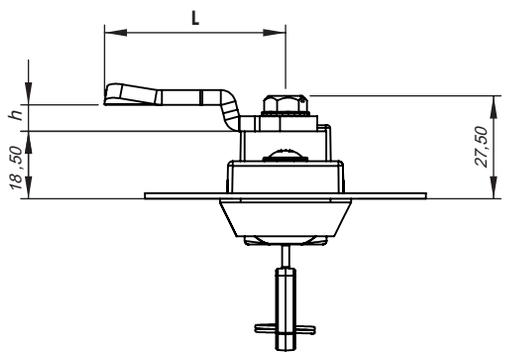

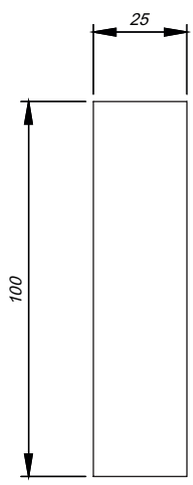

Geçiş Ölçüsü
Cut Out



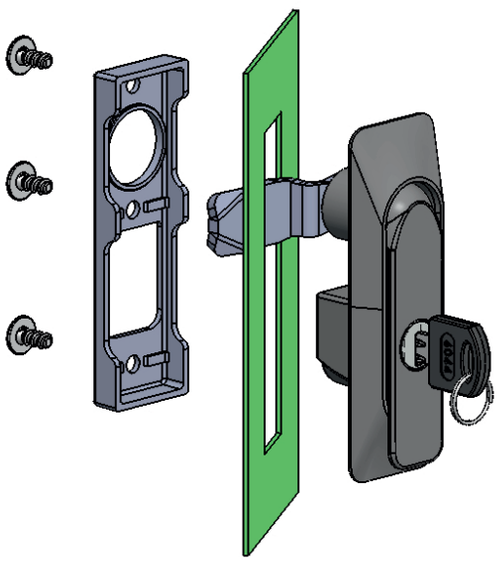

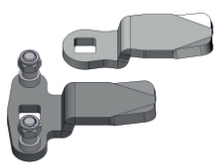

Grup Kodu	Fişe Kodu	Dil Kodu	Anahtar
Group Code	Driver Code	Cam Code	Key
KI07	.DD **Fişe Kodu için Sayfa:2 - Tablo: A** For Driver Code please check Page:2 - Table: A	.CC **Diller için Sayfa:1 - Tablo: 1/2/3** For cams please check Page:1 - Table: 1/2/3	.0 .1 .2

Kullanım Alanları

* Elektrik Panoları
* Bilgisayar Kabinleri
* Makine Kapakları

Malzeme

* Gövde: Polyamide
  DIN-EN ISO 1043-1 PA6 GFR30
* Dil(CC): :Çelik veya Plastik

Applications

* Enclosures
* Rack Cabinets
* Machinery Covers

Material

* Body: Polyamide
  DIN-EN ISO 1043-1 PA6 GFR30
* Cam (CC): Steel or PA6

KI02 IP65

KOLLU PANO KİLİDİ 02
SWING HANDLE 02



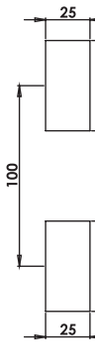

Geçiş Ölçüsü
Cut Out

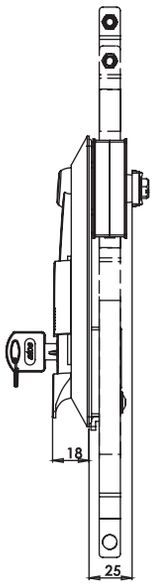

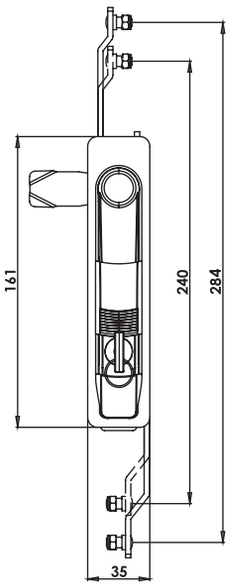

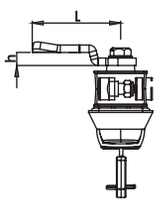

KI12 IP65

KOLLU PANO KİLİDİ 12 (Asma Kilit Hamilli)
SWING HANDLE 12 (For Padlock)



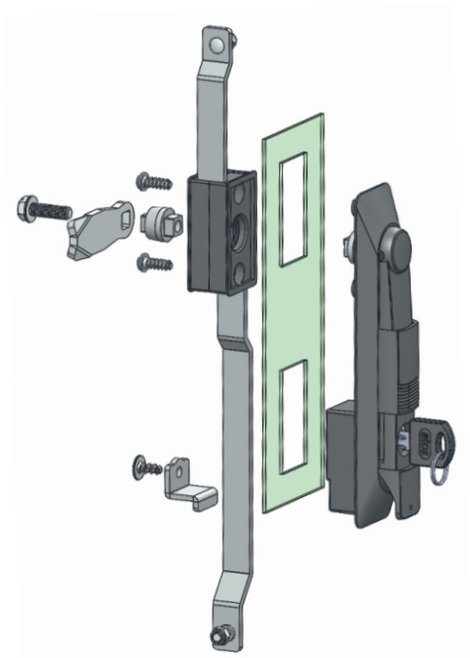

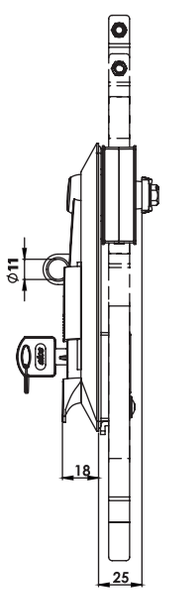

Kullanım Alanları
* Elektrik Panoları
* Makina Kapakları
* Bilgisayar Kabinleri

Malzeme
* Gövde: Polyamide
  DIN-EN ISO 1043-1 PA6 GFR30
* Kol : Polyamide
  DIN-EN ISO 1043-1 PA6 GFR30
* P: Mekanizma:Polyamide
  DIN-EN ISO 1043-1 PA6 GFR30
* Z: Mekanizma:Zamak
  DIN-EN 1774-ZnAl4Cu1
* Dil (CC):Çelik veya Plastik /
* Conta : Poliüretan
* Asma Kilit Hamili : Zamak
  DIN-EN 1774-ZnAl4Cu1

Applications
* Enclosures
* Machinery Covers
* Rack Cabinets

Material
* Body: Polyamide
  DIN-EN ISO 1043-1 PA6 GFR30
* Handle: Polyamide
  DIN-EN ISO 1043-1 PA6 GFR30
* P: Mechanism:Polyamide
  DIN-EN ISO 1043-1 PA6 GFR30
* Z: Mechanism:Zamak
  DIN-EN 1774-ZnAl4Cu1
* Cam (CC): Steel or Pa6
* Seal: Polyurethane
* Padlock :Zamak
  DIN-EN 1774-ZnAl4Cu1

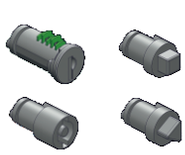

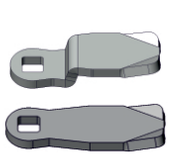

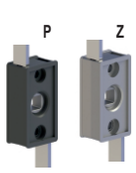

Grup Kodu	Fişe-Göbek Kodu	Dil Kodu	Mekanizma	Anahtar
Group Code	Cylinder-Driver Code	Cam Code	Mechanism	Key
KI02	.DD Fişeler - Göbekler için Sayfa: 2 - Tablo: A/B For cylinders - drivers please check Page: 2 - Table: A/B	.CC Diller için Sayfa:1 - Tablo: 1 For cams please check Page:1 - Table: 1	.M	.0
KI12				.1
				.2
			Z: Zamak P: Plastik / Polyamide	

KI22

IP65

KOLLU PANO KİLİDİ 22 (Metal Kollu)

SWING HANDLE 22 (Metal Handle)

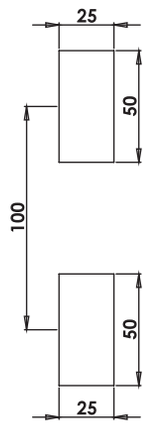

Geçiş Ölçüsü
Cut Out

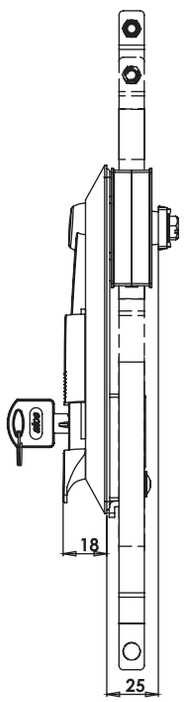

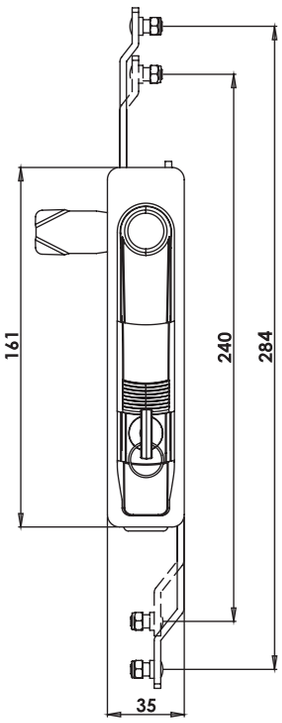

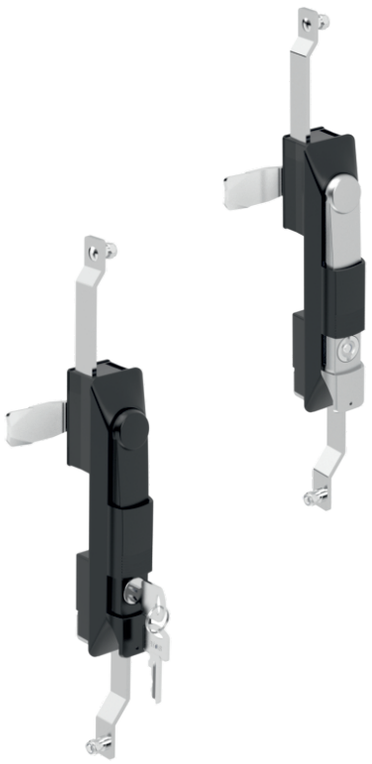

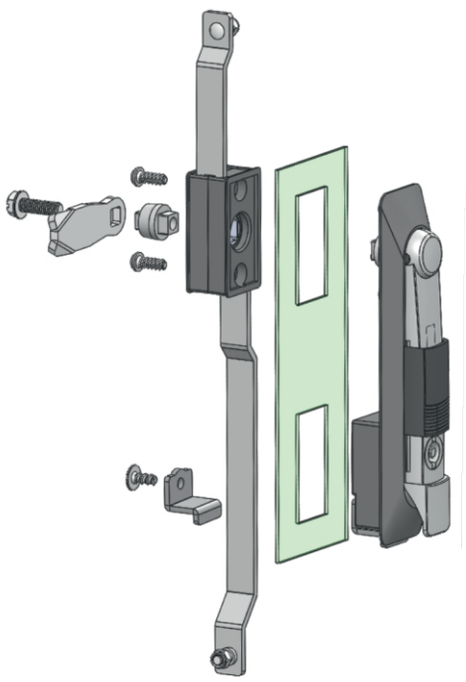

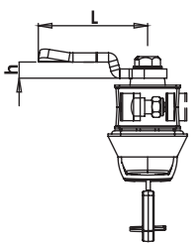

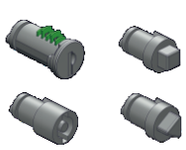

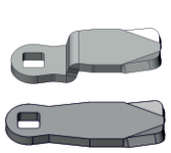

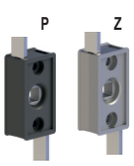

Grup Kodu	Yüzey Kaplama	Fişe-Göbek Kodu	Dil Kodu	Mekanizma	Anahtar
Group Code	Finish	Cylinder-Driver Code	Cam Code	Mechanism	Key
KI22	.2	.DD Fişeler - Göbekler için Sayfa: 2 - Tablo: A/B For cylinders - drivers please check Page: 2 - Table: A/B	.CC Diller için Sayfa:1 - Tablo: 1 For cams please check Page:1 - Table: 1	.M	.0
	.5				.1
	2: Krom / Chrome			Z: Zamak	.2
	5: S. Boyalı / Black Coated			P: Plastik / Polyamide	

Kullanım Alanları

* Elektrik Panoları
* Makina Kapakları
* Bilgisayar Kabinleri

Malzeme

* Gövde: Polyamide
  DIN-EN ISO 1043-1 PA6 GFR30
* Kol: :Zamak
  DIN-EN 1774-ZnAl4Cu
* P: Mekanizma:Polyamide
  DIN-EN ISO 1043-1 PA6 GFR30
* Z: Mekanizma:Zamak
  DIN-EN 1774-ZnAl4Cu1
* Dil (CC):Çelik veya Plastik
* Conta : Poliüretan
* 2: Kaplama: Krom Kapl.
  5: Kaplama: Boyalı

Applications

* Enclosures
* Machinery Covers
* Rack Cabinets

Material

* Body: Polyamide
  DIN-EN ISO 1043-1 PA6 GFR30
* Handle: Zamak
  DIN-EN 1774-ZnAl4Cu1
* P: Mechanism:Polyamide
  DIN-EN ISO 1043-1 PA6 GFR30
* Z: Mechanism:Zamak
  DIN-EN 1774-ZnAl4Cu1
* Cam (CC): Steel or PA6
* Seal: Polyurethane
* 2: Finish: Chrome Plated
  5: Finish: Black Coated

KI32

IP65

KOLLU PANO KİLİDİ 32 (Metal)

SWING HANDLE 32 (Metal)

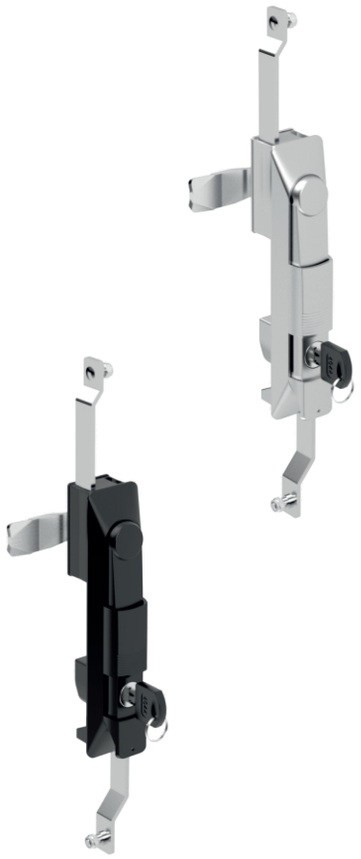

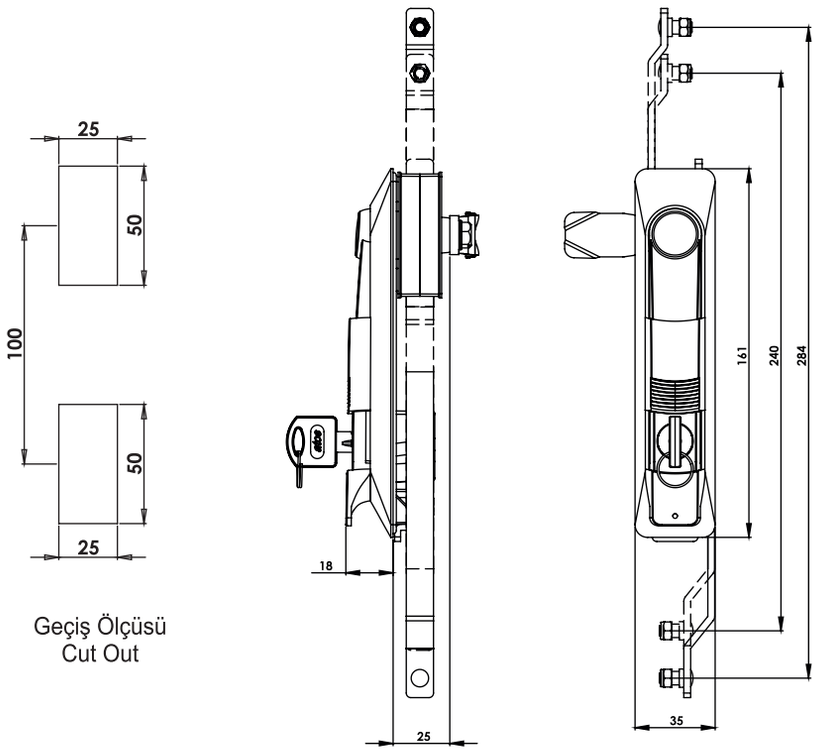

Geçiş Ölçüsü
Cut Out

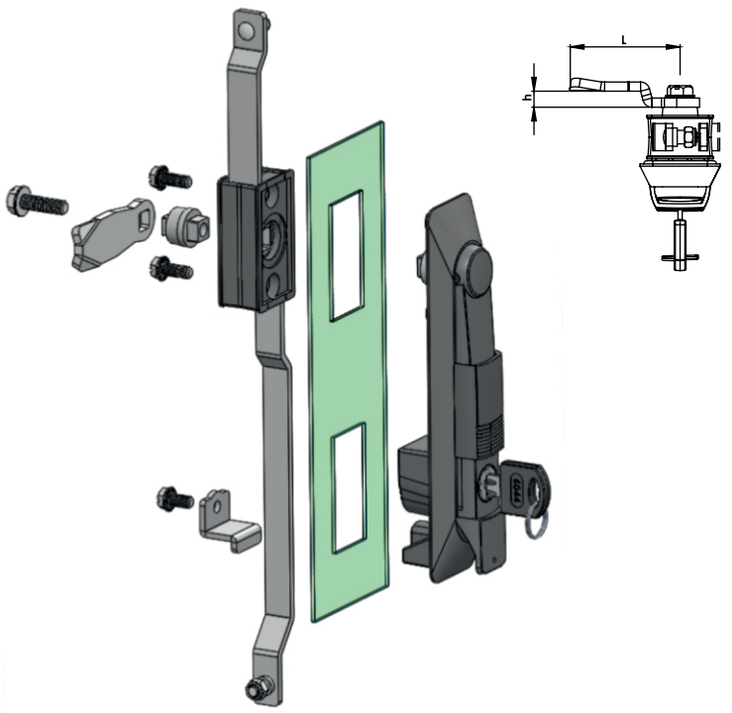

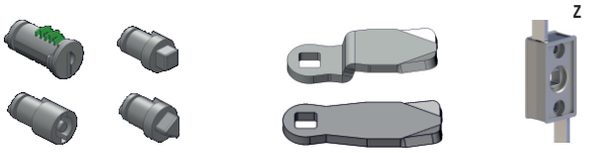

Kullanım Alanları

* Elektrik Panoları
* Makina Kapakları
* Bilgisayar Kabinleri

Malzeme

* Gövde: Zamak
  DIN-EN 1774-ZnAl4Cu1
* Kol: Zamak
  DIN-EN 1774-ZnAl4Cu1
* Z: Mekanizma:Zamak
  DIN-EN 1774-ZnAl4Cu1
* Dil (CC):Çelik
* Conta : Poliüretan
* 2: Kaplama: Krom Kapl.
  5: Kaplama: Boyalı

Applications

* Enclosures
* Machinery Covers
* Rack Cabinets

Material

* Body: Zamak
  DIN-EN 1774-ZnAl4Cu1
* Handle: Zamak
  DIN-EN 1774-ZnAl4Cu1
* Z: Mechanism:Zamak
  DIN-EN 1774-ZnAl4Cu1
* Cam (CC): Steel
* Seal: Polyurethane
* 2: Finish: Chrome Plated
  5: Finish: Black Coated

Grup Kodu	Yüzey Kaplama	Fişe-Göbek Kodu	Dil Kodu	Mekanizma	Anahtar
Group Code	Finish	Cylinder-Driver Code	Cam Code	Mechanism	Key
KI32	.2	.DD Fişeler - Göbekler için Sayfa: 2 - Tablo: A/B For cylinders - drivers please check Page: 2 - Table: A/B	.CC Diller için Sayfa:1 - Tablo: 1 For cams please check Page:1 - Table: 1	.Z	.0
	.5				.1
	2: Krom / Chrome				.2
	5: S. Boyalı / Black Coated			Z: Zamak	

KI42

IP65

KOLLU PANO KİLİDİ 42 (Asma Kilit Hamilli - Metal)

SWING HANDLE 42 (For Pad Lock - Metal)



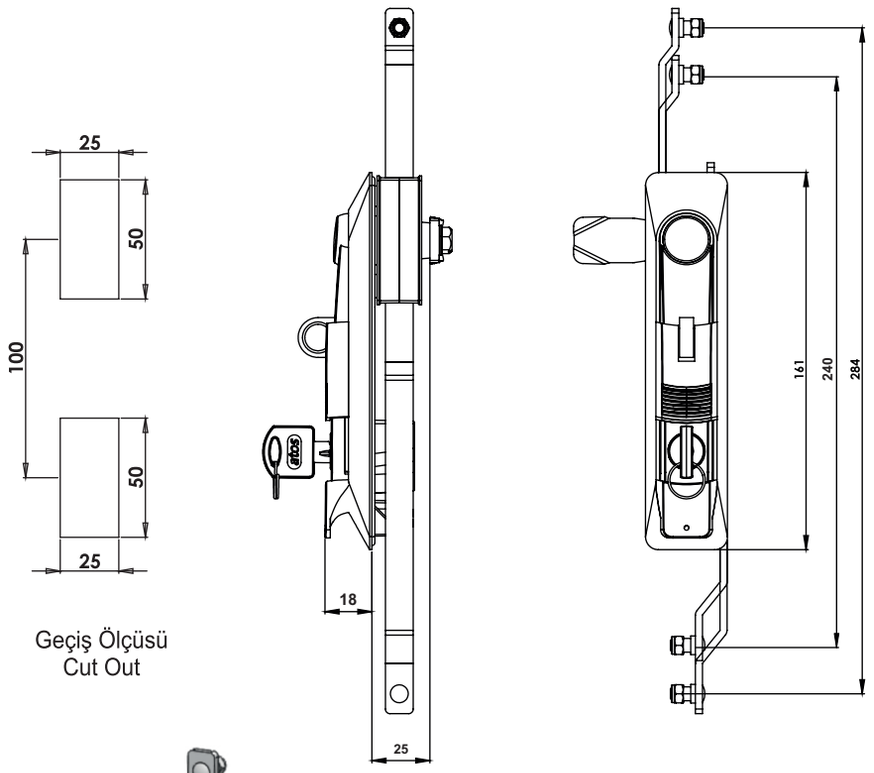

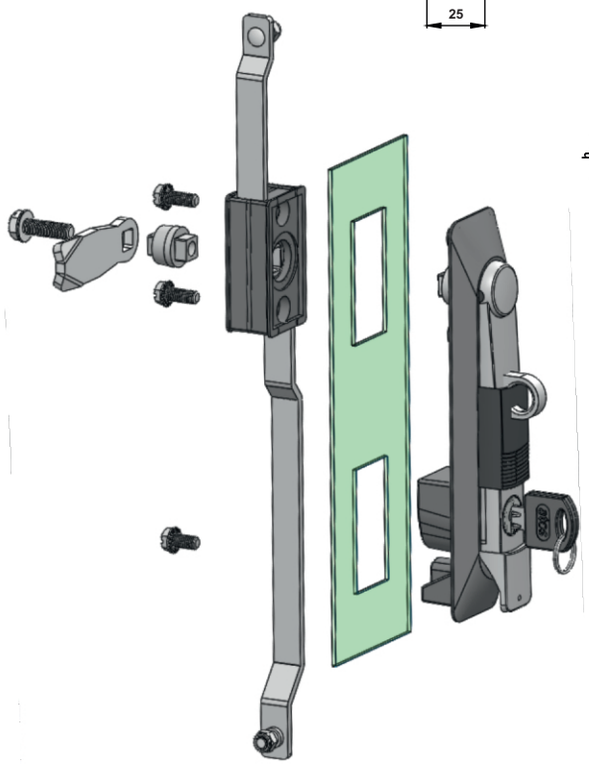

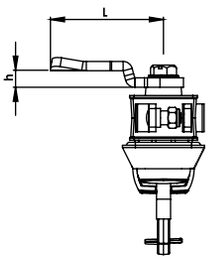

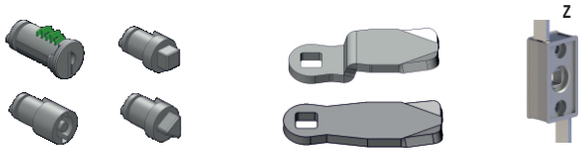

Grup Kodu	Yüzey Kaplama	Fişe-Göbek Kodu	Dil Kodu	Mekanizma	Anahtar
Group Code	Finish	Cylinder-Driver Code	Cam Code	Mechanism	Key
KI42	.2	.DD Fişeler - Göbekler için Sayfa: 2 - Tablo: A/B For cylinders - drivers please check Page: 2 - Table: A/B	.CC Diller için Sayfa:1 - Tablo: 1 For cams please check Page:1 - Table: 1	.Z	.0
	.5				.1
	2: Krom / Chrome				.2
	5: S. Boyalı / Black Coated			Z: Zamak	

Kullanım Alanları

* Elektrik Panoları
* Makina Kapakları
* Bilgisayar Kabinleri

Malzeme

* Gövde: Zamak
  DIN-EN 1774-ZnAl4Cu1
* Kol: :Zamak
  DIN-EN 1774-ZnAl4Cu1
* Z: Mekanizma:Zamak
  DIN-EN 1774-ZnAl4Cu1
* Dil (CC):Çelik
* Conta : Poliüretan
* Asma Kilit Hamili : Zamak
  DIN-EN 1774-ZnAl4Cu1
* 2: Kaplama: Krom Kapl.
  5: Kaplama: Boyalı

Applications

* Enclosures
* Machinery Covers
* Rack Cabinets

Material

* Body: Zamak
  DIN-EN 1774-ZnAl4Cu1
* Handle: Zamak
  DIN-EN 1774-ZnAl4Cu1
* Z: Mechanism:Zamak
  DIN-EN 1774-ZnAl4Cu1
* Cam (CC): Steel
* Seal: Polyurethane
* Padlock:Zamak DIN-EN 1774-ZnAl4Cu1
* 2: Finish: Chrome Plated
  5: Finish: Black Coated

KI26

IP65

KOLLU PANO KİLİDİ 26 (Metal Kollu)

SWING HANDLE 26 (Metal Handle)

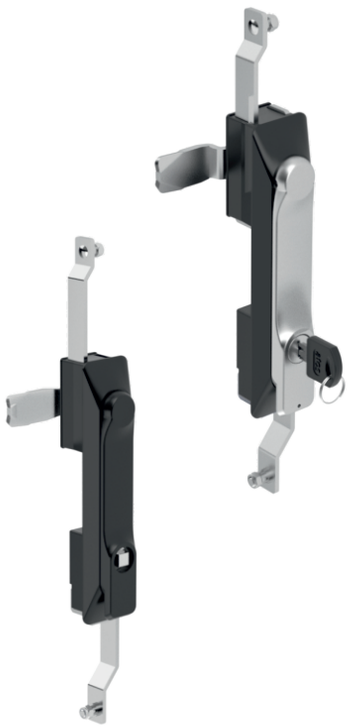

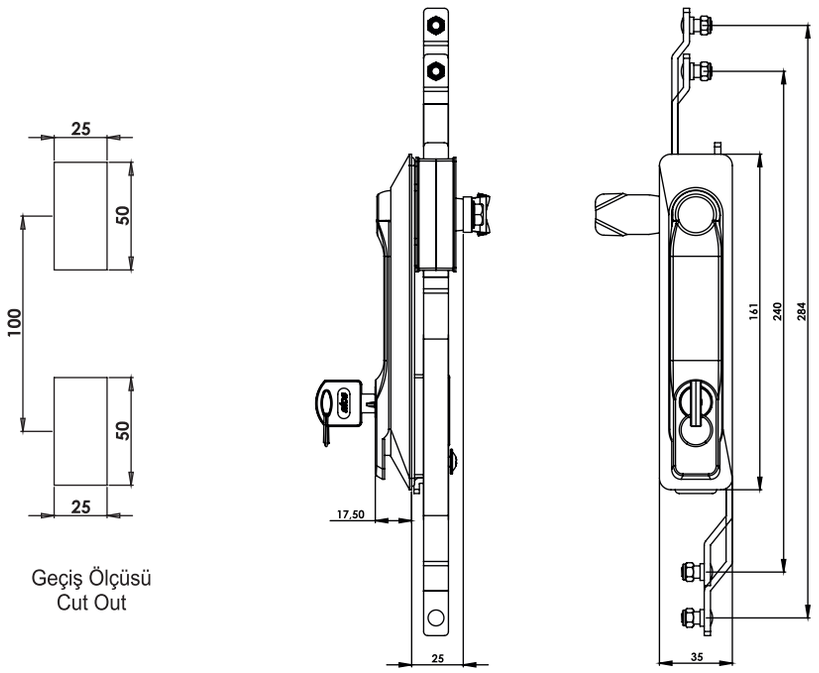

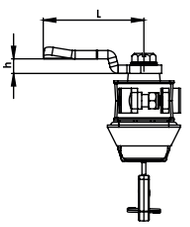

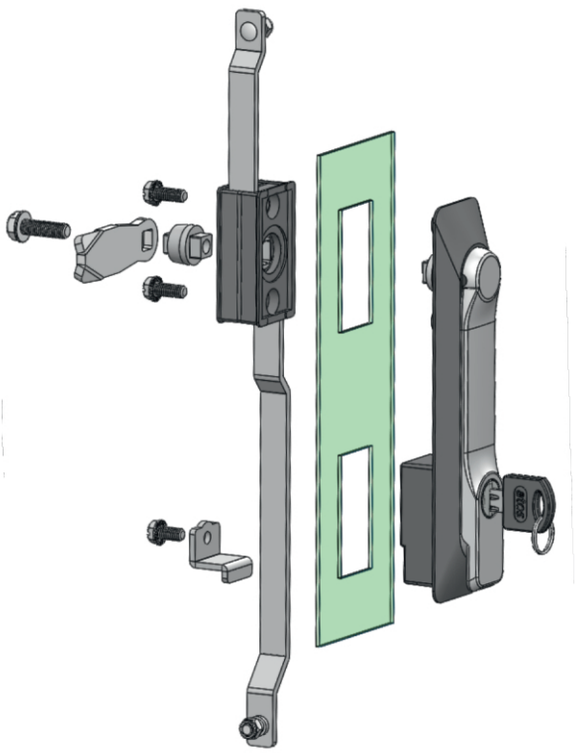

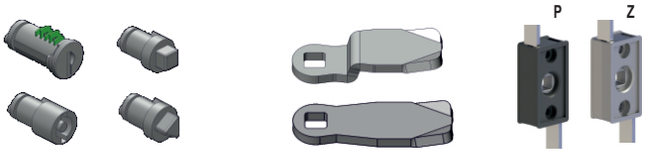

Kullanım Alanları

* Elektrik Panoları
* Makina Kapakları
* Bilgisayar Kabinleri

Malzeme

* Gövde: Polyamide
  DIN-EN ISO 1043-1 PA6 GFR30
* Kol: :Zamak
  DIN-EN 1774-ZnAl4Cu1
* P: Mekanizma:Polyamide
  DIN-EN ISO 1043-1 PA6 GFR30
* Z: Mekanizma:Zamak
  DIN-EN 1774-ZnAl4Cu1
* Dil (CC):Çelik veya Plastik
* Conta : Poliüretan
* 2: Kaplama: Krom Kapl.
  5: Kaplama: Boyalı

Applications

* Enclosures
* Machinery Covers
* Rack Cabinets

Material

* Body: Polyamide
  DIN-EN ISO 1043-1 PA6 GFR30
* Handle: Zamak
  DIN-EN 1774-ZnAl4Cu1
* P: Mechanism:Polyamide
  DIN-EN ISO 1043-1 PA6 GFR30
* Z: Mechanism:Zamak
  DIN-EN 1774-ZnAl4Cu1
* Cam (CC): Steel or PA6
* Seal: Polyurethane
* 2: Finish: Chrome Plated
  5: Finish: Black Coated

Grup Kodu	Yüzey Kaplama	Fişe-Göbek Kodu	Dil Kodu	Mekanizma
Group Code	Finish	Cylinder-Driver Code	Cam Code	Mechanism
KI26	.2	.DD Fişeler - Göbekler için Sayfa: 2 - Tablo: A/B For cylinders - drivers please check Page: 2 - Table: A/B	.CC Diller için Sayfa:1 - Tablo: 1 For cams please check Page:1 - Table: 1	.M
	.5			
	2: Krom / Chrome			Z: Zamak
	5: S. Boyalı / Black Coated			P: Plastik / Polyamide

KI36

KOLLU PANO KİLİDİ 36 (Asma Kilit Hamilli-Metal Kollu)

SWING HANDLE 36 (For Pad Lock-Metal Handle)



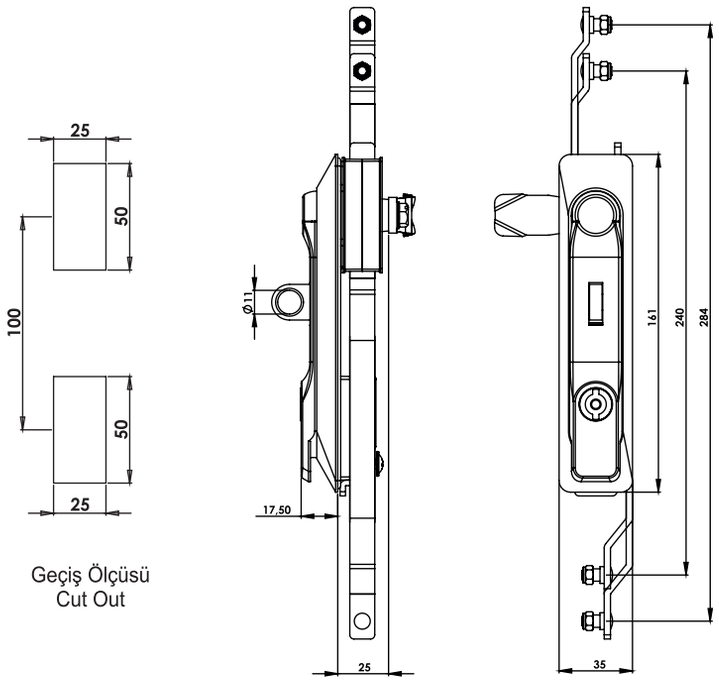

Geçiş Ölçüsü
Cut Out

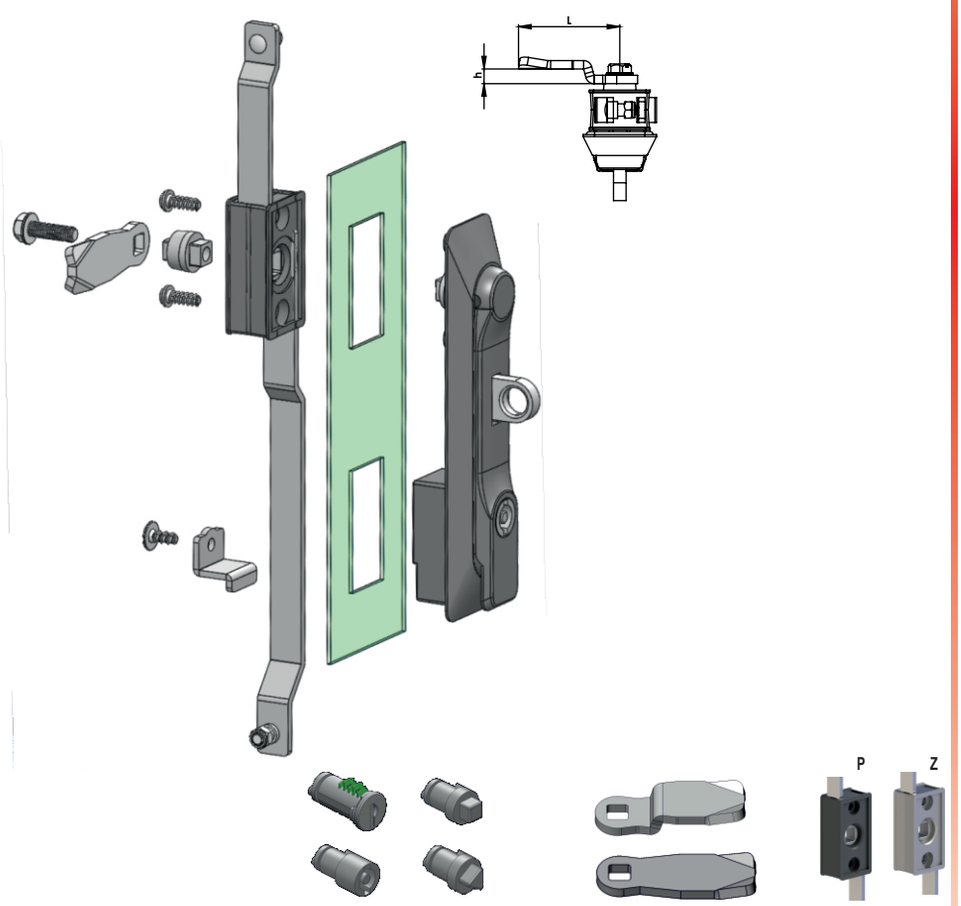

Grup Kodu	Yüzey Kaplama	Fişe-Göbek Kodu	Dil Kodu	Mekanizma
Group Code	Finish	Cylinder-Driver Code	Cam Code	Mechanism
KI36	.2	.DD Fişeler - Göbekler için Sayfa: 2 - Tablo: A/B For cylinders - drivers please check Page: 2 - Table: A/B	.CC Diller için Sayfa:1 - Tablo: 1 For cams please check Page:1 - Table: 1	.M
	.5			
	2: Krom / Chrome			Z: Zamak
	5: S. Boyalı / Black Coated			P: Plastik / Polyamide

Kullanım Alanları

* Elektrik Panoları
* Makina Kapakları
* Bilgisayar Kabinleri

Malzeme

* Gövde: Polyamide
  DIN-EN ISO 1043-1 PA6 GFR30
* Kol: :Zamak
  DIN-EN 1774-ZnAl4Cu1
* P: Mekanizma:Polyamide
  DIN-EN ISO 1043-1 PA6 GFR30
* Z: Mekanizma:Zamak
  DIN-EN 1774-ZnAl4Cu1
* Dil (CC):Çelik veya Plastik
* Conta : Poliüretan
* Asma Kilit Hamili : Zamak
  DIN-EN 1774-ZnAl4Cu1
* 2: Kaplama: Krom Kapl.
  5: Kaplama: Boyalı

Applications

* Enclosures
* Machinery Covers
* Rack Cabinets

Material

* Body: Polyamide
  DIN-EN ISO 1043-1 PA6 GFR30
* Handle: Zamak
  DIN-EN 1774-ZnAl4Cu1
* P: Mechanism:Polyamide
  DIN-EN ISO 1043-1 PA6 GFR30
* Z: Mechanism:Zamak
  DIN-EN 1774-ZnAl4Cu1
* Cam (CC): Steel or PA6
* Seal: Polyurethane
* Padlock:Zamak DIN-EN 1774-ZnAl4Cu1
* 2: Finish: Chrome Plated
  5: Finish: Black Coated

KI46

IP65

KOLLU PANO KİLİDİ 46 (Metal)

SWING HANDLE 46 (Metal)



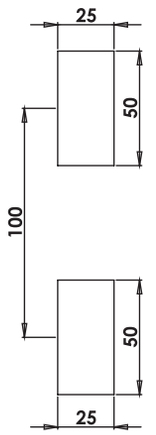

Geçiş Ölçüsü
Cut Out

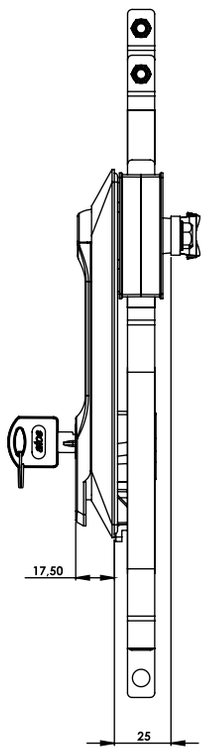

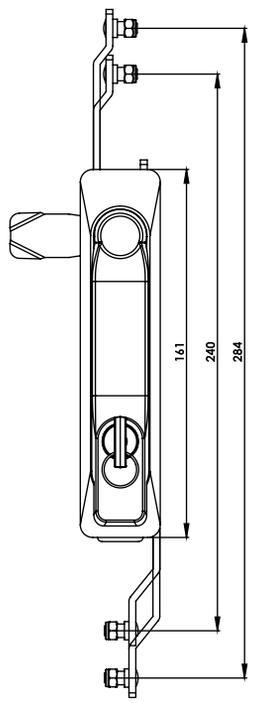

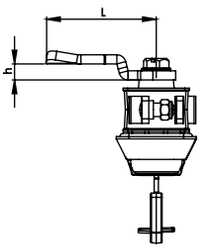

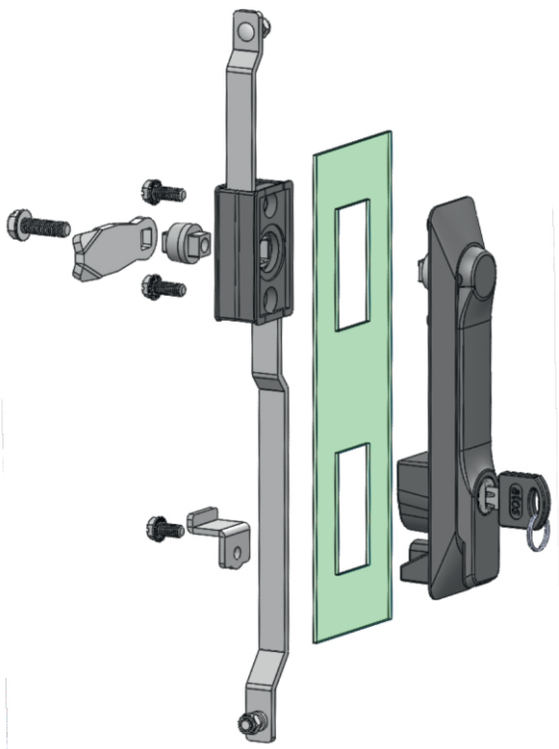

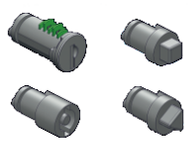

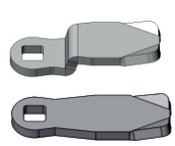



Kullanım Alanları

* Elektrik Panoları
* Makina Kapakları
* Bilgisayar Kabinleri

Malzeme

* Gövde: Zamak
  DIN-EN 1774-ZnAl4Cu1
* Kol: :Zamak
  DIN-EN 1774-ZnAl4Cu1
* Z: Mekanizma:Zamak
  DIN-EN 1774-ZnAl4Cu1
* Dil (CC):Çelik
* Conta : Poliüretan
* 2: Kaplama: Krom Kapl.
  5: Kaplama: Boyalı

Applications

* Enclosures
* Machinery Covers
* Rack Cabinets

Material

* Body: Zamak
  DIN-EN 1774-ZnAl4Cu1
* Handle: Zamak
  DIN-EN 1774-ZnAl4Cu1
* Z: Mechanism:Zamak
  DIN-EN 1774-ZnAl4Cu1
* Cam (CC): Steel
* Seal: Polyurethane
* 2: Finish: Chrome Plated
  5: Finish: Black Coated

Grup Kodu	Yüzey Kaplama	Fişe-Göbek Kodu	Dil Kodu	Mekanizma
Group Code	Finish	Cylinder-Driver Code	Cam Code	Mechanism
KI46	.2	.DD Fişeler - Göbekler için Sayfa: 2 - Tablo: A/B For cylinders - drivers please check Page: 2 - Table: A/B	.CC Diller için Sayfa:1 - Tablo: 1 For cams please check Page:1 - Table: 1	.Z
	.5			
	2: Krom / Chrome			Z: Zamak
	5: S. Boyalı / Black Coated			

KI56

KOLLU PANO KİLİDİ 56 (Asma Kilit Hamilli-Metal)

SWING HANDLE 56 (For Pad Lock-Metal)

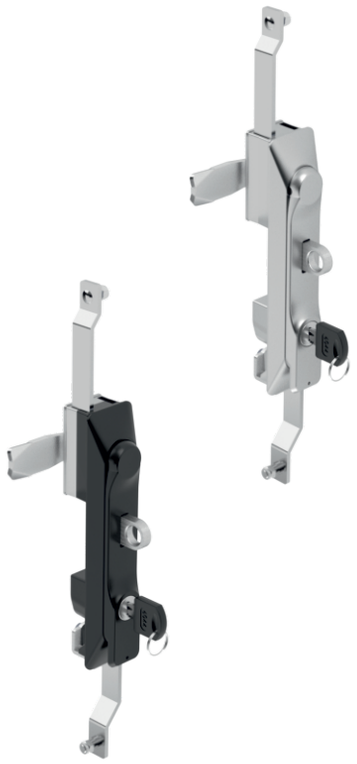

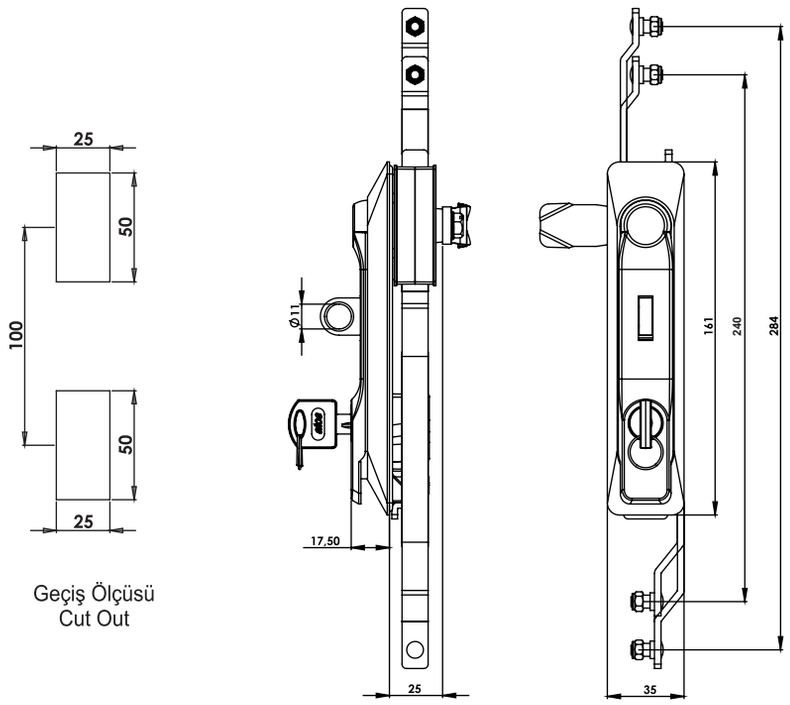

Geçiş Ölçüsü
Cut Out

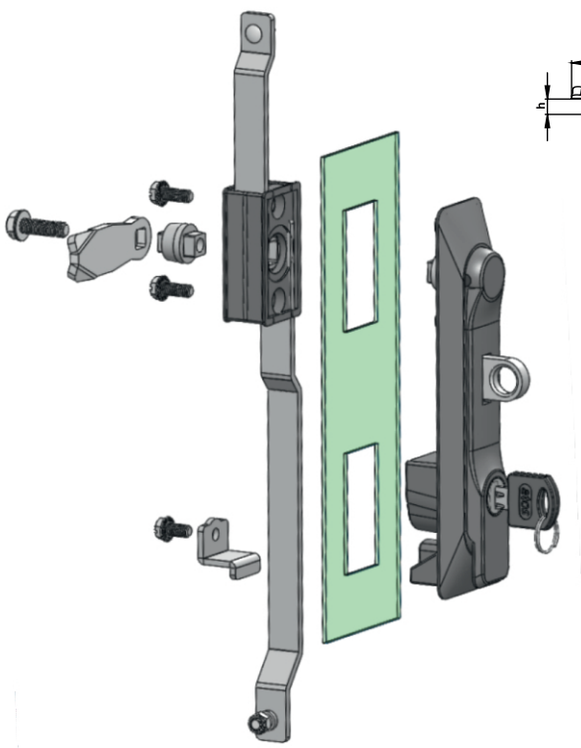

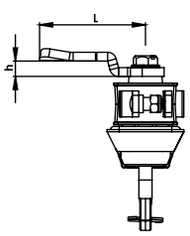





Grup Kodu	Yüzey Kaplama	Fişe-Göbek Kodu	Dil Kodu	Mekanizma
Group Code	Finish	Cylinder-Driver Code	Cam Code	Mechanism
KI56	.2	.DD Fişeler - Göbekler için Sayfa: 2 - Tablo: A/B For cylinders - drivers please check Page: 2 - Table: A/B	.CC Diller için Sayfa:1 - Tablo: 1 For cams please check Page:1 - Table: 1	.Z
	.5			
	2: Krom / Chrome			Z: Zamak
	5: S. Boyalı / Black Coated			

Kullanım Alanları

* Elektrik Panoları
* Makina Kapakları
* Bilgisayar Kabinleri

Malzeme

* Gövde: Zamak
  DIN-EN 1774-ZnAl4Cu1
* Kol: :Zamak
  DIN-EN 1774-ZnAl4Cu1
* Z: Mekanizma:Zamak
  DIN-EN 1774-ZnAl4Cu1
* Dil (CC):Çelik
* Conta : Poliüretan
* Asma Kilit Hamili : Zamak
  DIN-EN 1774-ZnAl4Cu1
* 2: Kaplama: Krom Kapl.
  5: Kaplama: Boyalı

Applications

* Enclosures
* Machinery Covers
* Rack Cabinets

Material

* Body: Zamak
  DIN-EN 1774-ZnAl4Cu1
* Handle: Zamak
  DIN-EN 1774-ZnAl4Cu1
* Z: Mechanism:Zamak
  DIN-EN 1774-ZnAl4Cu1
* Cam (CC): Steel
* Seal: Polyurethane
* Padlock:Zamak DIN-EN 1774-ZnAl4Cu1
* 2: Finish: Chrome Plated
  5: Finish: Black Coated

KI06

IP65

KOLLU PANO KİLİDİ 06 (Basmalı - Metal Kollu)

SWING HANDLE 06 (Push - Metal Handle)



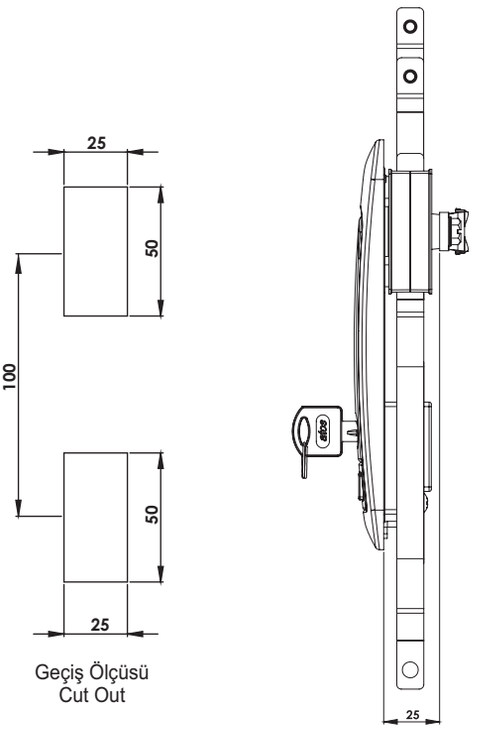

Geçiş Ölçüsü
Cut Out

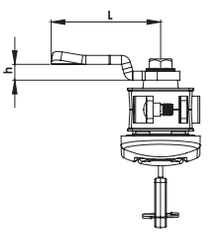

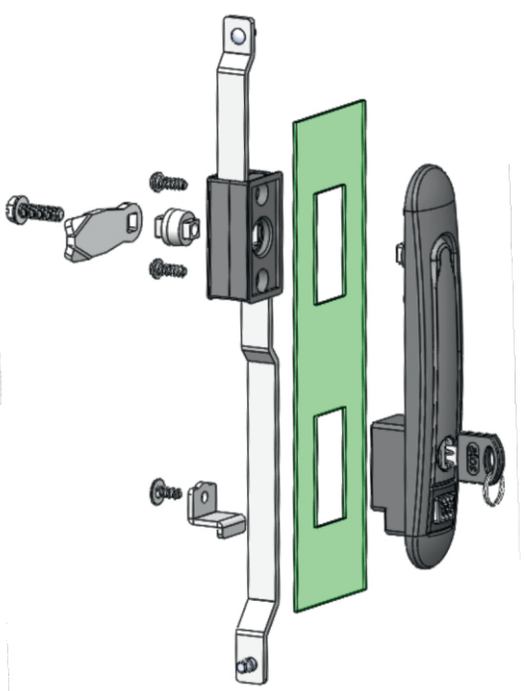

Kullanım Alanları

* Elektrik Panoları
* Makina Kapakları
* Bilgisayar Kabinleri

Malzeme

* Gövde: Polyamide
  DIN-EN ISO 1043-1 PA6 GFR30
* Kol: :Zamak
  DIN-EN 1774-ZnAl4Cu1
* P: Mekanizma:Polyamide
  DIN-EN ISO 1043-1 PA6 GFR30
* Z: Mekanizma:Zamak
  DIN-EN 1774-ZnAl4Cu1
* Dil (CC):Çelik veya Plastik
* Conta : Poliüretan
* 2: Kaplama: Krom Kapl.
  5: Kaplama: Boyalı

Applications

* Enclosures
* Machinery Covers
* Rack Cabinets

Material

* Body: Polyamide
  DIN-EN ISO 1043-1 PA6 GFR30
* Handle: Zamak
  DIN-EN 1774-ZnAl4Cu1
* P: Mechanism:Polyamide
  DIN-EN ISO 1043-1 PA6 GFR30
* Z: Mechanism:Zamak
  DIN-EN 1774-ZnAl4Cu1
* Cam (CC): Steel or PA6
* Seal: Polyurethane
* 2: Finish: Chrome Plated
  5: Finish: Black Coated



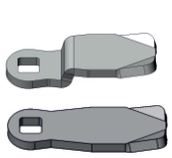

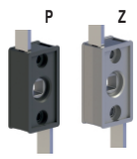

Grup Kodu	Yüzey Kaplama	Fişe Kodu	Dil Kodu	Mekanizma
Group Code	Finish	Cylinder Code	Cam Code	Mechanism
KI06	.2	.DD Fişeler için Sayfa: 2 - Tablo: A For cylinders please check Page: 2 - Table: A	.CC Diller için Sayfa:1 - Tablo: 1 For cams please check Page:1 - Table: 1	.M
	.5			
	2: Krom / Chrome			Z: Zamak
	5: S. Boyalı / Black Coated			P: Plastik / Polyamide

KI44

IP65

KOLLU PANO KİLİDİ 44
SWING HANDLE 44

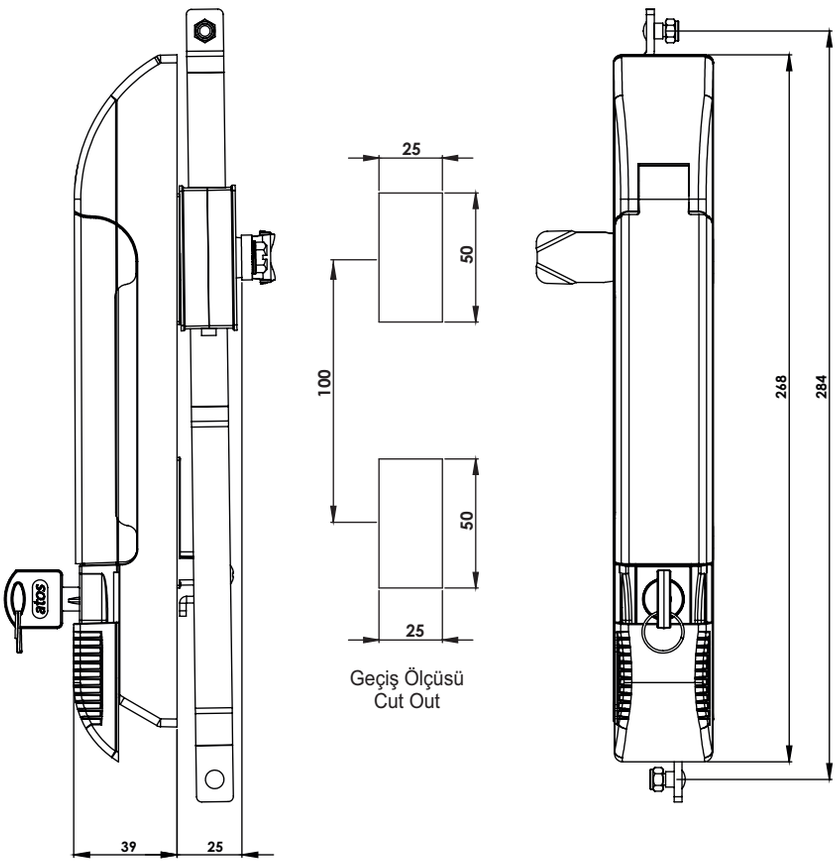

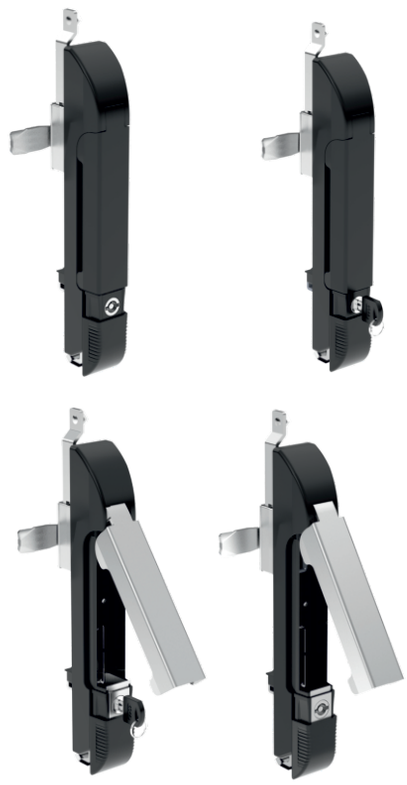

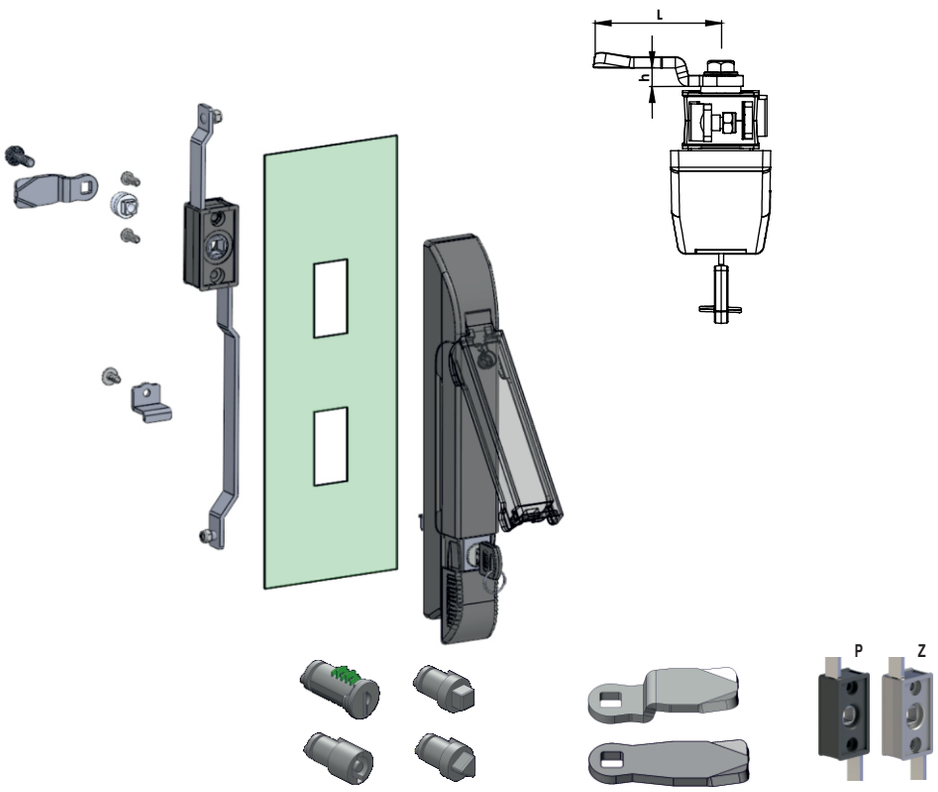

Kullanım Alanları

* Elektrik Panoları
* Makina Kapakları
* Bilgisayar Kabinleri

Malzeme

* Gövde: Polyamide
  DIN-EN ISO 1043-1 PA6 GFR15
* Kol: :Zamak
  DIN-EN 1774-ZnAl4Cu1
* P: Mekanizma:Polyamide
  DIN-EN ISO 1043-1 PA6 GFR15
* Z: Mekanizma:Zamak
  DIN-EN 1774-ZnAl4Cu1
* Dil (CC):Çelik veya Plastik
* Conta : Poliüretan
* 2: Kaplama: Krom Kapl.
  5: Kaplama: Boyalı

Applications

* Enclosures
* Machinery Covers
* Rack Cabinets

Material

* Body: Polyamide
  DIN-EN ISO 1043-1 PA6 GFR15
* Handle: Zamak
  DIN-EN 1774-ZnAl4Cu1
* P: Mechanism:Polyamide
  DIN-EN ISO 1043-1 PA6 GFR15
* Z: Mechanism:Zamak
  DIN-EN 1774-ZnAl4Cu1
* Cam (CC): Steel or PA6
* Seal: Polyurethane
* 2: Finish: Chrome Plated
  5: Finish: Black Coated

Grup Kodu	Yüzey Kaplama	Fişe-Göbek Kodu	Dil Kodu	Mekanizma
Group Code	Finish	Cylinder-Driver Code	Cam Code	Mechanism
KI44	.2	.DD Fişeler - Göbekler için Sayfa: 2 - Tablo: A/B For cylinders - drivers please check Page: 2 - Table: A/B	.CC Diller için Sayfa:1 - Tablo: 1 For cams please check Page:1 - Table: 1	.M
	.5			
	2: Krom / Chrome			Z: Zamak
	5: S. Boyalı / Black Coated			P: Plastik / Polyamide

KI16.23

IP65

KOLLU PANO KİLİDİ 16 (Metal Kollu)

SWING HANDLE 16 (Metal Handle)





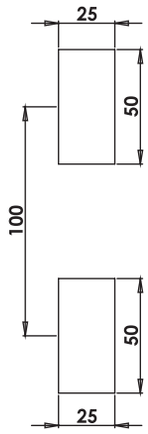

Geçiş Ölçüsü
Cut Out

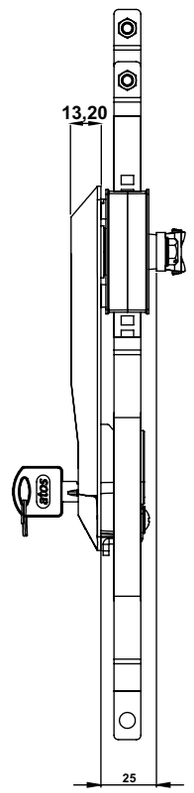

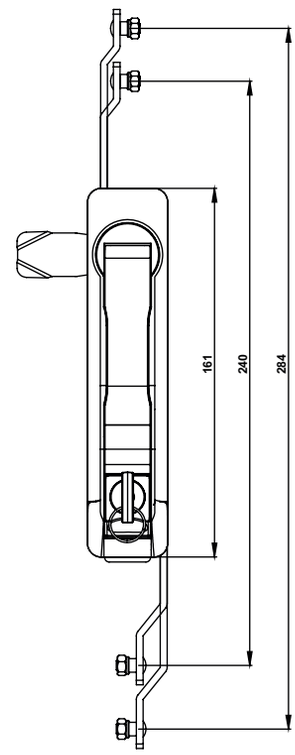

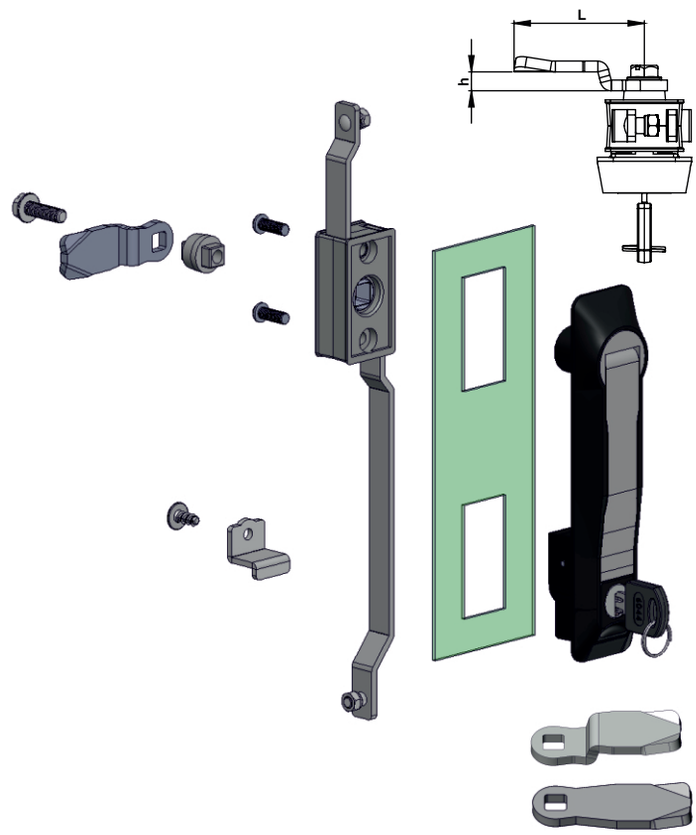

Kullanım Alanları

* Elektrik Panoları
* Makina Kapakları
* Bilgisayar Kabinleri

Malzeme

* Gövde: Polyamide
  DIN-EN ISO 1043-1 PA6 GFR30
* Kol: :Zamak
  DIN-EN 1774-ZnAl4Cu
* P: Mekanizma:Polyamide
  DIN-EN ISO 1043-1 PA6 GFR30
* Z: Mekanizma:Zamak
  DIN-EN 1774-ZnAl4Cu1
* Dil (CC):Çelik veya Plastik
* Conta : Poliüretan
* 2: Kaplama: Krom Kapl.
  5: Kaplama: Boyalı

Applications

* Enclosures
* Machinery Covers
* Rack Cabinets

Material

* Body: Polyamide
  DIN-EN ISO 1043-1 PA6 GFR30
* Handle: Zamak
  DIN-EN 1774-ZnAl4Cu1
* P: Mechanism:Polyamide
  DIN-EN ISO 1043-1 PA6 GFR30
* Z: Mechanism:Zamak
  DIN-EN 1774-ZnAl4Cu1
* Cam (CC): Steel or PA6
* Seal: Polyurethane
* 2: Finish: Chrome Plated
  5: Finish: Black Coated

Grup Kodu	Yüzey Kaplama	Fişe Kodu	Dil Kodu	Mekanizma
Group Code	Finish	Cylinder Code	Cam Code	Mechanism
KI16.23	.2	.DD Fişeler için Sayfa: 2 - Tablo: A For cylinders please check Page: 2 - Table: A	.CC Diller için Sayfa:1 - Tablo: 1 For cams please check Page:1 - Table: 1	.M
	.5			
	2: Krom / Chrome			Z: Zamak
	5: S. Boyalı / Black Coated			P: Plastik / Polyamide

KI18.23

IP65

KOLLU PANO KİLİDİ 18 (Asma Kilit Hamilli-Metal Kollu)

SWING HANDLE 18 (For Pad Lock-Metal Handle)

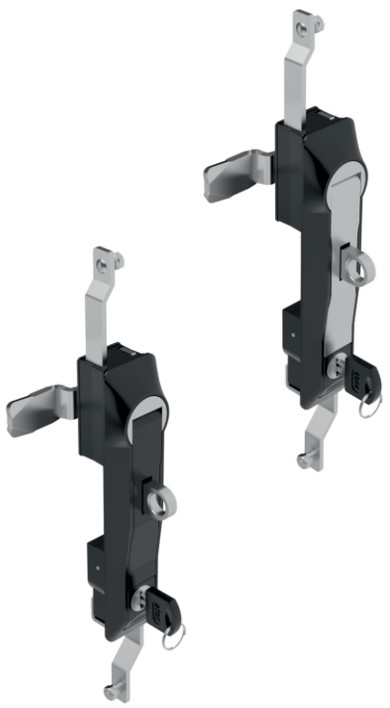

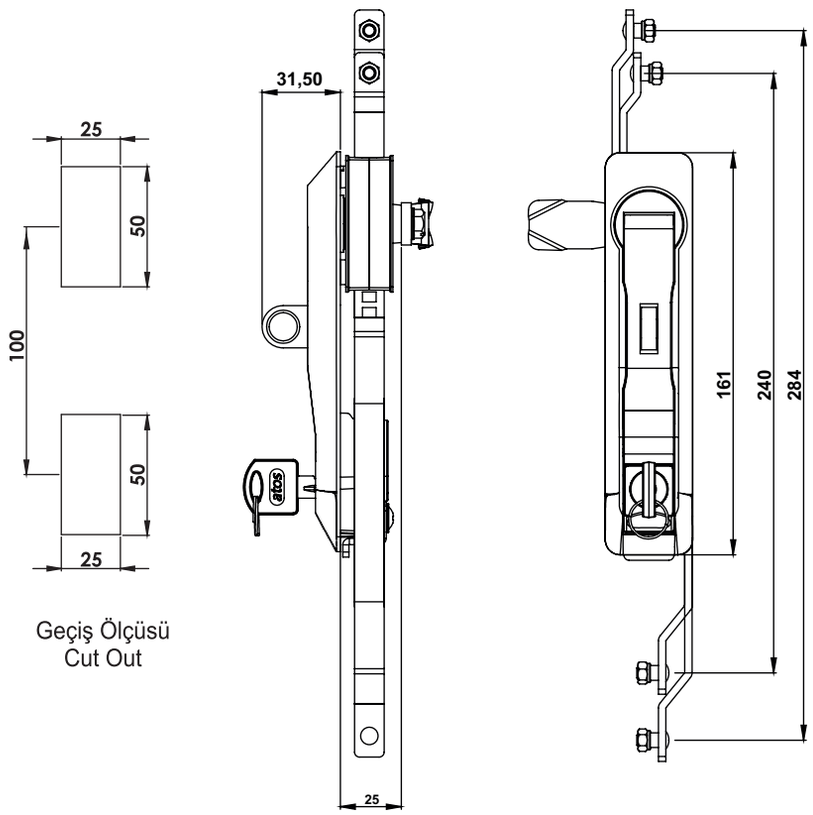

Geçiş Ölçüsü
Cut Out

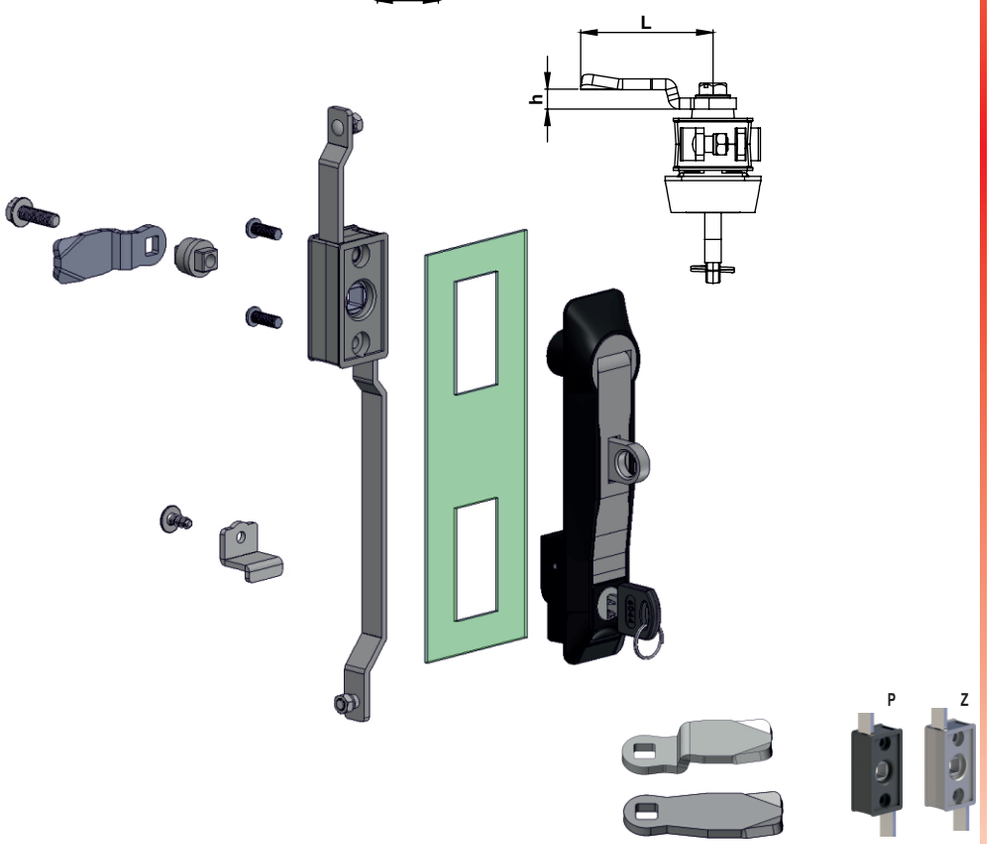

Grup Kodu	Yüzey Kaplama	Fişe Kodu	Dil Kodu	Mekanizma
Group Code	Finish	Cylinder Code	Cam Code	Mechanism
KI18.23	.2 .5	.DD Fişeler için Sayfa: 2 - Tablo: A/B For cylinders please check Page: 2 - Table: A/B	.CC Diller için Sayfa:1 - Tablo: 1 For cams please check Page:1 - Table: 1	.M
	2: Krom / Chrome 5: S. Boyalı / Black Coated			Z: Zamak P: Plastik / Polyamide

Kullanım Alanları

* Elektrik Panoları
* Makina Kapakları
* Bilgisayar Kabinleri

Malzeme

* Gövde: Polyamide
  DIN-EN ISO 1043-1 PA6 GFR30
* Kol: :Zamak
  DIN-EN 1774-ZnAl4Cu1
* P: Mekanizma:Polyamide
  DIN-EN ISO 1043-1 PA6 GFR30
* Z: Mekanizma:Zamak
  DIN-EN 1774-ZnAl4Cu1
* Dil (CC):Çelik veya Plastik
* Conta : Poliüretan
* Asma Kilit Hamili : Zamak
  DIN-EN 1774-ZnAl4Cu1
* 2: Kaplama: Krom Kapl.
  5: Kaplama: Boyalı

Applications

* Enclosures
* Machinery Covers
* Rack Cabinets

Material

* Body: Polyamide
  DIN-EN ISO 1043-1 PA6 GFR30
* Handle: Zamak
  DIN-EN 1774-ZnAl4Cu1
* P: Mechanism:Polyamide
  DIN-EN ISO 1043-1 PA6 GFR30
* Z: Mechanism:Zamak
  DIN-EN 1774-ZnAl4Cu1
* Cam (CC): Steel or PA6
* Seal: Polyurethane
* Padlock:Zamak DIN-EN 1774-ZnAl4Cu1
* 2: Finish: Chrome Plated
  5: Finish: Black Coated

KI28 IP65

KOLLU PANO KİLİDİ 28
SWING HANDLE 28



KI30 IP65

KOLLU PANO KİLİDİ 30 (Asma Kilit Hamilli)
SWING HANDLE 30 (For Padlock)



Kullanım Alanları
* Elektrik Panoları
* Makina Kapakları
* Bilgisayar Kabinleri

Malzeme
* Gövde: Polyamide
  DIN-EN ISO 1043-1 PA6 GFR30
* Kol : Polyamide
  DIN-EN ISO 1043-1 PA6 GFR30
* P: Mekanizma:Polyamide
  DIN-EN ISO 1043-1 PA6 GFR30
* Z: Mekanizma:Zamak
  DIN-EN 1774-ZnAl4Cu1
* Dil (CC):Çelik veya Plastik /
* Conta : Poliüretan
* Asma Kilit Hamili : Zamak
  DIN-EN 1774-ZnAl4Cu1

Applications
* Enclosures
* Machinery Covers
* Rack Cabinets

Material
* Body: Polyamide
  DIN-EN ISO 1043-1 PA6 GFR30
* Handle: Polyamide
  DIN-EN ISO 1043-1 PA6 GFR30
* P: Mechanism:Polyamide
  DIN-EN ISO 1043-1 PA6 GFR30
* Z: Mechanism:Zamak
  DIN-EN 1774-ZnAl4Cu1
* Cam (CC): Steel or Pa6
* Seal: Polyurethane
* Padlock :Zamak
  DIN-EN 1774-ZnAl4Cu1

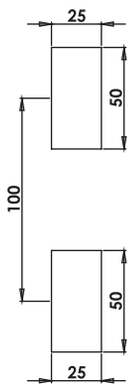

Geçiş Ölçüsü
Cut Out

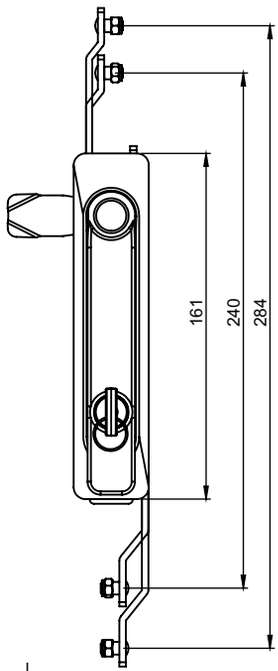

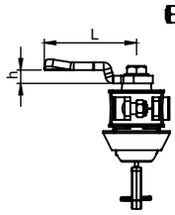

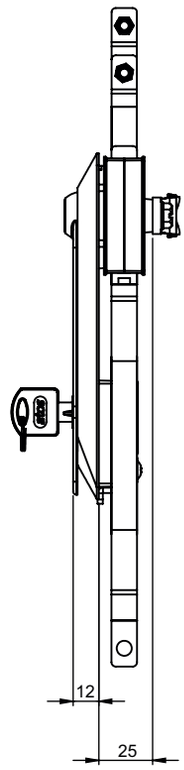

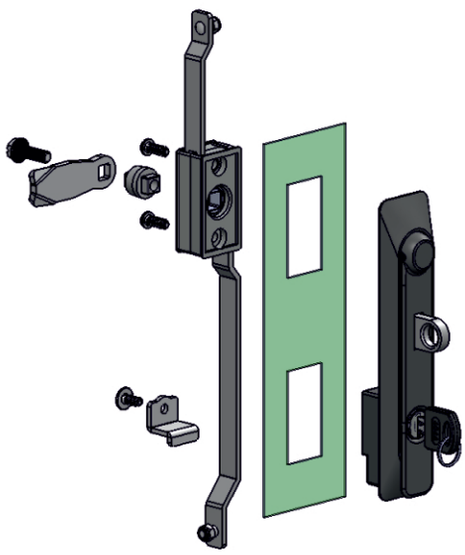

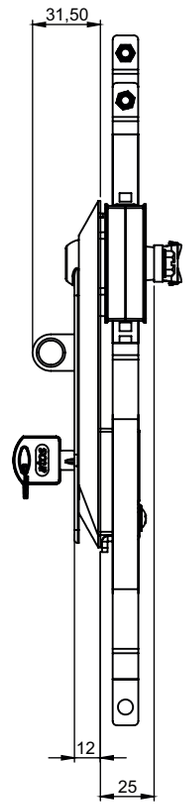

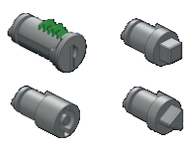

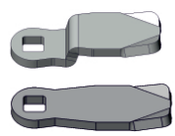

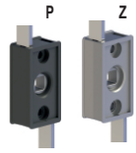

Grup Kodu	Fişe-Göbek Kodu	Dil Kodu	Mekanizma
Group Code	Cylinder-Driver Code	Cam Code	Mechanism
KI28	.00 / .DD Fişeler - Göbekler için Sayfa: 2 - Tablo: A/B For cylinders - drivers please check Page: 2 - Table: A/B	.CC Diller için Sayfa:1 - Tablo: 1 For cams please check Page:1 - Table: 1	.M
KI30			
	.00: Fişesiz / Without Cylinder		Z: Zamak P: Plastik / Polyamide

KI76

KOLLU PANO KİLİDİ 76 (Metal Kollu)

SWING HANDLE 76 (Metal Handle)

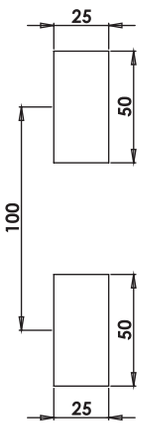

Geçiş Ölçüsü
Cut Out

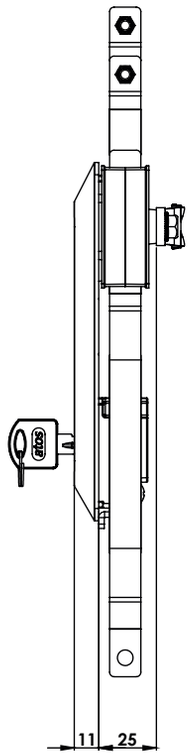

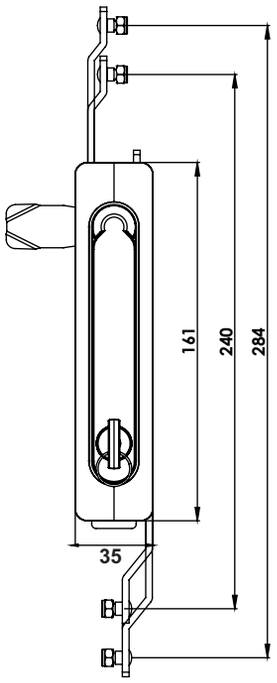



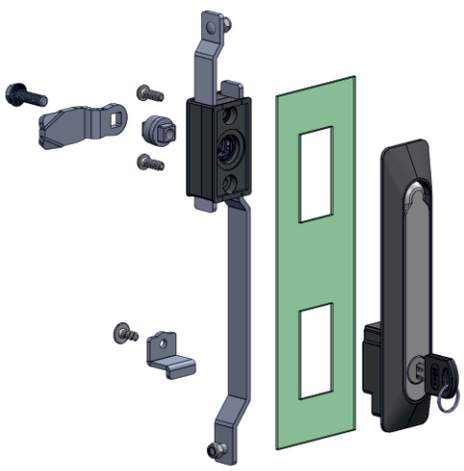

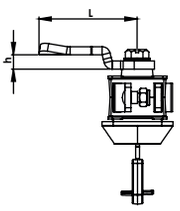



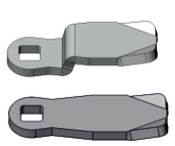

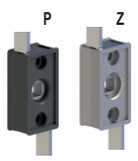

Grup Kodu	Yüzey Kaplama	Fişe Kodu	Dil Kodu	Mekanizma
Group Code	Finish	Cylinder Code	Cam Code	Mechanism
KI76	.2	.DD Fişeler için Sayfa: 2 - Tablo: A For cylinders please check Page: 2 - Table: A	.CC Diller için Sayfa:1 - Tablo: 1 For cams please check Page:1 - Table: 1	.M
	.5			
	2: Krom / Chrome			Z: Zamak
	5: S. Boyalı / Black Coated			P: Plastik / Polyamide

Kullanım Alanları

* Elektrik Panoları
* Makina Kapakları
* Bilgisayar Kabinleri

Malzeme

* Gövde: Polyamide
  DIN-EN ISO 1043-1 PA6 GFR30
* Kol: :Zamak
  DIN-EN 1774-ZnAl4Cu
* P: Mekanizma:Polyamide
  DIN-EN ISO 1043-1 PA6 GFR30
* Z: Mekanizma:Zamak
  DIN-EN 1774-ZnAl4Cu1
* Dil (CC):Çelik veya Plastik
* Conta : Poliüretan
* 2: Kaplama: Krom Kapl.
  5: Kaplama: Boyalı

Applications

* Enclosures
* Machinery Covers
* Rack Cabinets

Material

* Body: Polyamide
  DIN-EN ISO 1043-1 PA6 GFR30
* Handle: Zamak
  DIN-EN 1774-ZnAl4Cu1
* P: Mechanism:Polyamide
  DIN-EN ISO 1043-1 PA6 GFR30
* Z: Mechanism:Zamak
  DIN-EN 1774-ZnAl4Cu1
* Cam (CC): Steel or PA6
* Seal: Polyurethane
* 2: Finish: Chrome Plated
  5: Finish: Black Coated

KI62 IP65

KOLLU PANO KİLİDİ 62

SWING HANDLE 62



KI64 IP65

KOLLU PANO KİLİDİ 64 (Asma Kilit Hamilli)

SWING HANDLE 64 (For Padlock)



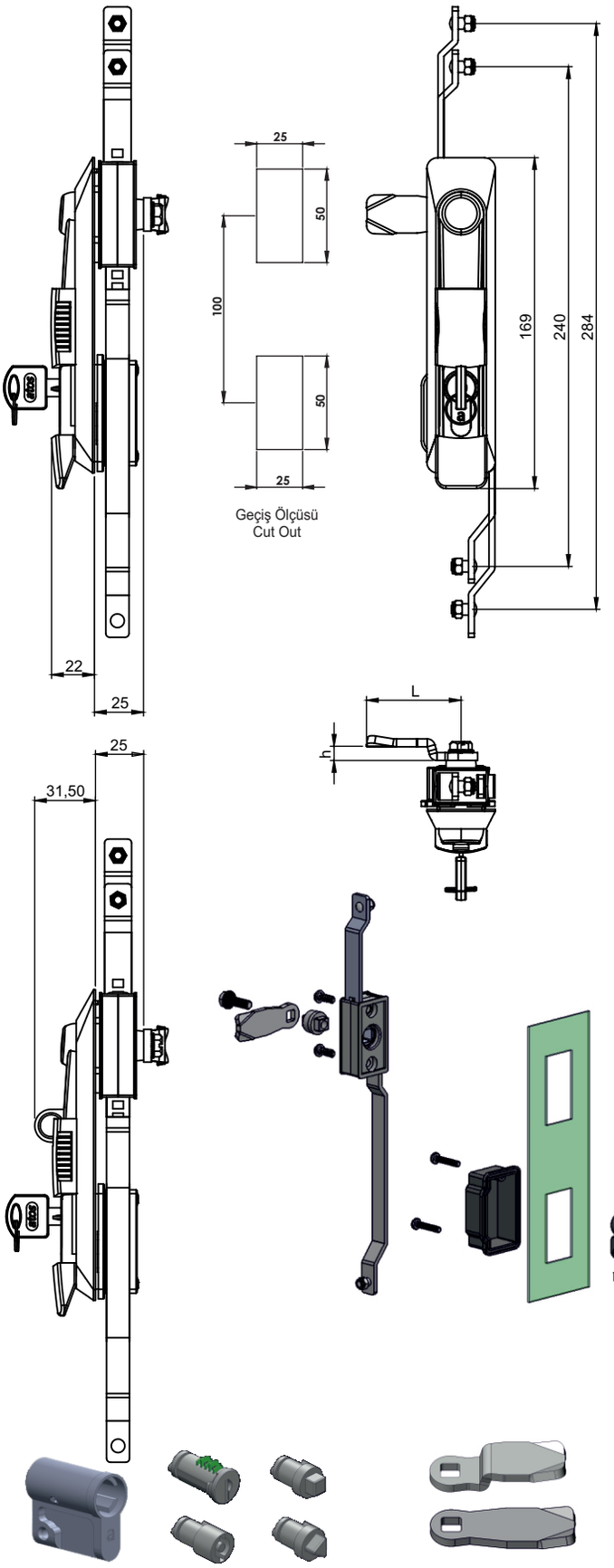

Kullanım Alanları

* Elektrik Panoları
* Makina Kapakları
* Bilgisayar Kabinleri

Malzeme

* Gövde : Polyamide
  DIN-EN ISO 1043-1 PA6 GFR30
* Kol : Polyamide
  DIN-EN ISO 1043-1 PA6 GFR30
* P: Mekanizma: Polyamide
* Z: Mekanizma: Zamak
* Dil (CC):Çelik veya Plastik
* Conta : Poliüretan
* Asma Kilit Hamili : Zamak
  DIN-EN 1774-ZnAl4Cu1
* Barel: 2=Zamak

Applications

* Enclosures
* Machinery Covers
* Rack Cabinets

Material

* Body: Polyamide
  DIN-EN ISO 1043-1 PA6 GFR30
* Handle: Polyamide
  DIN-EN ISO 1043-1 PA6 GFR30
* P: Mechanism: Polyamide
* Z: Mechanism: Zamak
* Cam (CC): Steel or PA6
* Seal: Polyurethane
* Padlock:Zamak DIN-EN 1774-ZnAl4Cu1
* Barrel: 2= Zamak

Grup Kodu	Barel Kodu	Fişe - Göbek Kodu	Dil Kodu	Mekanizma
Group Code	Barrel Code	Cylinder - Driver Code	Cam Code	Mechanism
KI62 KI64	.2	.DD Fişeler - Göbekler için Sayfa: 2 - Tablo: A/B For cylinders - drivers please check Page: 2 - Table: A/B	.CC Diller için Sayfa:1 - Tablo: 1/3 For cams please check Page:1 - Table: 1/3	.M
	2: Zamak			Z: Zamak P: Plastik / Polyamide

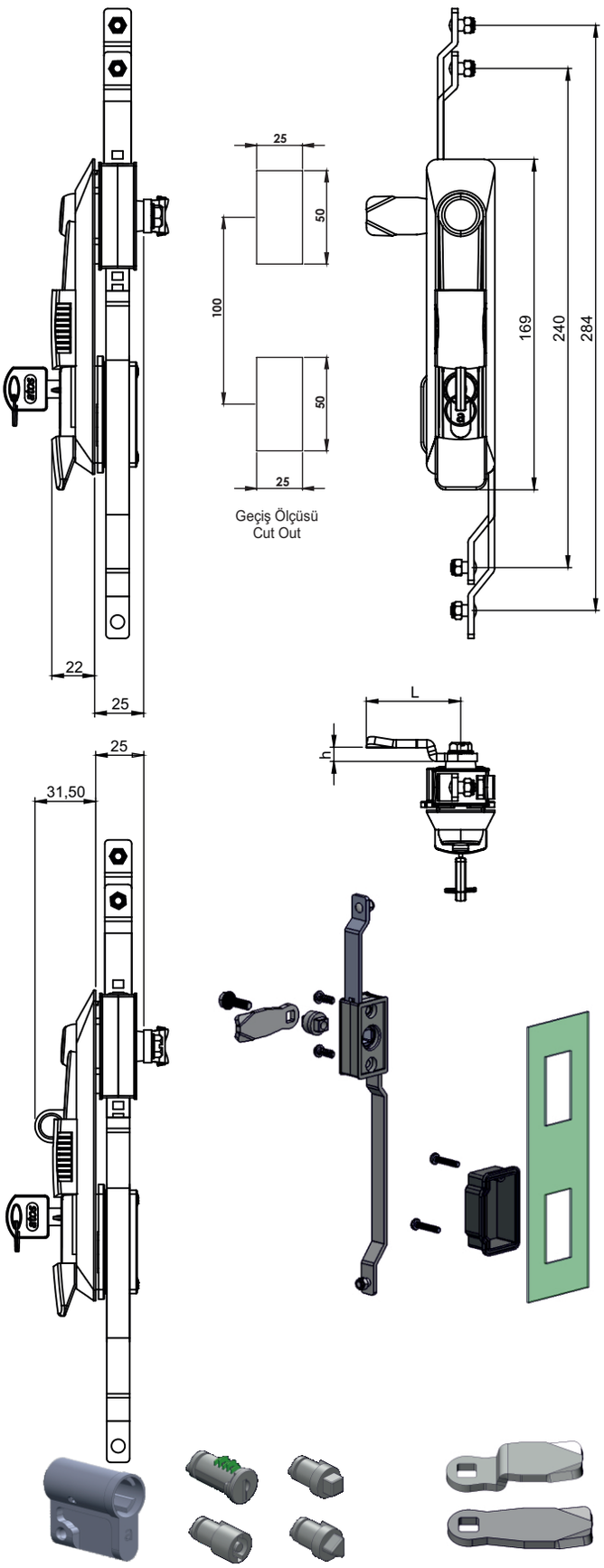

Grup Kodu	Yüzey Kaplama	Fişe - Göbek Kodu	Dil Kodu	Mekanizma
Group Code	Finish	Cylinder - Driver Code	Cam Code	Mechanism
KI72	.2	.DD	.CC	.Z
KI74	.5	Fişeler - Göbekler için Sayfa: 2 - Tablo: A/B For cylinders - drivers please check Page: 2 - Table: A/B	Diller için Sayfa:1 - Tablo: 1/3 For cams please check Page:1 - Table: 1/3	
	2: Krom / Chrome			Z: Zamak
	5: S. Boyalı / Black Coated			

KI72 IP65

KOLLU PANO KİLİDİ 72

SWING HANDLE 72

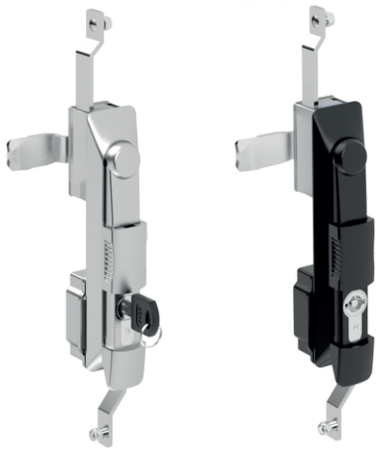

KI74 IP65

KOLLU PANO KİLİDİ 74

SWING HANDLE 74



Kullanım Alanları

* Elektrik Panoları
* Makina Kapakları
* Bilgisayar Kabinleri

Malzeme

* Gövde: Zamak
  DIN-EN 1774-ZnAl4Cu1
* Kol: :Zamak
  DIN-EN 1774-ZnAl4Cu1
* Z: Mekanizma:Zamak
  DIN-EN 1774-ZnAl4Cu1
* Dil (CC):Çelik
* Asma Kilit Hamili : Zamak
  DIN-EN 1774-ZnAl4Cu1
* 2: Kaplama: Krom Kapl.
  5: Kaplama: Boyalı
* Barel: 2=Zamak

Applications

* Enclosures
* Machinery Covers
* Rack Cabinets

Material

* Body: Zamak
  DIN-EN 1774-ZnAl4Cu1
* Handle: Zamak
  DIN-EN 1774-ZnAl4Cu1
* Z: Mechanism:Zamak
  DIN-EN 1774-ZnAl4Cu1
* Cam (CC): Steel
* Padlock:Zamak DIN-EN 1774-ZnAl4Cu1
* 2: Finish: Chrome Plated
  5: Finish: Black Coated
* Barrel: 2= Zamak

KI33

KAPAK İÇİ İSPANYOLET MEKANİZMALI KİLİT
INTERNAL LOCKING SYSTEM



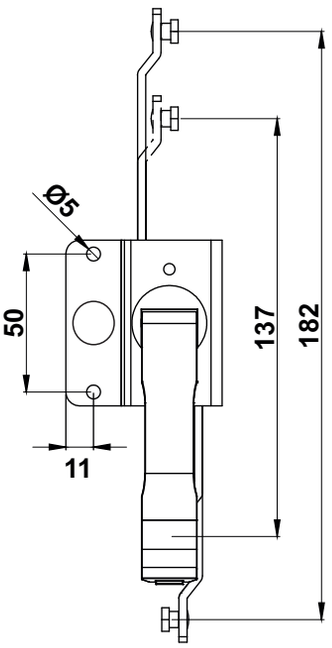

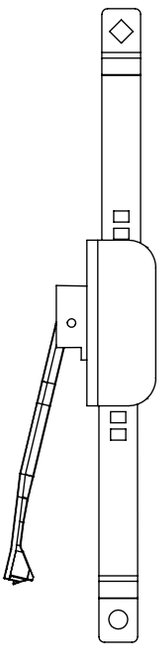

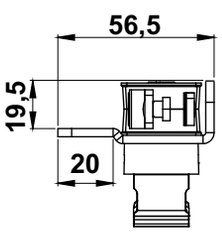



Kullanım Alanları

* Elektrik Panoları

Malzeme

* Kol: Zamak
  DIN-EN 1774-ZnAl4Cu1
* Mekanizma:Zamak
  DIN-EN 1774-ZnAl4Cu1

Applications

* Enclosures

Material

* Handle: Zamak
  DIN-EN 1774-ZnAl4Cu1
* Mechanism:Zamak
  DIN-EN 1774-ZnAl4Cu1

KI03

IP65

İSPANYOLET SİSTEMLİ PANO KİLİDİ 03

3 POINT LOCK WITH LATCHES SYSTEM 03

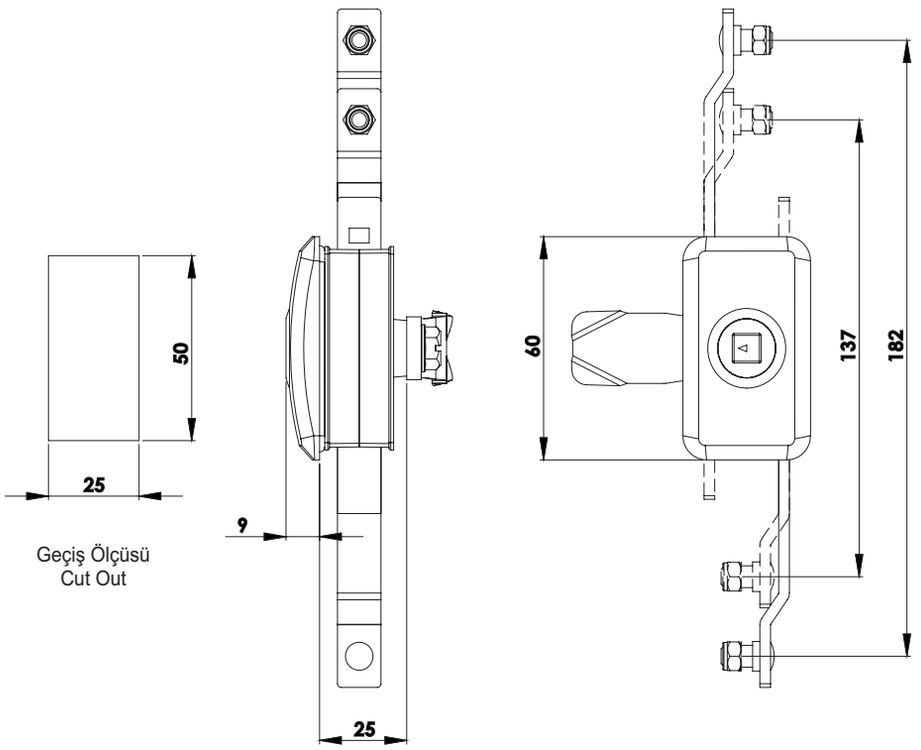

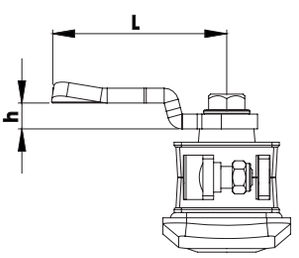

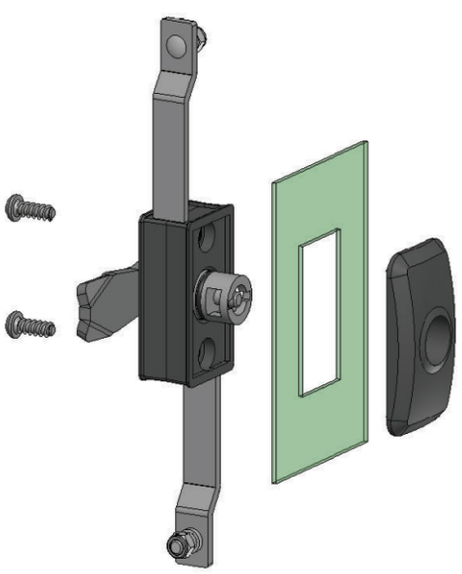

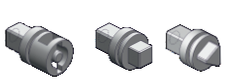

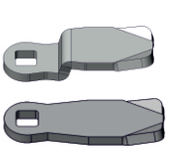

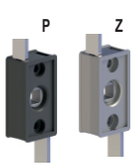

Grup Kodu	Göbek Kodu	Dil Kodu	Mekanizma	Sağ / Sol
Group Code	Driver Code	Cam Code	Mechanism	Right / Left
KI03	.DD Göbekler için Sayfa: 2 - Tablo: B For drivers please check Page: 2 - Table: B	.CC Diller için Sayfa:1 - Tablo: 1 For cams please check Page:1 - Table: 1	.M	.R
				.L
			Z: Zamak	R: Sağ / Right
			P: Plastik / Polyamide	L: Sol / Left



Kullanım Alanları

* Elektrik Panoları
* Makina Kapakları
* Bilgisayar Kabinleri

Malzeme

* Gövde : Polyamide
  DIN-EN ISO 1043-1 PA6 GFR30
* P: Mekanizma:Polyamide
  DIN-EN ISO 1043-1 PA6 GFR30
* Z: Mekanizma:Zamak
  DIN-EN 1774-ZnAl4Cu1
* Dil (CC):Çelik veya Plastik
* Conta: Poliüretan

Applications

* Enclosures
* Machinery Covers
* Rack Cabinets

Material

* Body: Polyamide
  DIN-EN ISO 1043-1 PA6 GFR30
* P: Mechanism:Polyamide
  DIN-EN ISO 1043-1 PA6 GFR30
* Z: Mechanism:Zamak
  DIN-EN 1774-ZnAl4Cu1
* Cam (CC): Steel or PA6
* Seal: Polyurethane

KI137

IP65

T KOLLU MEKANİZMALI KİLİT
T HANDLE WITH MECHANISM LOCKS



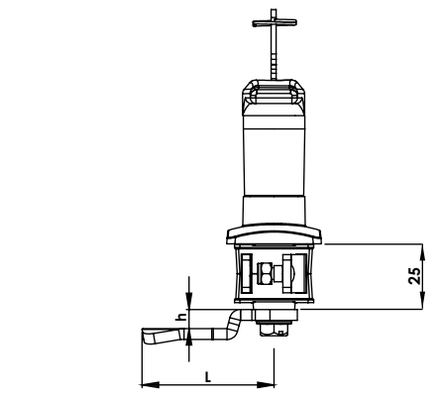

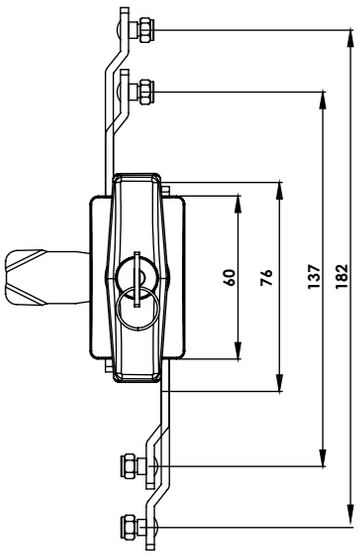

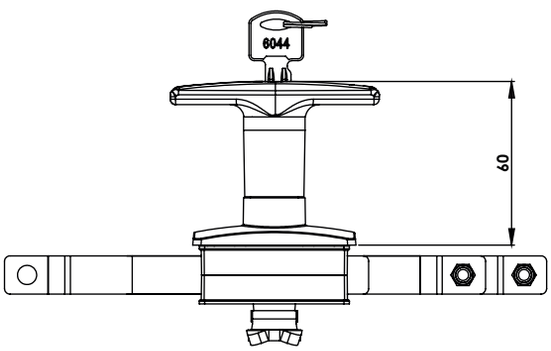

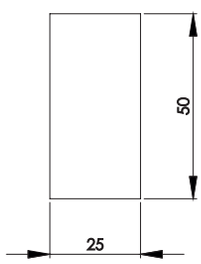

Geçiş Ölçüsü
Cut Out

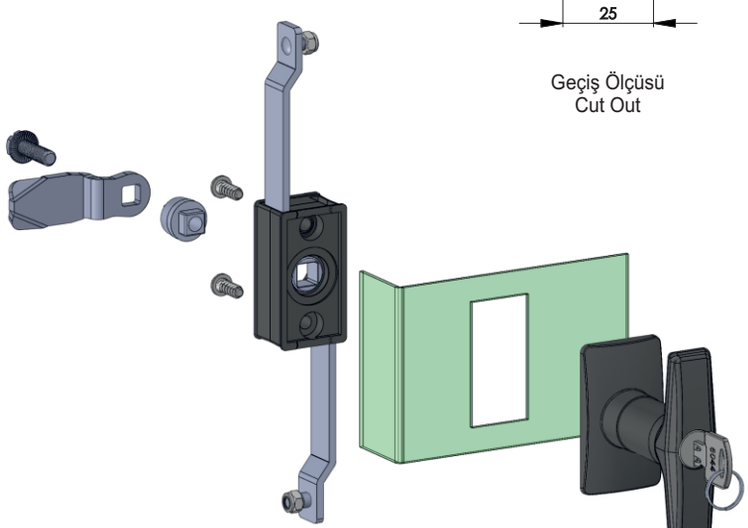

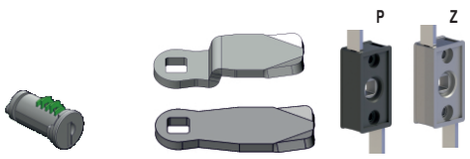

Kullanım Alanları

* Elektrik Panoları
* Makina Kapakları
* Çelik Dolap
* Bilgisayar Kabinleri

Malzeme

* Kol: Zamak
  DIN-EN 1774-ZnAl4Cu1
* Kapak : Zamak
  DIN-EN 1774-ZnAl4Cu1
* P: Mekanizma:Polyamide
  DIN-EN ISO 1043-1 PA6 GFR30
* Z: Mekanizma:Zamak
  DIN-EN 1774-ZnAl4Cu1
* Dil (CC):Çelik veya Plastik
* 2:Kaplama: Krom
  5:Kaplama: Boyalı

Applications

* Enclosures
* Machinery Covers
* Steel Drawers
* Rack Cabinets

Material

* Handle: Zamak
  DIN-EN 1774-ZnAl4Cu1
* Cover: Zamak
  DIN-EN 1774-ZnAl4Cu1
* P: Mechanism:Polyamide
  DIN-EN ISO 1043-1 PA6 GFR30
* Z: Mechanism:Zamak
  DIN-EN 1774-ZnAl4Cu1
* Cam (CC): Steel or PA6
* 2:Finish: Chrome
  5:Finish: Black Coated

Grup Kodu	Yüzey Kaplama	Fişe Kodu	Dil Kodu	Mekanizma	Anahtar	Koruma Derecesi
Group Code	Finish	Cylinder Code	Cam Code	Mechanism	Keys	Ingress Protection Rating
KI137	.2	.DD Sayfa: 2 - Tablo: A Page: 2 - Table: A	.CC Sayfa:1 - Tablo: 1 Page:1 - Table: 1	.M	.1 veya .2	.0
	.5				.1 or .2	.1
	2: Krom / Chrome			Z: Zamak	Adet / Pcs.	0: Yok / No
	5: S. Boyalı / Black Coated			P: Plastik / Polyamide		1: IP65

KI138

IP65

L KOLLU MEKANİZMALI KİLİT
L HANDLE WITH MECHANISM LOCKS





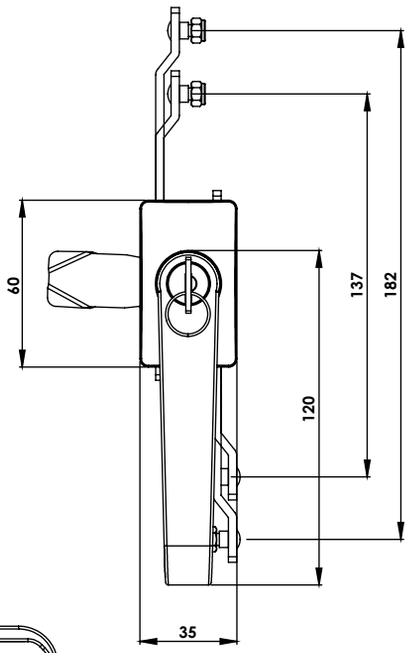

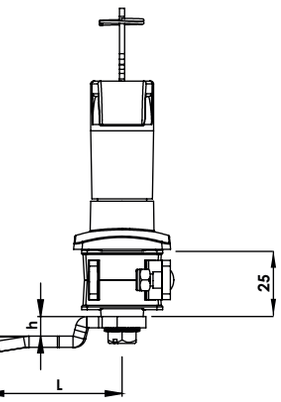

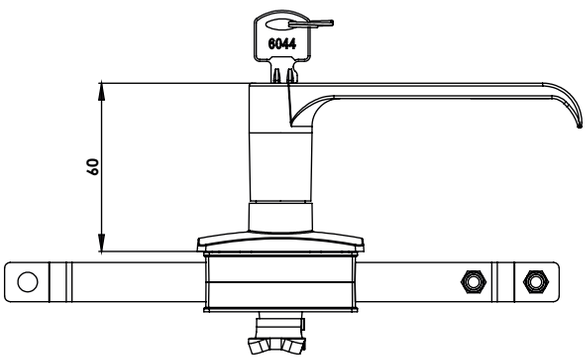

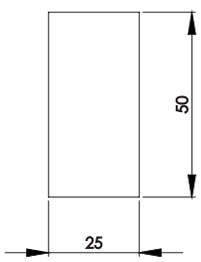

Geçiş Ölçüsü
Cut Out

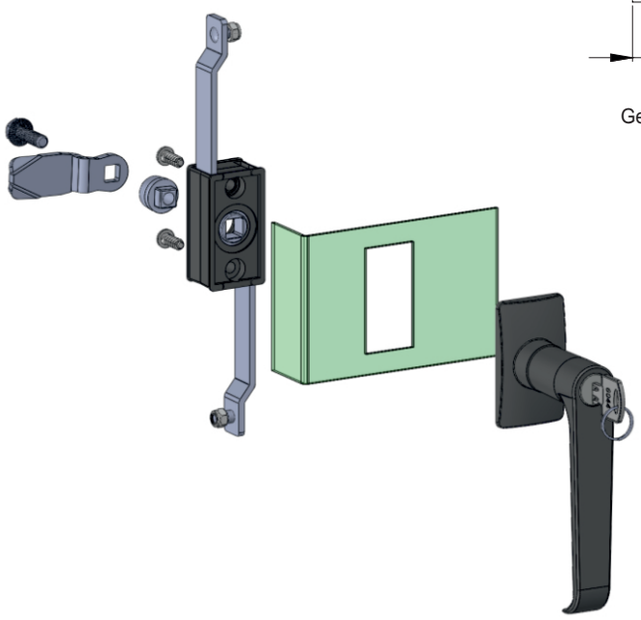



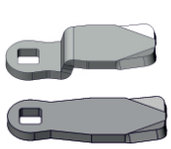

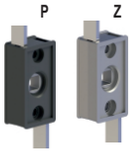

Grup Kodu	Yüzey Kaplama	Fişe Kodu	Dil Kodu	Mekanizma	Anahtar	Koruma Derecesi
Group Code	Finish	Cylinder Code	Cam Code	Mechanism	Keys	Ingress Protection Rating
KI138	.2	.DD Sayfa: 2 - Tablo: A Page: 2 - Table: A	.CC Sayfa:1 - Tablo: 1 Page:1 - Table: 1	.M	.1 veya .2 .1 or .2	.0 .1
	.5					
	2: Krom / Chrome			Z: Zamak	Adet / Pcs.	0: Yok / No
	5: S. Boyalı / Black Coated			P: Plastik / Polyamide		1: IP65

Kullanım Alanları

* Elektrik Panoları
* Makina Kapakları
* Çelik Dolap
* Bilgisayar Kabinleri

Malzeme

* Kol: Zamak
  DIN-EN 1774-ZnAl4Cu1
* Kapak : Zamak
  DIN-EN 1774-ZnAl4Cu1
* P: Mekanizma:Polyamide
  DIN-EN ISO 1043-1 PA6 GFR30
* Z: Mekanizma:Zamak
  DIN-EN 1774-ZnAl4Cu1
* Dil (CC):Çelik veya Plastik
* 2:Kaplama: Krom
  5:Kaplama: Boyalı

Applications

* Enclosures
* Machinery Covers
* Steel Drawers
* Rack Cabinets

Material

* Handle: Zamak
  DIN-EN 1774-ZnAl4Cu1
* Cover: Zamak
  DIN-EN 1774-ZnAl4Cu1
* P: Mechanism:Polyamide
  DIN-EN ISO 1043-1 PA6 GFR30
* Z: Mechanism:Zamak
  DIN-EN 1774-ZnAl4Cu1
* Cam (CC): Steel or PA6
* 2:Finish: Chrome
  5:Finish: Black Coated

KI139

IP65

KELEBEK KOLLU MEKANİZMALI KİLİT
WING KNOB WITH MECHANISM LOCKS



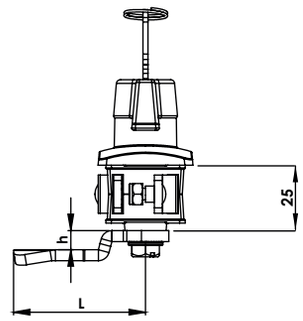

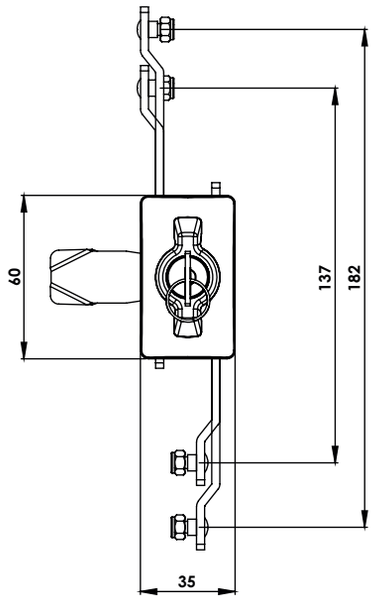

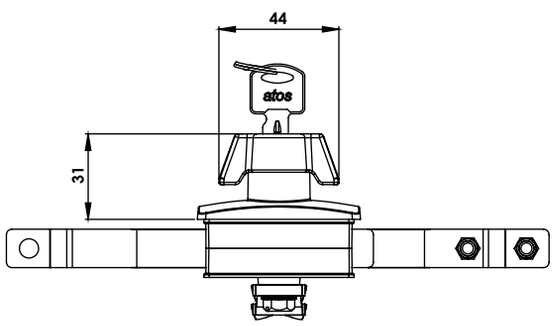

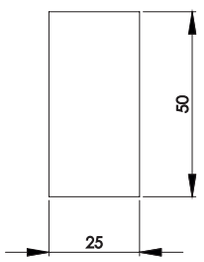

Geçiş Ölçüsü
Cut Out

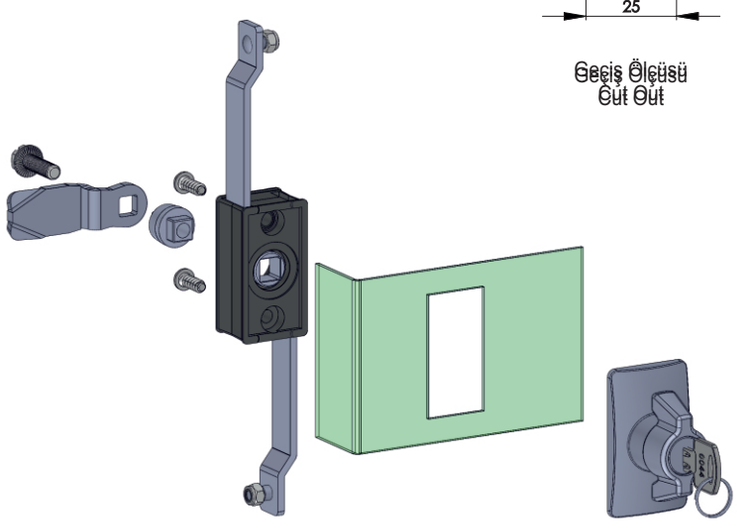

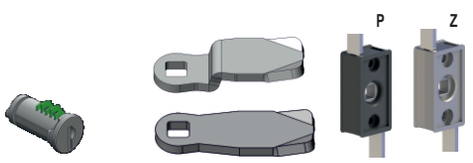

Kullanım Alanları

* Elektrik Panoları
* Makina Kapakları
* Çelik Dolap
* Bilgisayar Kabinleri

Malzeme

* Kol: Zamak
  DIN-EN 1774-ZnAl4Cu1
* Kapak : Zamak
  DIN-EN 1774-ZnAl4Cu1
* P: Mekanizma:Polyamide
  DIN-EN ISO 1043-1 PA6 GFR30
* Z: Mekanizma:Zamak
  DIN-EN 1774-ZnAl4Cu1
* Dil (CC):Çelik veya Plastik
* 2:Kaplama: Krom
  5:Kaplama: Boyalı

Applications

* Enclosures
* Machinery Covers
* Steel Drawers
* Rack Cabinets

Material

* Handle: Zamak
  DIN-EN 1774-ZnAl4Cu1
* Cover: Zamak
  DIN-EN 1774-ZnAl4Cu1
* P: Mechanism:Polyamide
  DIN-EN ISO 1043-1 PA6 GFR30
* Z: Mechanism:Zamak
  DIN-EN 1774-ZnAl4Cu1
* Cam (CC): Steel or PA6
* 2:Finish: Chrome
  5:Finish: Black Coated

Grup Kodu	Yüzey Kaplama	Fişe Kodu	Dil Kodu	Mekanizma	Anahtar	Koruma Derecesi
Group Code	Finish	Cylinder Code	Cam Code	Mechanism	Keys	Ingress Protection Rating
KI139	.2	.DD Sayfa: 2 - Tablo: A Page: 2 - Table: A	.CC Sayfa:1 - Tablo: 1 Page:1 - Table: 1	.M	.1 veya .2	.0
	.5				.1 or .2	.1
	2: Krom / Chrome			Z: Zamak	Adet / Pcs.	0: Yok / No
	5: S. Boyalı / Black Coated			P: Plastik / Polyamide		1: IP65

KK01.DD

KABİN KİLİDİ 01 (Plastik)
CABINET LOCK 01 (Plastic)

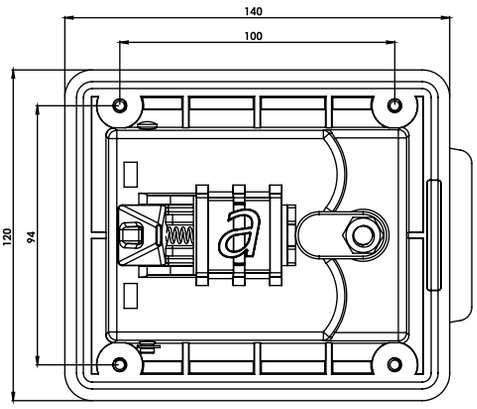

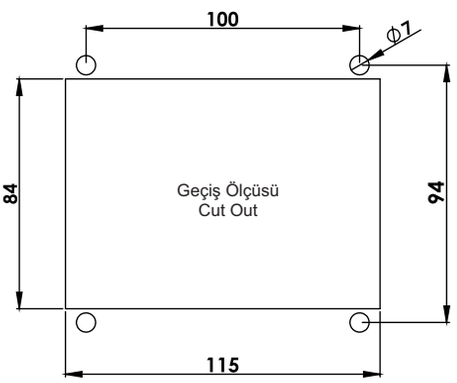

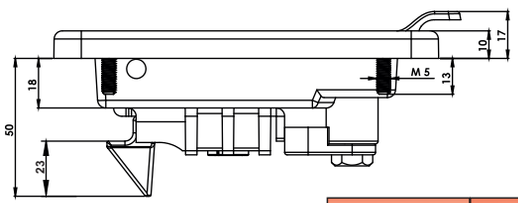







Grup Kodu	Fişe Kodu	Anahtar	Dil Karşılığı
Group Code	Cylinder Code	Keys	Cam Cath Plate
KK01	.DD	.1 veya .2 .1 or .2	.29 .39
	DD: 31 (Aynı Şifreli / Keyed Alike)	Adet / Pcs.	
	DD: 32 (Farklı Şifreli / Keyed Different)		
	DD:51 (Eurokey Şifreli / Keyed Eurokey)		

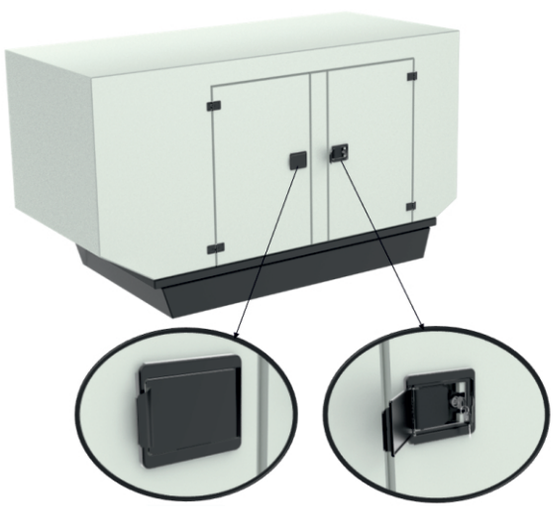

Kullanım Alanları

* Jeneratör Kabinleri
* Kompresör Kabinleri

Malzeme

* Gövde: Polyamide
  DIN-EN ISO 1043-1 PA6 GFR30
* Dil (CC): Pirinç
  DIN 17672 CuZn39Pb3

Applications

* Generator Cabinets
* Compressor Cabinets

Material

* Body: Polyamide
  DIN-EN ISO 1043-1 PA6 GFR30
* Cam (CC): Brass
  DIN 17672 CuZn39Pb3

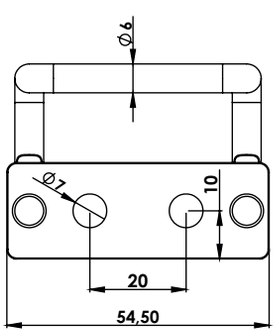

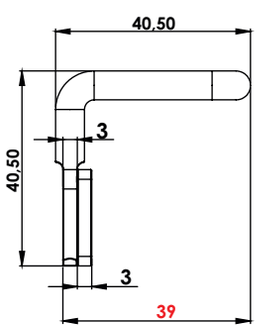

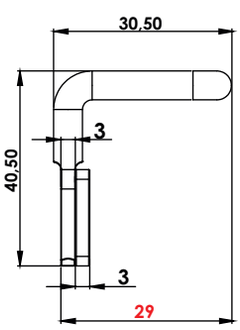

DİL KARŞILIĞI

DİL KARŞILIĞI (Çelik - Çinko Kaplama)
CAM CATCH PLATE (Steel - Zinc Plated)



KK03.DD

IP65

KABİN KİLİDİ 03 (Plastik)
CABINET LOCK 03 (Plastic)

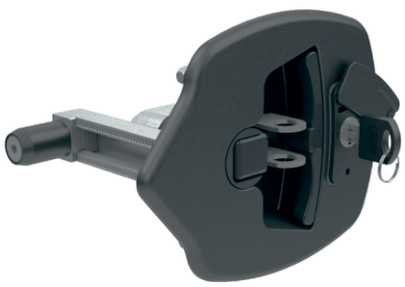



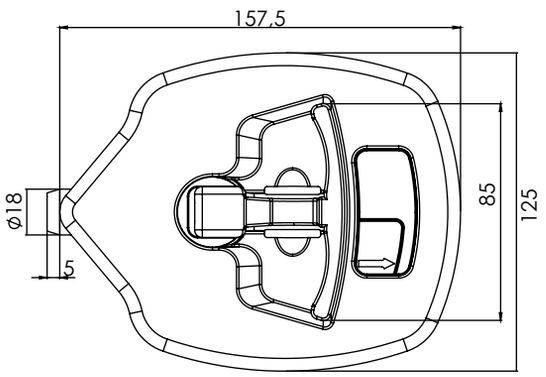

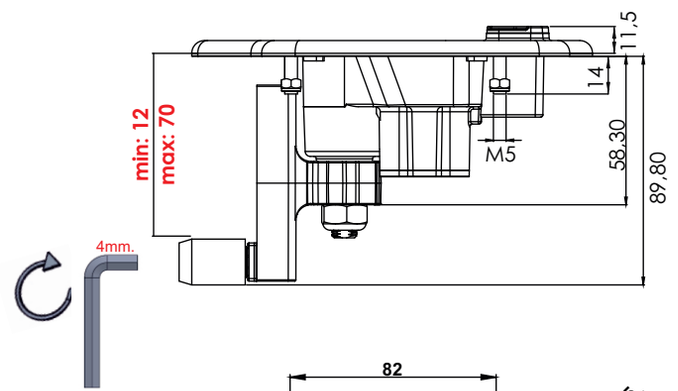

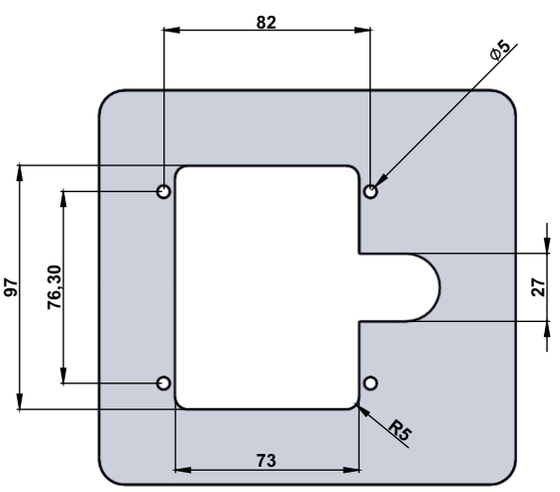

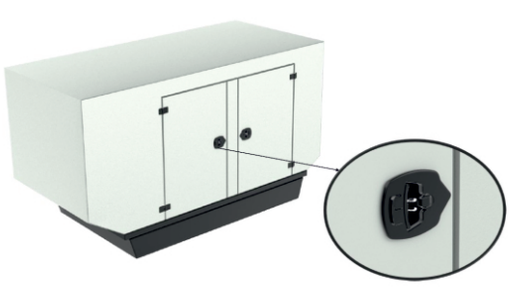



Kullanım Alanları

* Jeneratör Kabinleri
* Kompresör Kabinleri
* Otomotiv

Malzeme

* Gövde: Polyamide
  DIN-EN ISO 1043-1 PA6 GFR30
* Kol: Zamak
  DIN-EN 1774-ZnAl4Cu
  Kaplama: Boyalı

Applications

* Generator Cabinets
* Compressor Cabinets
* Automotive

Material

* Body: Polyamide
  DIN-EN ISO 1043-1 PA6 GFR30
* Handle: Zamak
  DIN-EN 1774-ZnAl4Cu
  Finish: Black Coated

Grup Kodu	Fişe Kodu	Anahtar
Group Code	Cylinder Code	Keys
KK03	.DD	.1 veya .2 .1 or .2
	DD: 31 (Aynı Şifreli / Keyed Alike)	Adet / Pcs.
	DD: 32 (Farklı Şifreli / Keyed Different)	

KK13.DD

IP65

KABİN KİLİDİ 13 (Plastik)
CABINET LOCK 13 (Plastic)

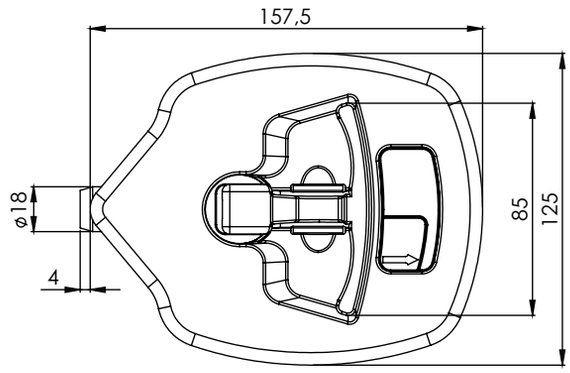

ÖZEL DİL ÖLÇÜSÜ İÇİN ARAYINIZ
CALL FOR CUSTOM SIZE CAM

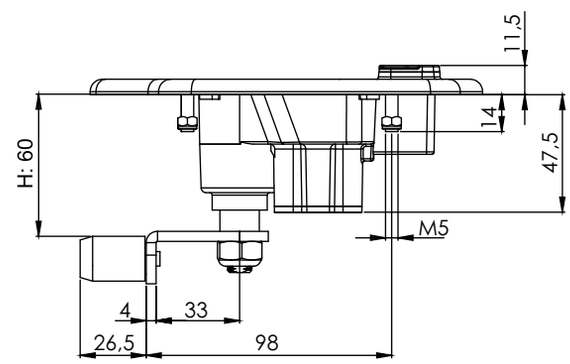

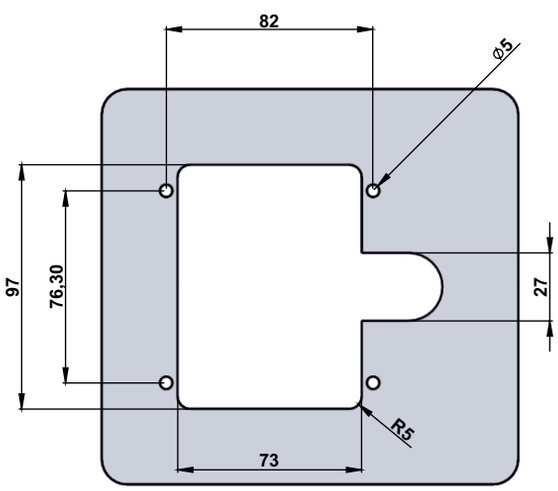

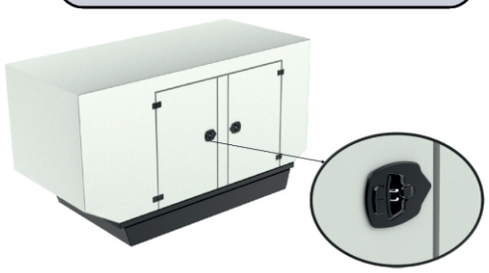



Grup Kodu	Fişe Kodu	Anahtar	Yükseklik
Group Code	Cylinder Code	Keys	Height
KK13	.DD	.1 veya .2 .1 or .2	h: 60 h: ??
	DD: 31 (Aynı Şifreli / Keyed Alike)	Adet / Pcs.	
	DD: 32 (Farklı Şifreli / Keyed Different)		





Kullanım Alanları

* Jeneratör Kabinleri
* Kompresör Kabinleri
* Otomotiv

Malzeme

* Gövde: Polyamide
  DIN-EN ISO 1043-1 PA6 GFR30
* Kol: Zamak
  DIN-EN 1774-ZnAl4Cu
* Dil (CC):Çelik
  Kaplama: Boyalı

Applications

* Generator Cabinets
* Compressor Cabinets
* Automotive

Material

* Body: Polyamide
  DIN-EN ISO 1043-1 PA6 GFR30
* Handle: Zamak
  DIN-EN 1774-ZnAl4Cu
* Cam (CC): Steel
  Finish: Black Coated

KT01

IP65

TRAFO KİLİDİ 01 (Alüminyum-Boyalı)
TRANSFORMER LOCK 01 (Aluminium-Black Coated)



Kullanım Alanları

* Orta Gerilim Panoları

Malzeme

* Gövde : Alüminyum
* Kapak : Alüminyum
* Kol : Zamak
  DIN-EN 1774-ZnAl4Cu1
* Dil (CC) : Çelik
* Asma Kilit Hamili: Çelik
* Pim: Paslanmaz çelik
* Kaplama : Boyalı

Applications

* Electricity Stations

Material

* Body: Aluminium
* Cover: Aluminium
* Handle: Zamak
  DIN-EN 1774-ZnAl4Cu1
* Cam (CC): Steel
* Pad Lock Hasp: Steel
* Pin: Stainless Steel
* Finish : Black Coated

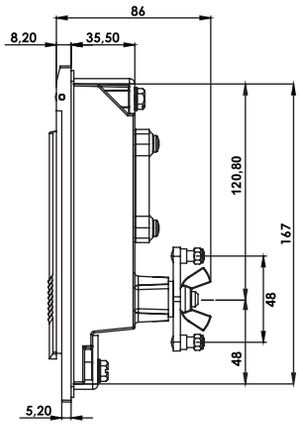

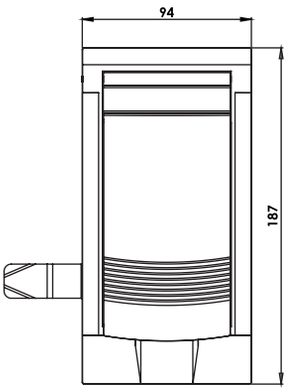

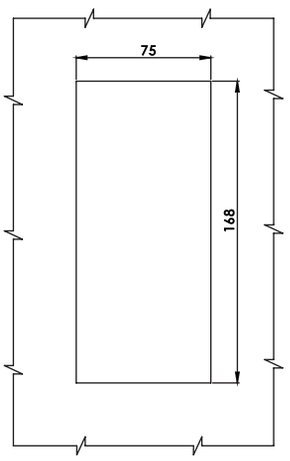

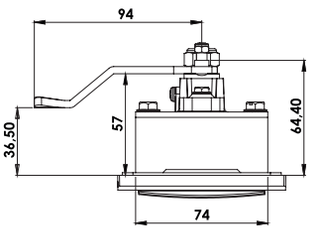

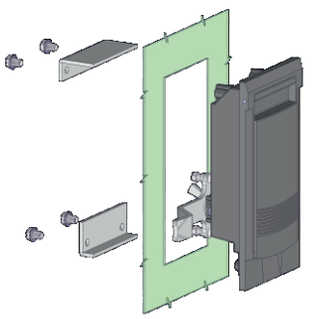

Geçiş Ölçüsü
Cut Out

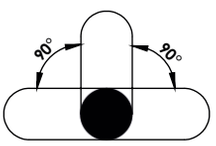

Grup Kodu	Malzeme	Yüzey Kaplama	Dil Kodu
Group Code	Material	Finish	Cam Code
KT01	.4	.5	.CC
	4: Aluminium	5: S. Boyalı / Black Coated	CC: 01 (h:0 L:100)
			CC: 19 (h:-20 L:94)

ICS18.L

İSPANYOLET ÇUBUK 18 (TRAFO KİLİDİ İÇİN)
ROUND ROD 18 (FOR TRANSFORMER LOCK)



Malzeme

* Malzeme: Çelik
* Kaplama: Çinko

Material

* Material: Steel
* Finish:Zinc Plated

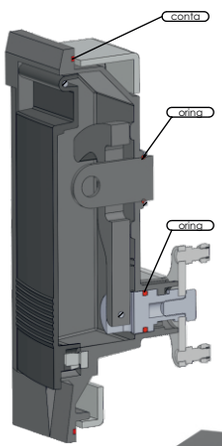

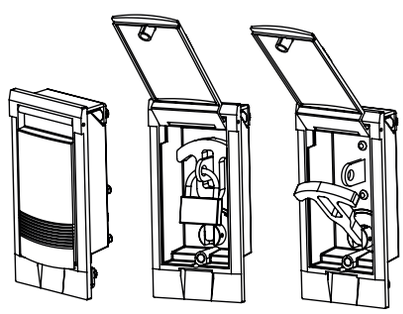

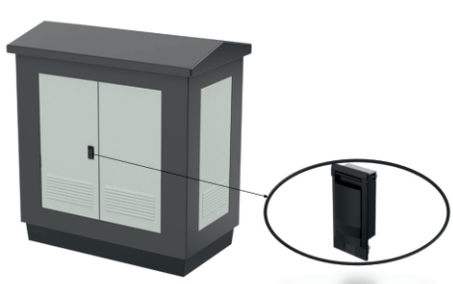

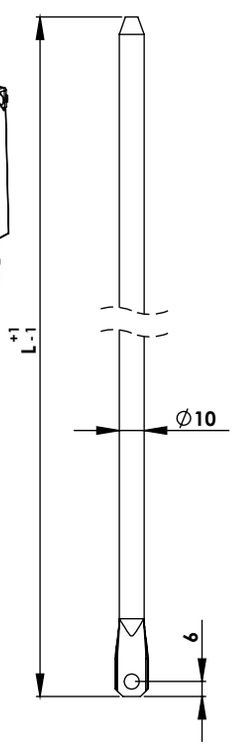

KT02

IP65

TRAFO KİLİDİ 02 (Alüminyum)

TRANSFORMER LOCK 02 (Aluminium)



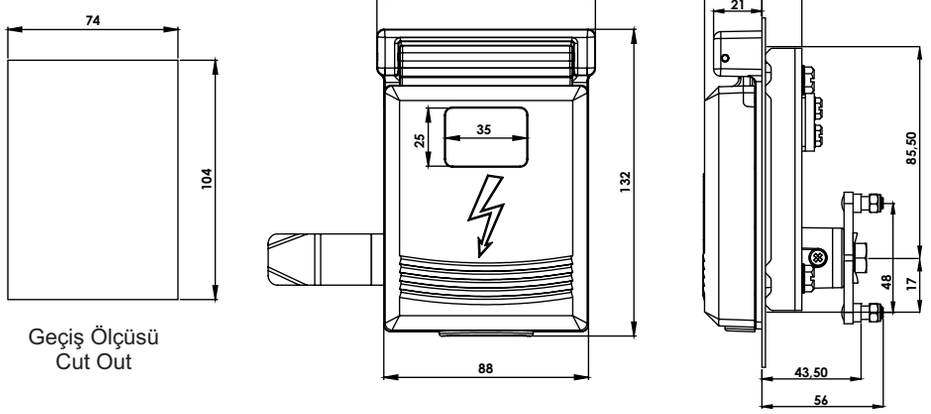

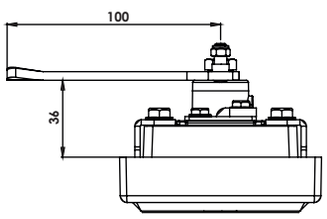

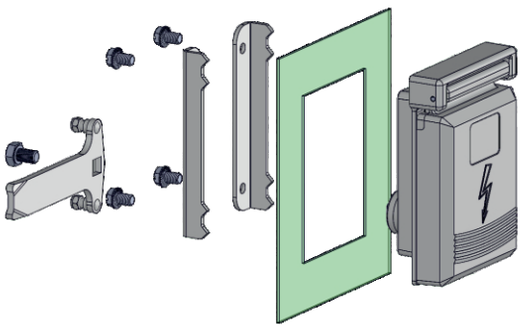



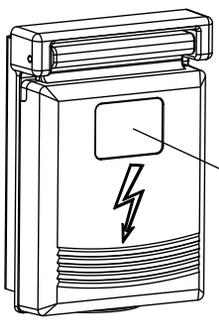

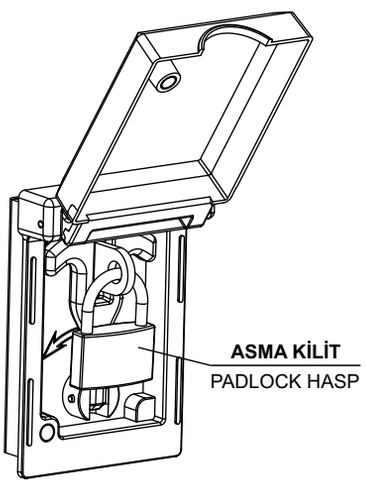

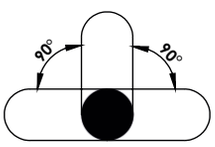

Grup Kodu	Malzeme	Yüzey Kaplama	Dil Kodu
Group Code	Material	Finish	Cam Code
KT02	.4	.0	.CC
		.5	
	4: Aluminium	0: Boyasız / Uncoated	CC: 01 (h:0 L:100)
		5: S. Boyalı / Black Coated	CC: 19 (h:-20 L:94)

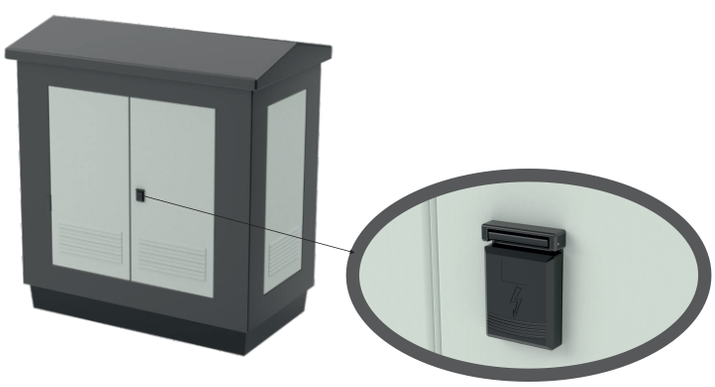

Kullanım Alanları

* Orta Gerilim Panoları

Malzeme

* Gövde : Alüminyum
* Kapak : Alüminyum
* Kol : Zamak
  DIN-EN 1774-ZnAl4Cu1
* Dil (CC) : Çelik
* Asma Kilit Hamili: Çelik
*Pim: Paslanmaz çelik
*0: Kaplama: Kaplamasız
 5: Kaplama: Boyalı

Applications

* Electricity Stations

Material

* Body: Aluminium
* Cover: Aluminium
* Handle: Zamak
  DIN-EN 1774-ZnAl4Cu1
* Cam (CC) : Steel
* Pad Lock Hasp: Steel
* Pin: Stainless Steel
*0: Finish: Uncoated
 5: Finish: Balck Coated

ICM01.1020

İSPANYOLET MAKARALI ÇUBUK 01
ROUND ROD WITH ROLLERS 01



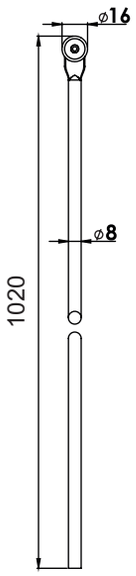

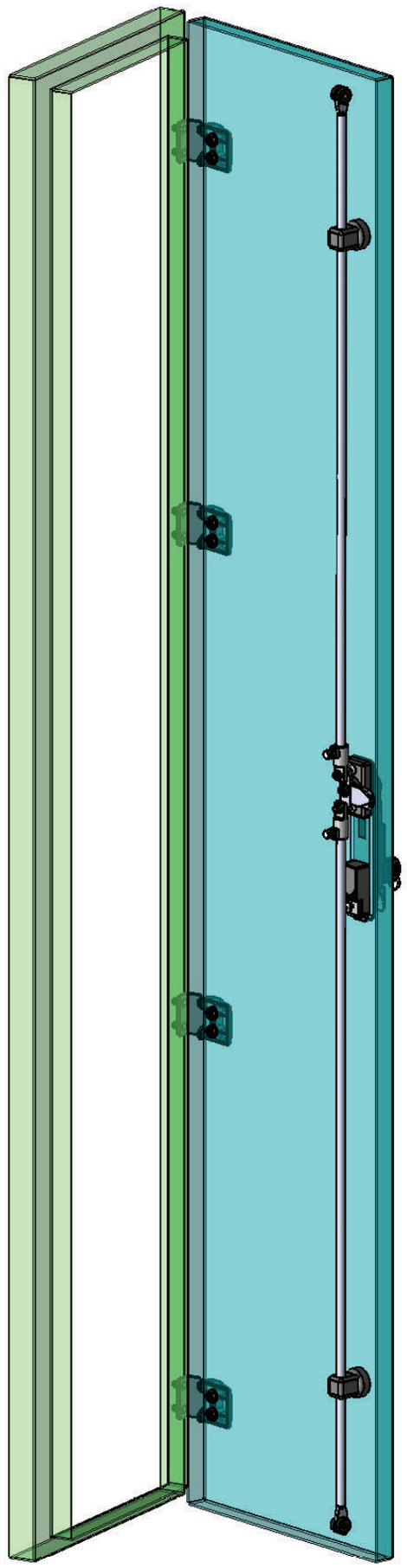

ICM02.L

İSPANYOLET MAKARALI ÇUBUK 02
ROUND ROD WITH ROLLERS 02



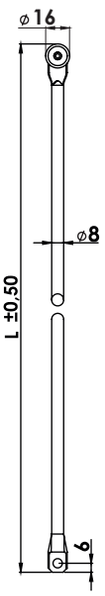

ICM03.L

İSPANYOLET MAKARALI ÇUBUK 03
ROUND ROD WITH ROLLERS 03



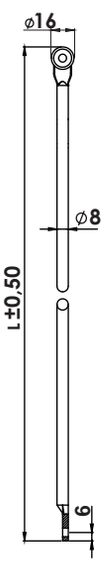

Malzeme

* Gövde: Çelik
* Makara: Polyamide DIN-EN ISO 1043-1 PA6 GFR30
* Kaplama: Çinko

Material

* Body: Steel
* Roller: Polyamide DIN-EN ISO 1043-1 PA6 GFR30
* Finish:Zinc Plated

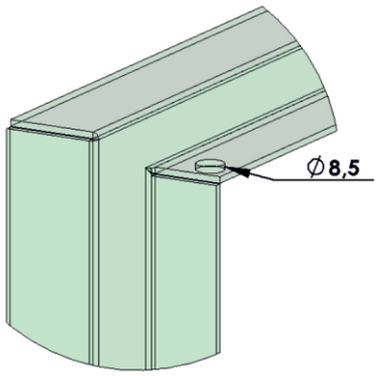

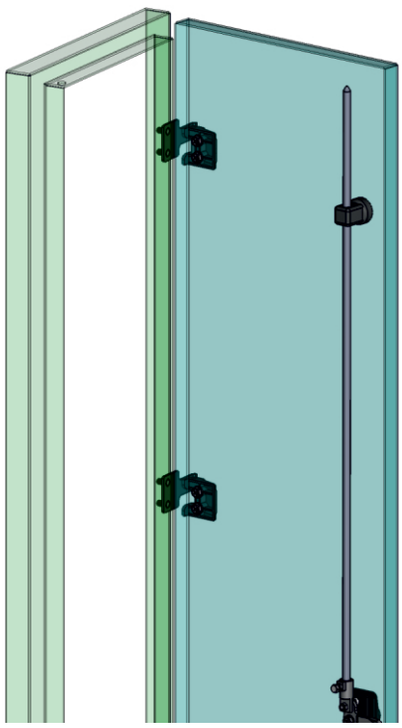

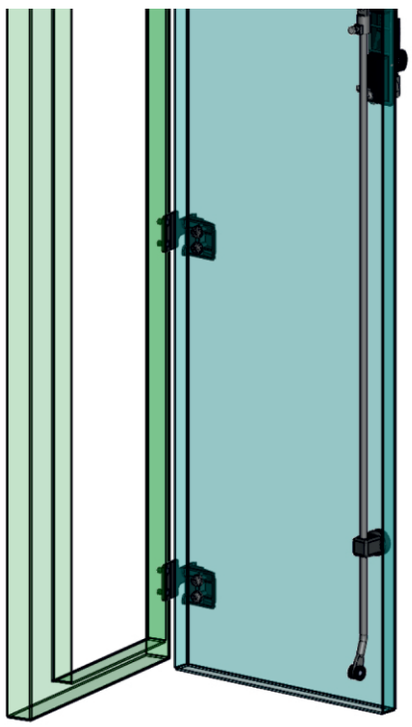

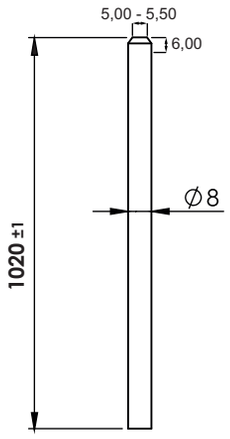

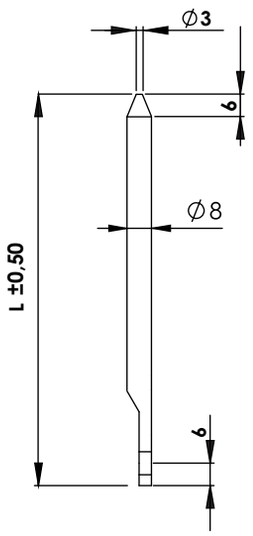

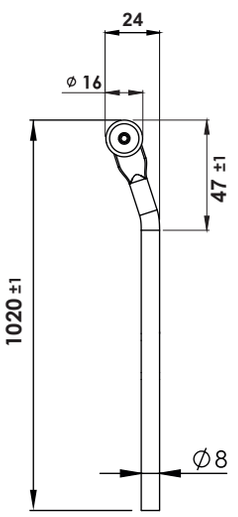

ICS01.1020

İSPANYOLET UCU SİVRİ ÇUBUK 01

ROUND ROD POINTED 01



ICS02.1020

İSPANYOLET UCU SİVRİ ÇUBUK 02

ROUND ROD POINTED 01



Malzeme

* Gövde: Çelik
* Kaplama: Çinko

Material

* Body: Steel
* Finish:Zinc Plated

ICM04.1020

İSPANYOLET MAKARALI ÇUBUK 04 (Eğimli)

ROUND ROD WITH ROLLERS 04 (With Angle)



Malzeme

* Gövde: Çelik
* Makara: Polyamide DIN-EN ISO 1043-1 PA6 GFR30
* Kaplama: Çinko

Material

* Body: Steel
* Roller: Polyamide DIN-EN ISO 1043-1 PA6 GFR30
* Finish:Zinc Plated

IKL01.L (575)

İSPANYOLET KANCALI LAMA 575
FLAT ROD WITH HOOK 575



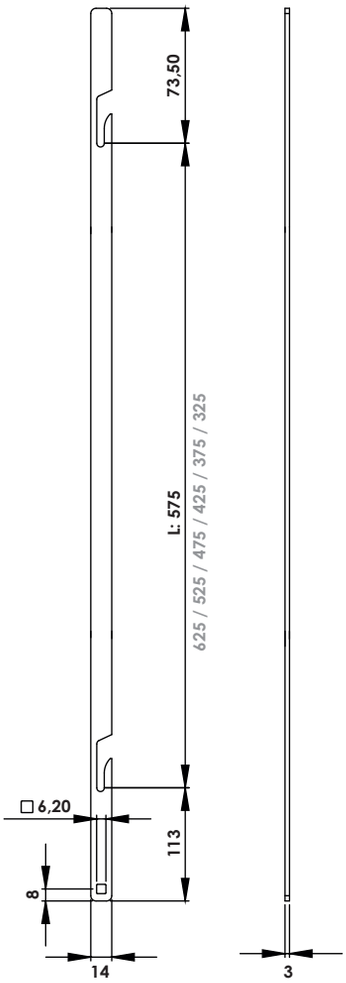

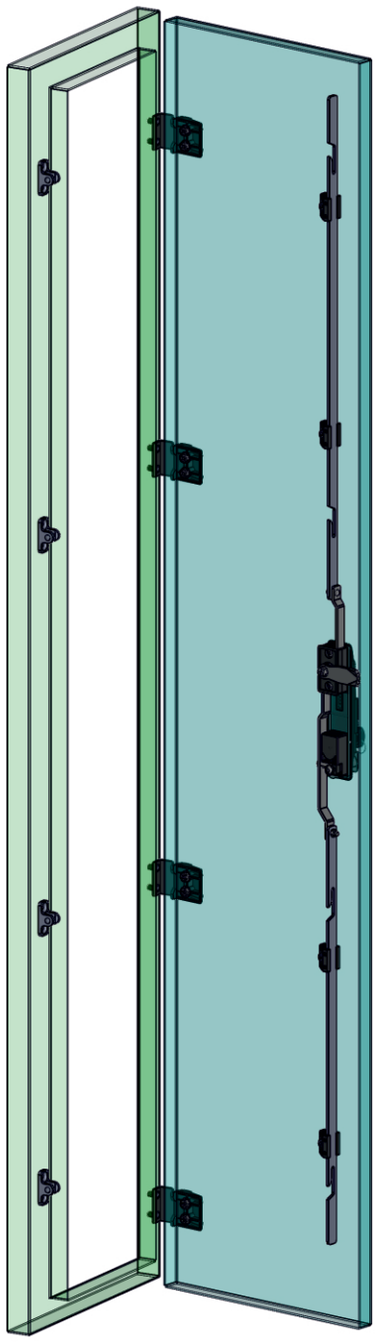

Malzeme
* Gövde: Çelik
* Kaplama: Çinko

Material
* Body: Steel
* Finish:Zinc Plated

ILK03.1.1

İSPANYOLET KANCALI LAMA KİLİTLEYİCİSİ (Zamak)
FLAT ROD GUIDE



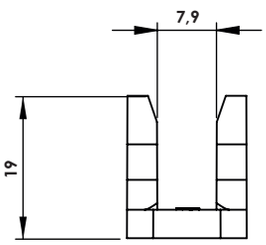

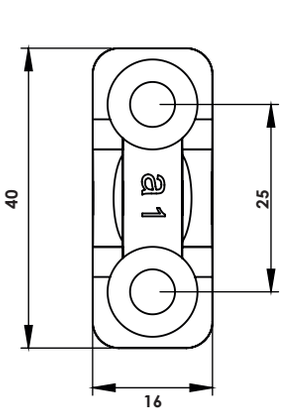

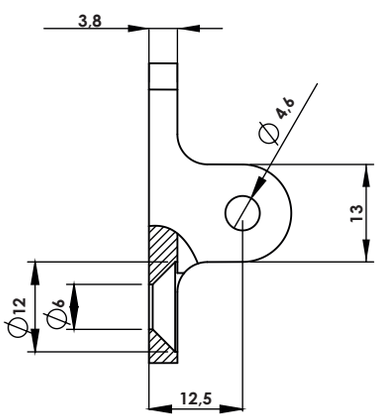

Malzeme
* Zamak DIN-EN 1774-ZnAl4Cu1
* Pim: Çelik St 37

Material
* Zamak DIN-EN 1774-ZnAl4Cu1
* Pin: Steel St 37

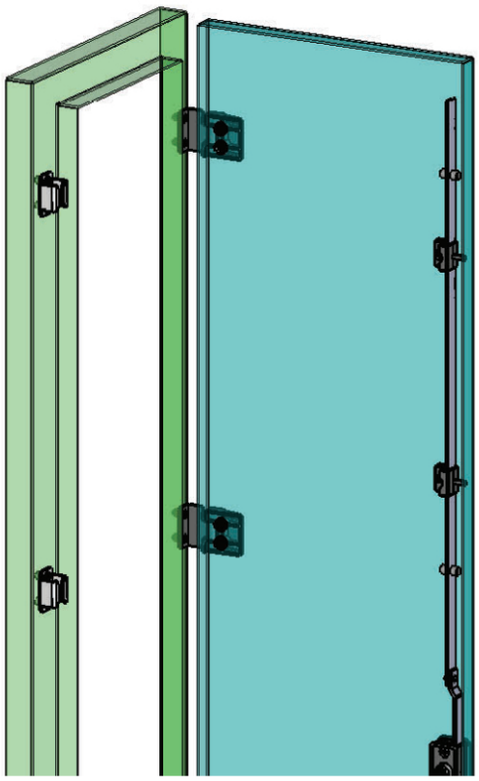

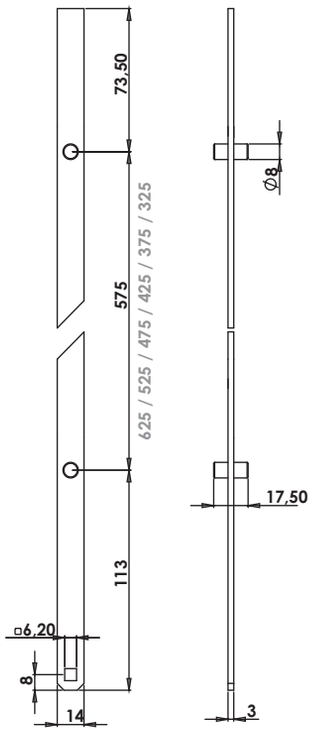

IPL01.L (575)

İSPANYOLET PİMLİ LAMA 575
FLAT ROD WITH PINS 575



Malzeme
* Gövde: Çelik
* Makara: Çelik
* Kaplama: Çinko

Material
* Body: Steel
* Roller: Steel
* Finish:Zinc Plated

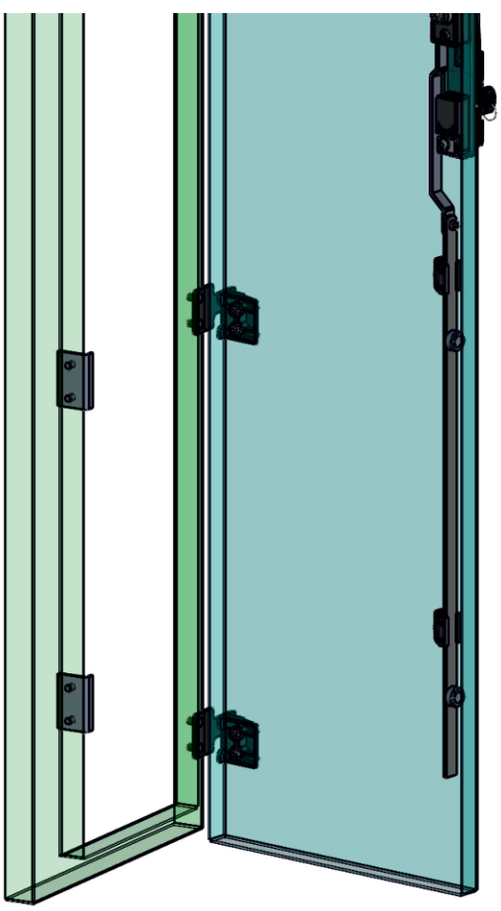

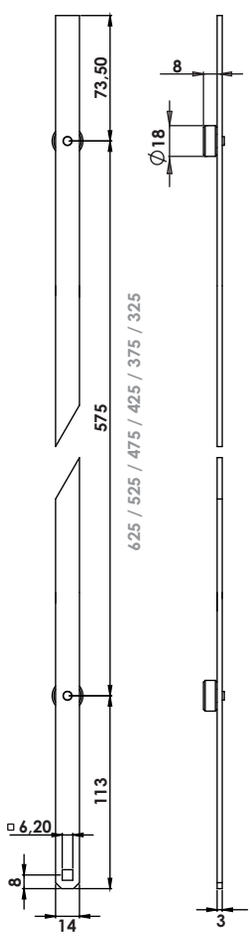

IML01.L (575)

İSPANYOLET MAKARALI LAMA
FLAT ROD WITH ROLLERS



Malzeme
* Gövde: Çelik
* Makara: Plastik
* Kaplama: Çinko

Material
* Body: Steel
* Roller: Polyamide
* Finish:Zinc Plated

ILM01.16.1020

İSPANYOLET MAKARALI LAMA 01.16

FLAT ROD WITH ROLLERS 01.16



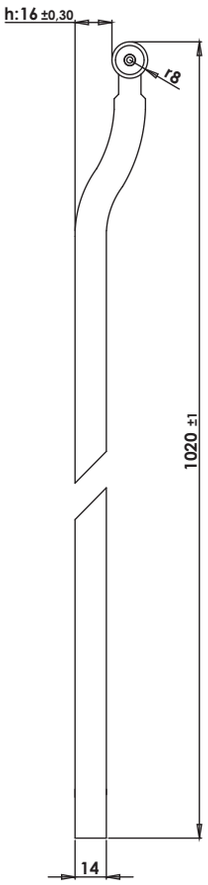

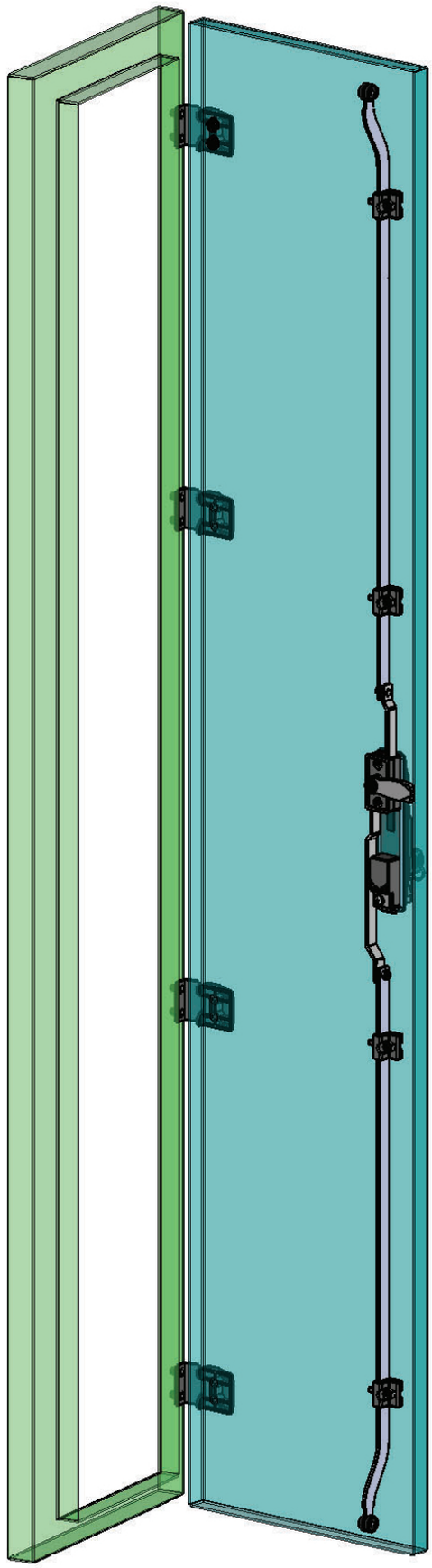

ILM01.16.L

İSPANYOLET MAKARALI LAMA 01.16

FLAT ROD WITH ROLLERS 01.16



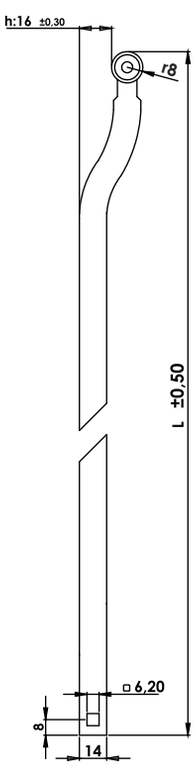

Malzeme

* Gövde: Çelik
* Makara: Plastik
* Kaplama: Çinko

Material

* Body: Steel
* Roller: Polyamide
* Finish:Zinc Plated

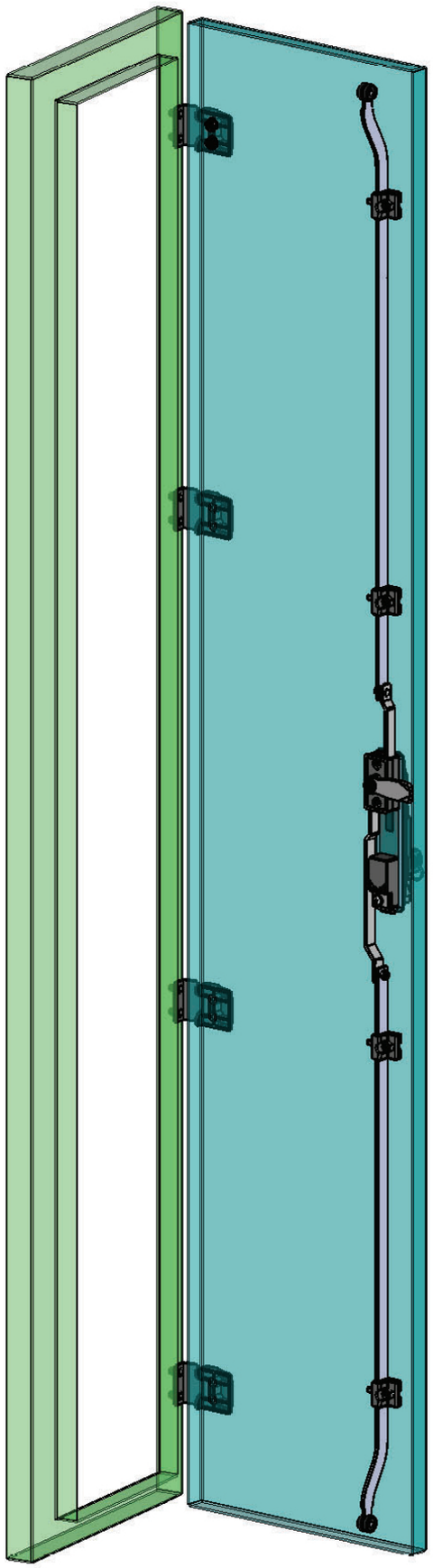

ILM01.21.1020

İSPANYOLET MAKARALI LAMA 01.21

FLAT ROD WITH ROLLERS 01.21

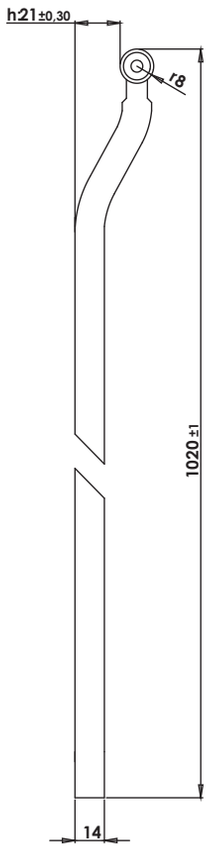



ILM01.21.L

İSPANYOLET MAKARALI LAMA 01.21

FLAT ROD WITH ROLLERS 01.21

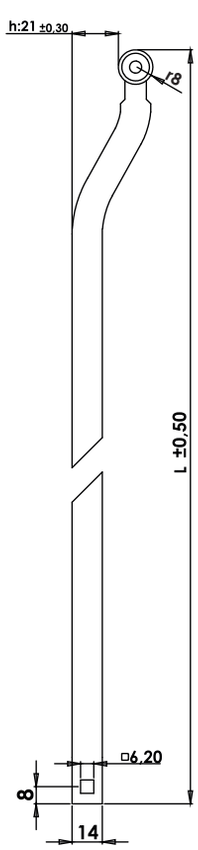



Malzeme

* Gövde: Çelik
* Makara: Plastik
* Kaplama: Çinko

Material

* Body: Steel
* Roller: Polyamide
* Finish:Zinc Plated

ILM11.h.1020

İSPANYOLET MAKARALI LAMA 11
FLAT ROD WITH ROLLERS 11

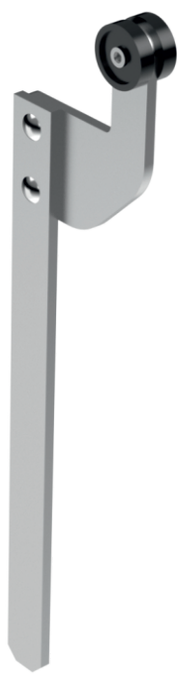

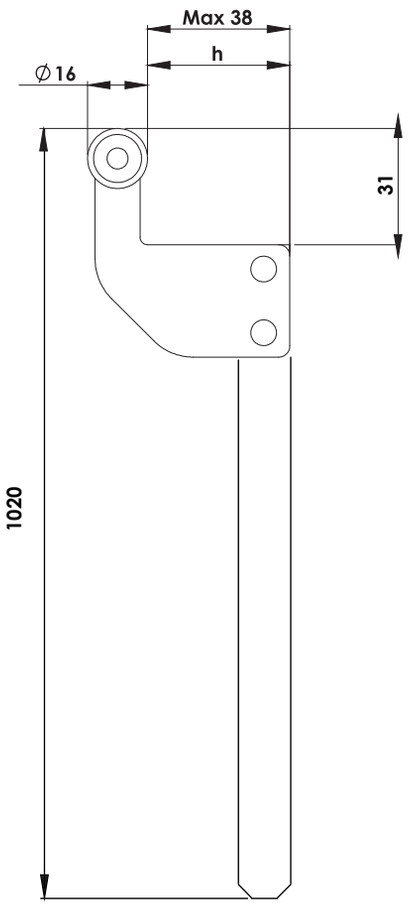

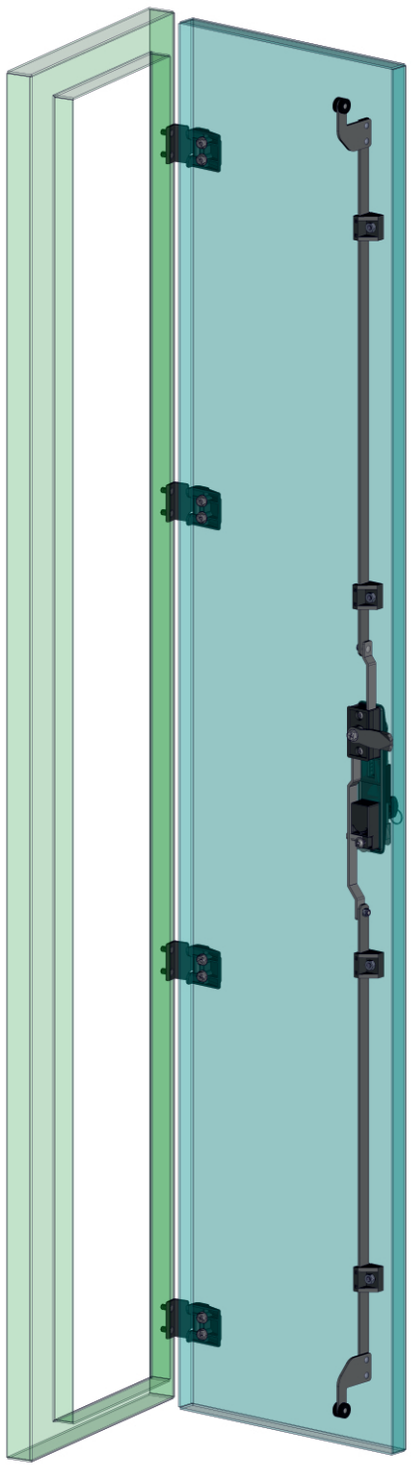

ILM11.h.L

İSPANYOLET MAKARALI LAMA 11
FLAT ROD WITH ROLLERS 11



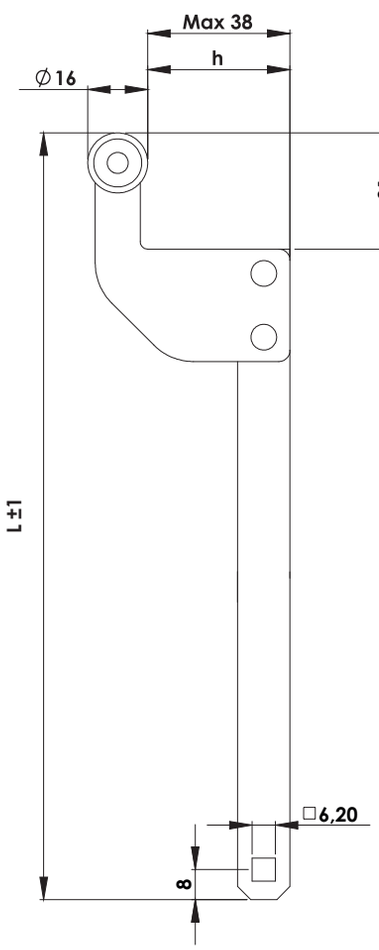

Malzeme
* Gövde: Çelik
* Makara: Plastik
* Kaplama: Çinko

Material
* Body: Steel
* Roller: Polyamide
* Finish:Zinc Plated

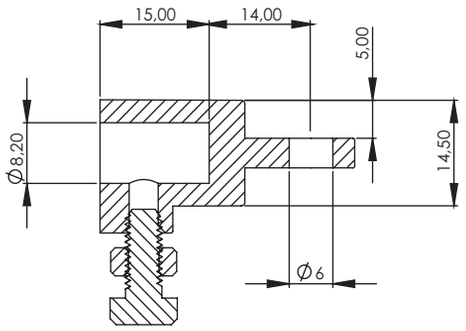

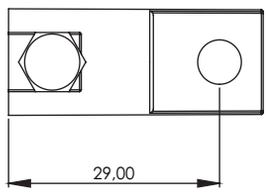

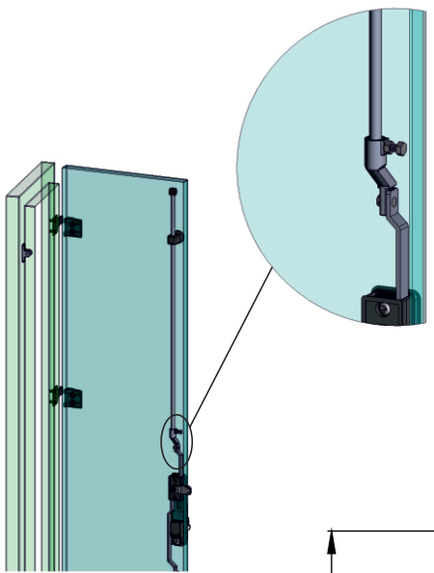

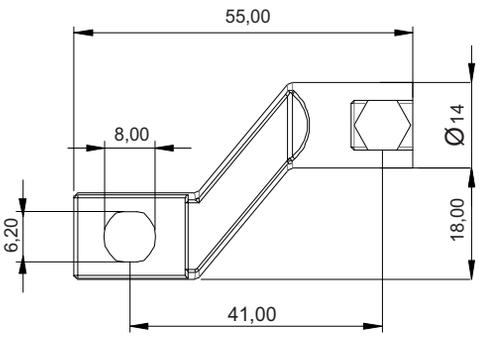

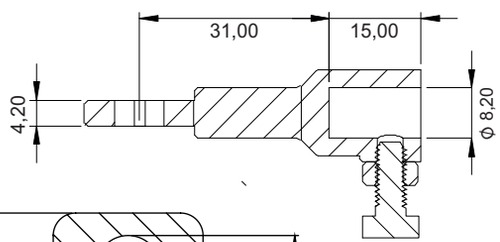

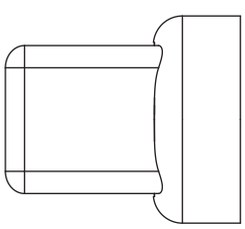

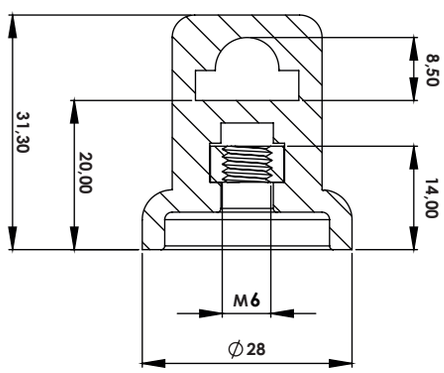

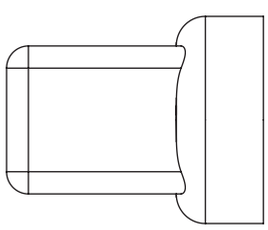

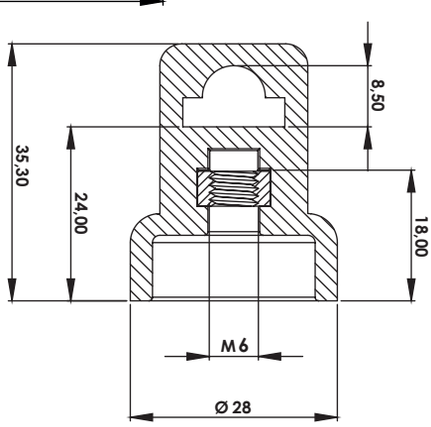

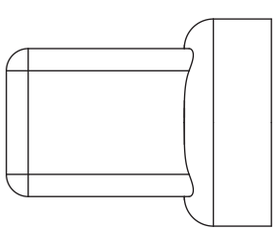

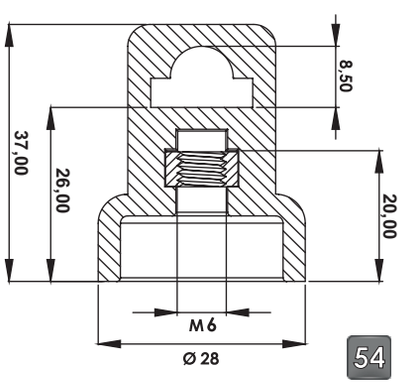

ICT01.1.1

ÇUBUK TUTUCU 01
ROD ADAPTER 01



ICT02.1.1

ÇUBUK TUTUCU 02
ROD ADAPTER 02



Malzeme
* Zamak DIN-EN 1774-ZnAl4Cu1

Material
* Zamak DIN-EN 1774-ZnAl4Cu1

ICY01.20

ÇUBUK YATAĞI (h: 20mm)
ROUND ROD GUIDE (h: 20mm)



ICY01.24

ÇUBUK YATAĞI (h: 24mm)
ROUND ROD GUIDE (h: 24mm)



ICY01.26

ÇUBUK YATAĞI (h: 26mm)
ROUND ROD GUIDE (h: 26mm)



Malzeme
* Polyamide DIN-EN ISO 1043-1 PA6 GFR30

Material
* Polyamide DIN-EN ISO 1043-1 PA6 GFR30

ILY01.35

LAMA YATAĞI 01
FLAT ROD GUIDE 01



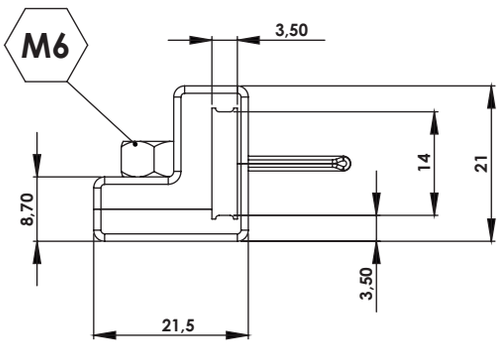



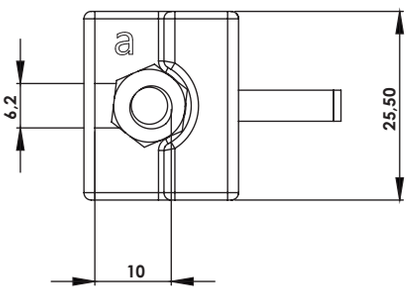

ILY02.35

LAMA YATAĞI 02
FLAT ROD GUIDE 02

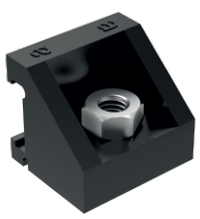

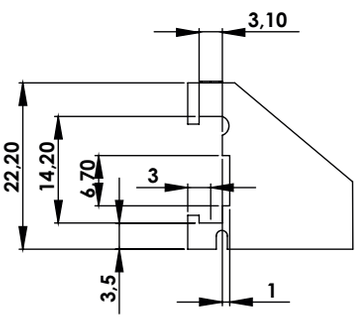

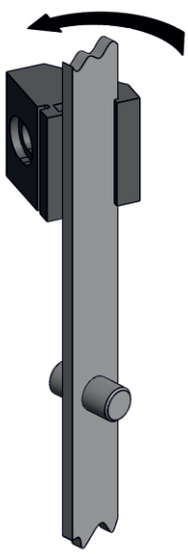

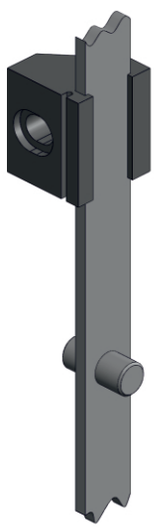

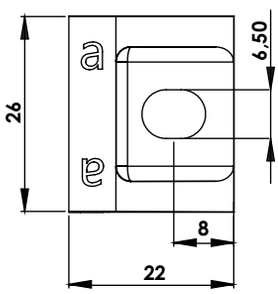

ILY03.35

LAMA YATAĞI 03
FLAT ROD GUIDE 03



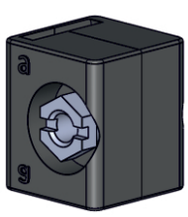

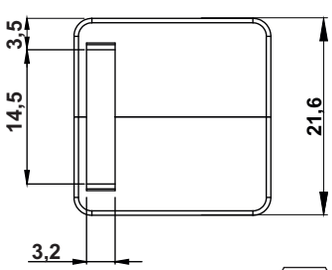



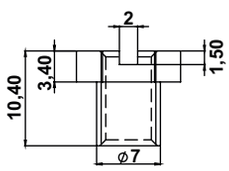

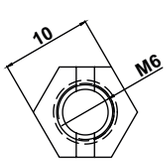

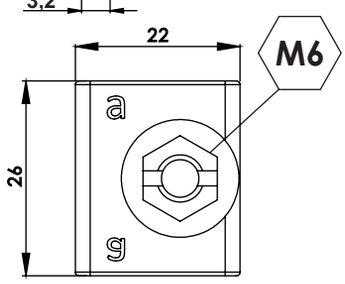

Malzeme
* Polyamide DIN-EN ISO 1043-1 PA6 GFR30

Material
* Polyamide DIN-EN ISO 1043-1 PA6 GFR30

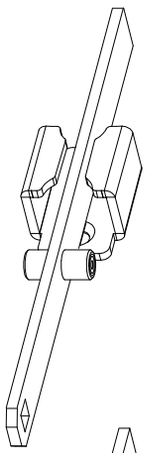

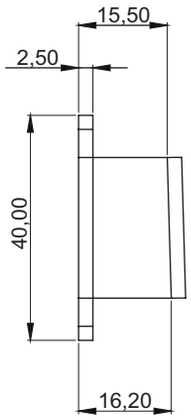

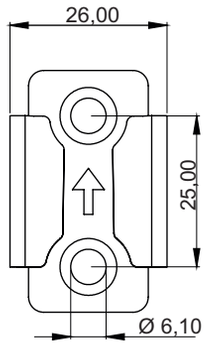

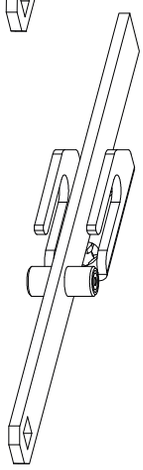

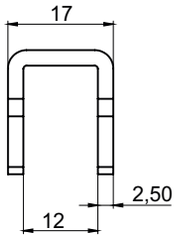

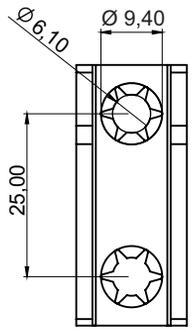

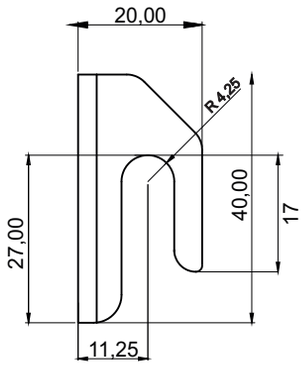

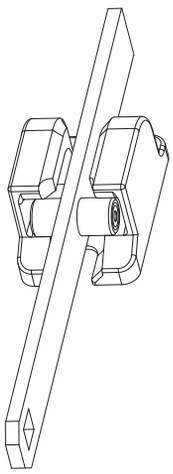

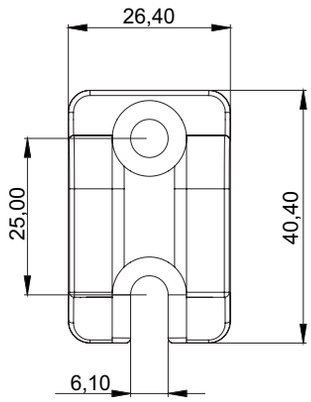

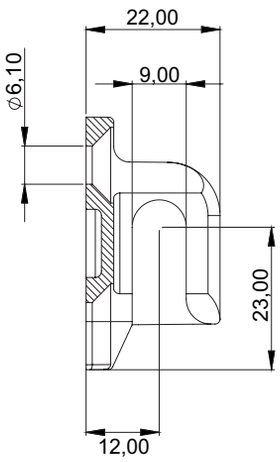

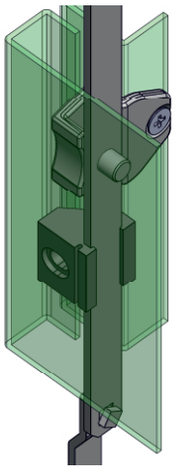

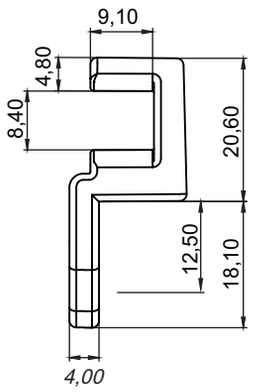

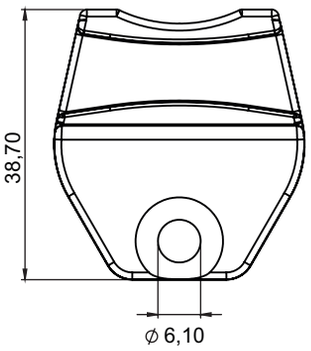

ILK01.2.1

İSPANYOLET LAMA KİLİTLEYİCİSİ (Sac)

DUAL ROLLER CATCHER (Steel)



Malzeme
* Çelik

Material
* Steel

ILK05.2.1

İSPANYOLET LAMA KİLİTLEYİCİSİ (Sac)

DUAL ROLLER CATCHER (Steel)



Malzeme
* Çelik

Material
* Steel

ILK02.1.1

İSPANYOLET LAMA KİLİTLEYİCİSİ (Zamak)

DUAL ROLLER CATCHER (Zamak)



Malzeme / Material

* Zamak DIN-EN 1774-ZnAl4Cu1

ILK02.35.0

İSPANYOLET LAMA KİLİTLEYİCİSİ (Plastik)

DUAL ROLLER CATCHER (Polyamide)



Malzeme / Material

* Polyamide DIN-EN ISO 1043-1 PA6 GFR 30

ILK04.1.1

İSPANYOLET LAMA KİLİTLEYİCİSİ (Zamak)

DUAL ROLLER CATCHER (Zamak)

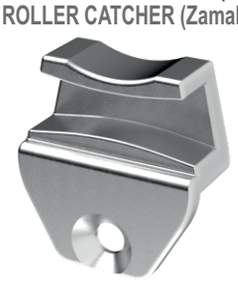

Malzeme

* 1: Gövde: Zamak DIN-EN 1774-ZnAl4Cu1
* 1: Kaplama: Çinko

Material

* 1: Body: Zamak DIN-EN 1774-ZnAl4Cu1
* 1: Finish: Zinc

AP03.DD.1.2

MİNİ METAL ANAHTAR
MINI METAL KEY



Malzeme :
* Zamak DIN-EN 1774-ZnAl4Cu1
* Kaplama: Krom

Material :
* Zamak DIN-EN 1774-ZnAl4Cu1
* Finish: Chrome

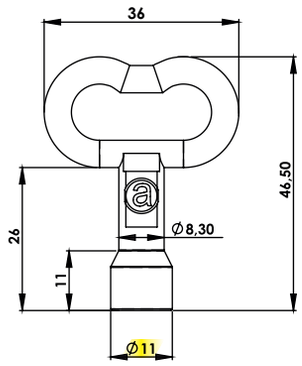

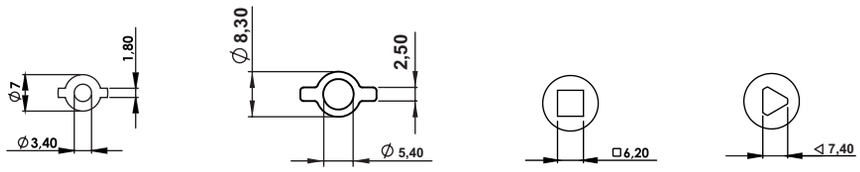

DD: 03 **DD: 05** **DD: 46** **DD: 77**

AP13.DD.1.2

MİNİ METAL ANAHTAR
MINI METAL KEY

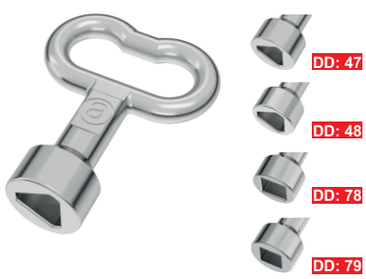

Malzeme :
* Zamak DIN-EN 1774-ZnAl4Cu1
* Kaplama: Krom

Material :
* Zamak DIN-EN 1774-ZnAl4Cu1
* Finish: Chrome

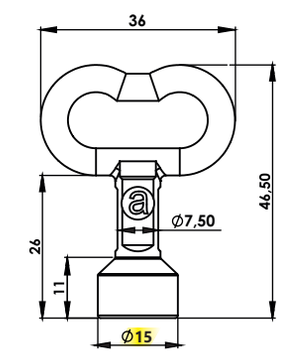

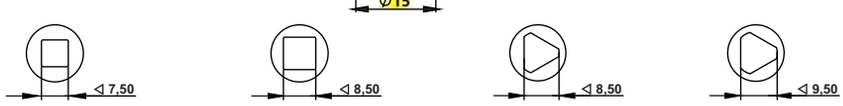

DD: 47 **DD: 48** **DD: 78** **DD: 79**

TA01.35

ANAHTAR ASKILIĞI
KEY ACCESSORIES



Malzeme:
* ABS

Material:
* ABS

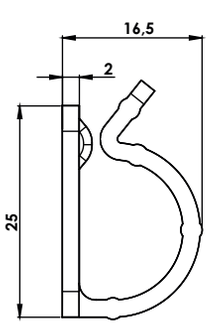

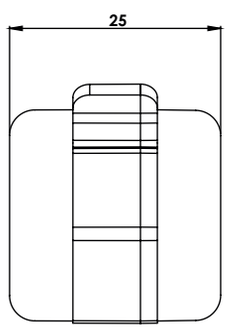

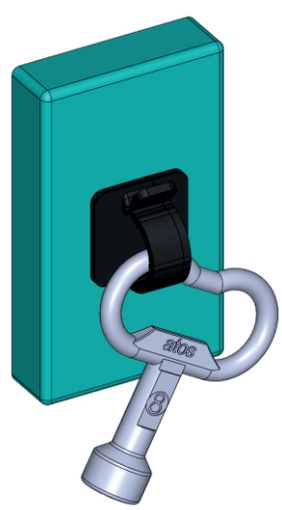

AP01.DD.35.0

PLASTİK ANAHTAR (DB 5mm)
PLASTIC KEY (DB 5mm)

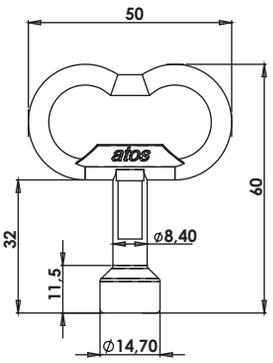







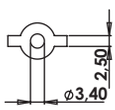

DD: 03

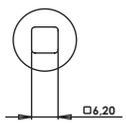

DD: 46

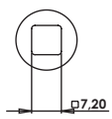

DD: 47

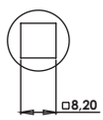

DD: 48

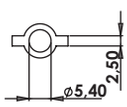

DD: 05

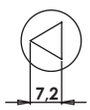

DD: 77

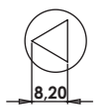

DD: 78

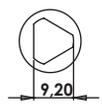

DD: 79

AP02.05.35.0

PLASTİK ANAHTAR (DB 5mm)
PLASTIC KEY (DB 5mm)

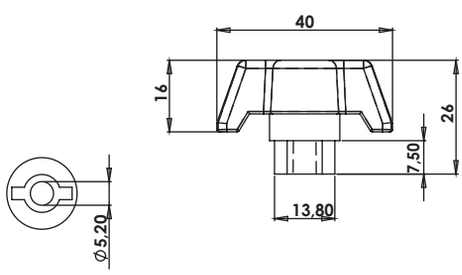

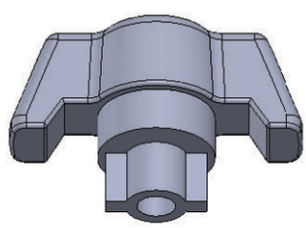



AP04.05.35.0

PLASTİK ANAHTAR (DB 5mm)
PLASTIC KEY (DB 5mm)

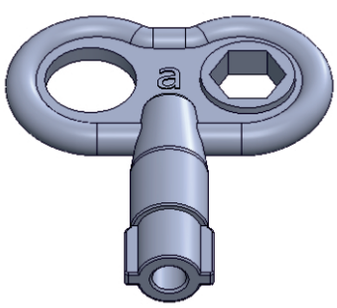

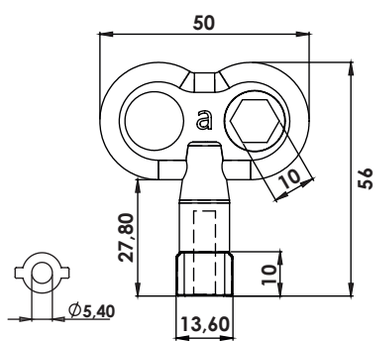



Malzeme :

* Polyamide DIN-EN ISO 1043-1 PA6 GFR30

Material :

* Polyamide DIN-EN ISO 1043-1 PA6 GFR30

AP01.DD.1.2

METAL ANAHTAR
METAL KEY







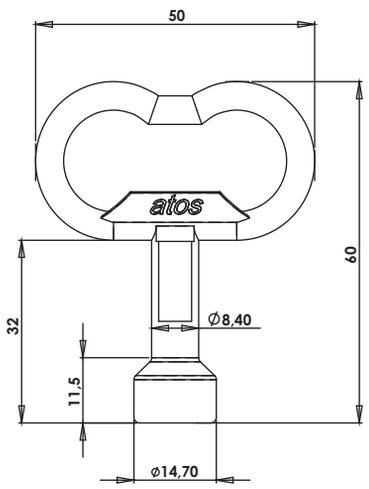

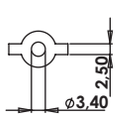

DD: 03

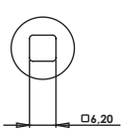

DD: 46

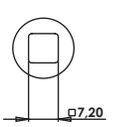

DD: 47

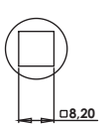

DD: 48

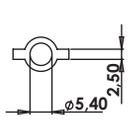

DD: 05

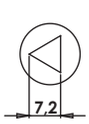

DD: 77

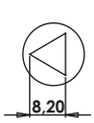

DD: 78

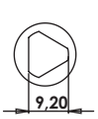

DD: 79

AP01.99

KOMBİNE ANAHTAR
COMBINED KEY



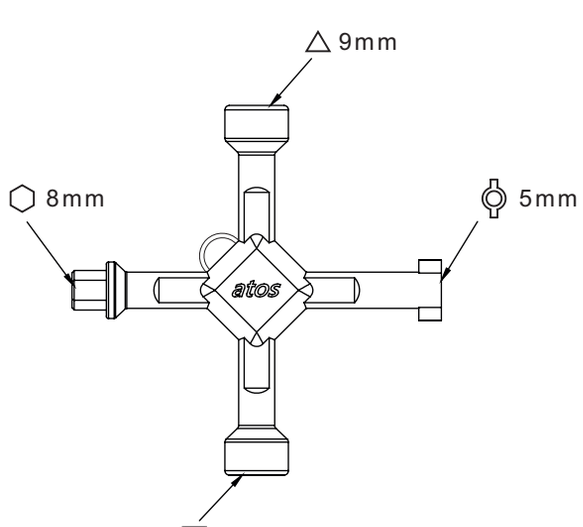

Malzeme:
* Zamak DIN-EN 1774-ZnAl4Cu1
* Kaplama: Krom : Chrome

Material :
* Zamak DIN-EN 1774-ZnAl4Cu1
* Finish: Chrome

AP05.DD.1.2

UZUN METAL ANAHTAR
LONG METAL KEY

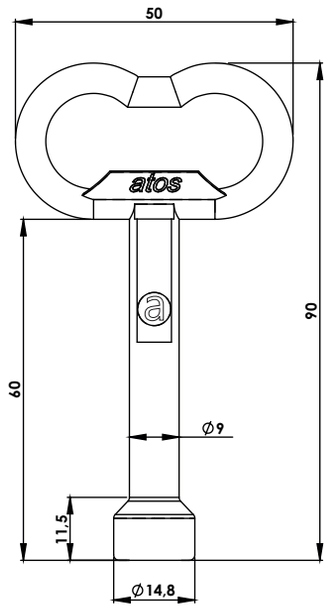







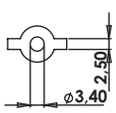

DD: 03

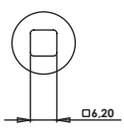

DD: 46

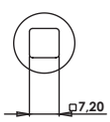

DD: 47

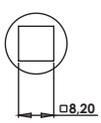

DD: 48

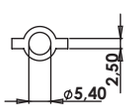

DD: 05

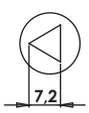

DD: 77

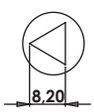

DD: 78

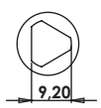

DD: 79

Malzeme:
* Zamak DIN-EN 1774-ZnAl4Cu1
* Kaplama: Krom : Chrome

Material :
* Zamak DIN-EN 1774-ZnAl4Cu1
* Finish: Chrome

KM57

MİNİ MANDALLI KİLİT (90°)
MINI CAM LOCK (90°)





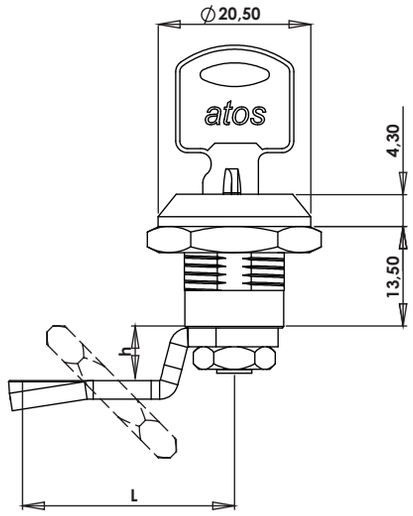



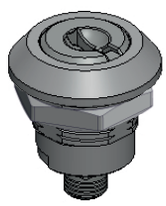

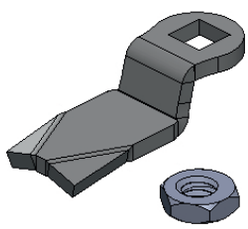

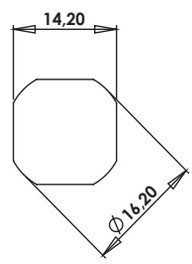

Geçiş Ölçüsü
Cut Out

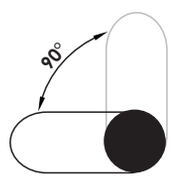

Dönme Açısı
Rotation Angle

Kullanım Alanları
* Çelik Dolap
* Makine Kapakları
* Elektrik Panoları

Malzeme
* Gövde : Zamak
  DIN-EN 1774-ZnAl4Cu1
* Fişe : Zamak
  DIN-EN 1774-ZnAlCu1
* Dil (CC): Çelik
* Kaplama: Krom

Applications
* Steel Drawers
* Machinery Covers
* Enclosures

Material
* Body: Zamak
  DIN-EN 1774-ZnAl4Cu1
* Cylinder: Zamak
  DIN-EN 1774-ZnAlCu1
* Cam (CC): Steel
* Finish: Chrome



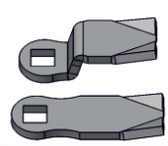

Grup Kodu	Malzeme	Yüzey Kaplama	Fişe Kodu	Dil Kodu	Anahtar	Yön
Group Code	Material	Finish	Cylinder Code	Cam Code	Keys	Direction
KM57	.1	.2	.01 .02	.CC Sayfa:1 - Tablo: 7 Page:1 - Table: 7	.1 veya .2 .1 or .2	.R .L
	1: Zamak	2: Krom / Chrome	01: Aynı Şifreli / Keyed Alike 02: Karışık Şifreli / Keyed Different		Adet / Pcs.	R: Sağ / Right L: Sol / Left

KM57.K

MİNİ MANDALLI KİLİT - SEGMANLI (90°)

MINI CAM LOCK - WITH CLIPS (90°)

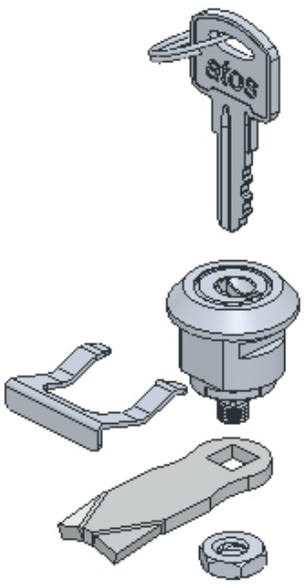

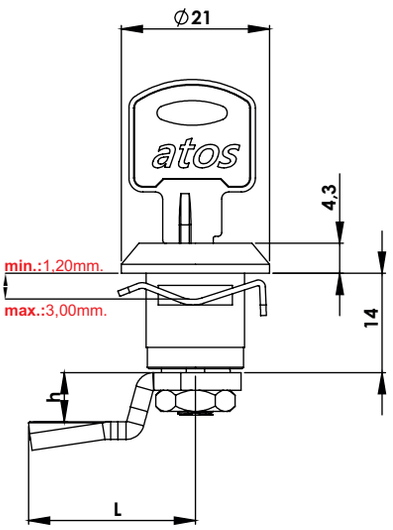



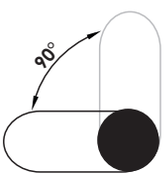

Dönme Açısı
Rotation Angle

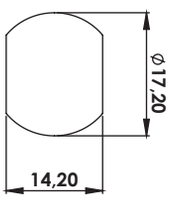

Geçiş Ölçüsü
Cut Out



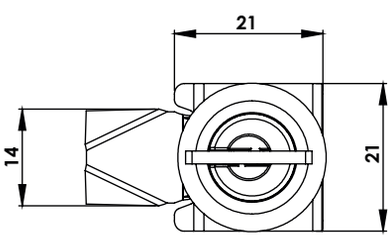

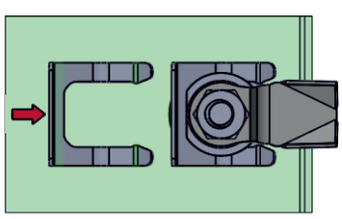



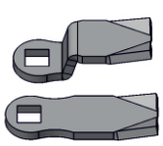

Grup Kodu	Malzeme	Yüzey Kaplama	Fişe Kodu	Dil Kodu	Anahtar	Yön
Group Code	Material	Finish	Cylinder Code	Cam Code	Keys	Direction
KM57.K	.1	.2	.01 .02	.CC Sayfa:1 - Tablo: 7 Page:1 - Table: 7	.1 veya .2 .1 or .2	.R .L
K: Klips / Clips	1: Zamak	2: Krom / Chrome	01: Aynı Şifreli / Keyed Alike 02: Karışık Şifreli / Keyed Different		Adet / Pcs.	R: Sağ / Right L: Sol / Left

Kullanım Alanları

* Çelik Dolap
* Makine Kapakları
* Elektrik Panoları

Malzeme

* Gövde : Zamak
  DIN-EN 1774-ZnAl4Cu1
* Fişe : Zamak
  DIN-EN 1774-ZnAlCu1
* Segman: CK67 Yay Çeliği
* Dil (CC): Çelik
* Kaplama: Krom

Applications

* Steel Drawers
* Machinery Covers
* Enclosures

Material

* Body: Zamak
  DIN-EN 1774-ZnAl4Cu1
* Cylinder: Zamak
  DIN-EN 1774-ZnAlCu1
* Circlip: Steel CK67
* Cam (CC): Steel
* Finish: Chrome

KM01

SİLİNDİRLİ MANDALLI KİLİT (180°)
CAM LOCK WITH CYLINDER (180°)



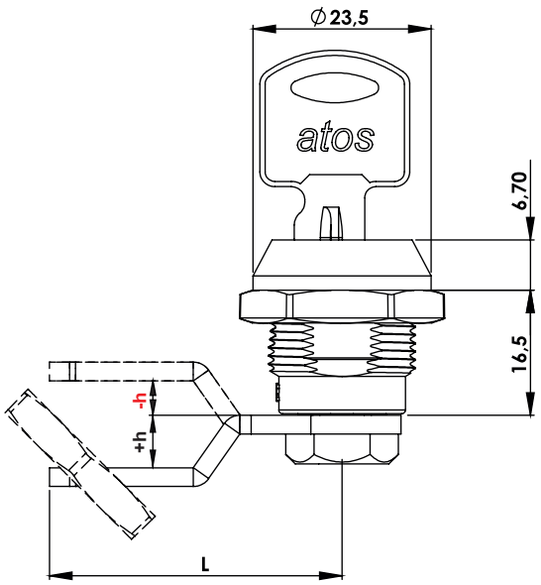

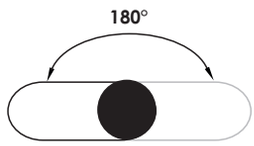

Dönme Açısı
Rotation Angle

KM11

SİLİNDİRLİ MANDALLI KİLİT (90°)
CAM LOCK WITH CYLINDER (90°)



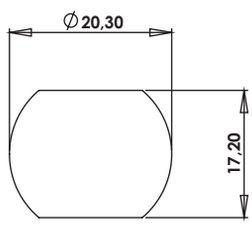

Geçiş Ölçüsü
Cut Out

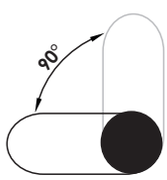

Dönme Açısı
Rotation Angle



Kullanım Alanları

* Çelik Masa
* Çelik Dolap
* Makine Kapakları
* Elektrik Panoları
* Ahşap (KM21)

Malzeme

* Gövde : Zamak
  DIN-EN 1774-ZnAl4Cu1
* Fişe : Zamak
  DIN-EN 1774-ZnAlCu1
* Dil (CC): Çelik
* Kaplama: Krom

Applications

* Steel Table
* Steel Drawers
* Machinery Covers
* Enclosures
* Wooden (KM21)

Material

* Body: Zamak
  DIN-EN 1774-ZnAl4Cu1
* Cylinder: Zamak
  DIN-EN 1774-ZnAlCu1
* Cam (CC): Steel
* Finish: Chrome

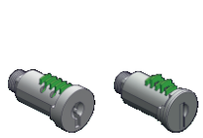

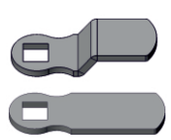

Grup Kodu / Group Code	Malzeme / Material	Yüzey Kaplama / Finish	Fişe Kodu / Cylinder Code	Dil Kodu / Cam Code	Anahtar / Keys	Koruma Derecesi / Ingress Protection Rating
KM01	.1	.2	.DD Sayfa: 2 - Tablo: A Page: 2 - Table: A	.CC Sayfa:1 - Tablo: 6 Page:1 - Table: 6	.1 veya .2 .1 or .2	.0
KM11					Adet / Pcs.	.1
	1: Zamak	2: Krom / Chrome				0: Yok / No 1: IP65

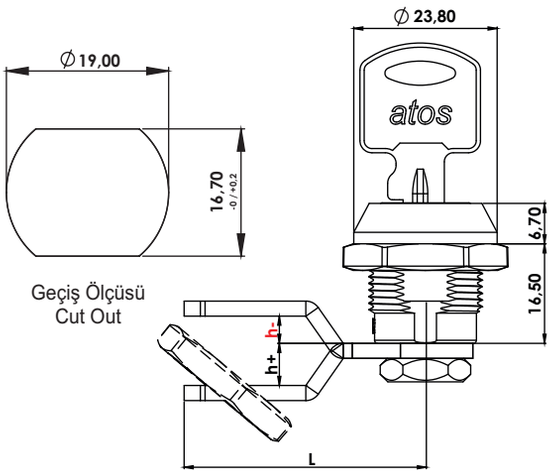



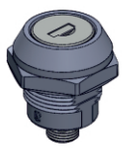

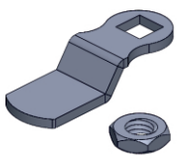

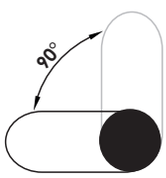

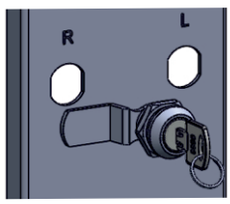



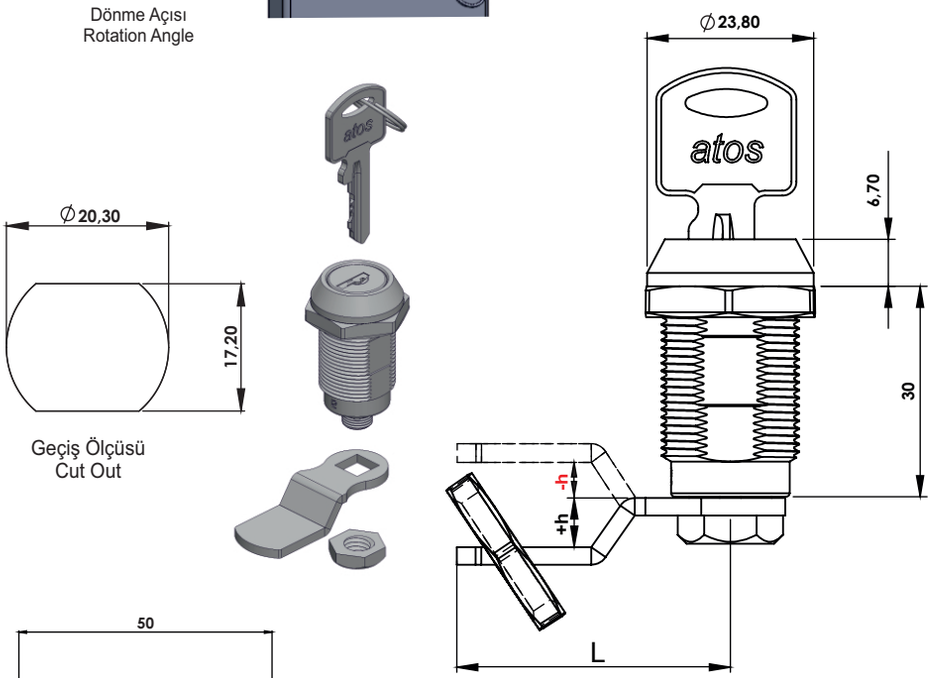

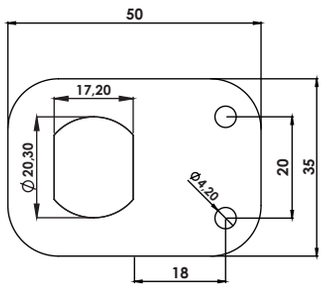



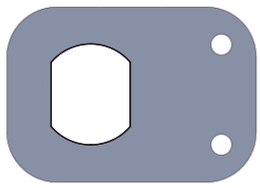

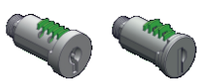

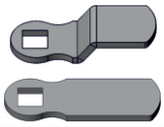

Grup Kodu	Malzeme	Yüzey Kaplama	Fişe Kodu	Dil Kodu	Anahtar	Koruma Derecesi
Group Code	Material	Finish	Cylinder Code	Cam Code	Keys	Ingress Protection Rating
KM11	.1	.2	.DD Sayfa: 2 - Tablo: A Page: 2 - Table: A	.CC Sayfa:1 - Tablo: 6 Page:1 - Table: 6	.1 veya .2	.0
KM21					.1 or .2	.1
	1: Zamak	2: Krom / Chrome			Adet / Pcs.	0: Yok / No 1: IP65

KM19

SİLİNDİRLİ KELEBEK KİLİT - 19mm.

WING KNOB-CAM LOCK WITH CYLINDER - 19mm.



KM21

SİLİNDİRLİ PANO KİLİDİ - 21mm. - 90°

CAM LOCK WITH CYLINDER - 21mm. - 90°





Kullanım Alanları

* Çelik Masa
* Çelik Dolap
* Makine Kapakları
* Elektrik Panoları
* Ahşap (KM21)

Malzeme

* Gövde : Zamak
  DIN-EN 1774-ZnAl4Cu1
* Fişe : Zamak
  DIN-EN 1774-ZnAlCu1
* Dil (CC): Çelik
* Kaplama: Krom

Applications

* Steel Table
* Steel Drawers
* Machinery Covers
* Enclosures
* Wooden (KM21)

Material

* Body: Zamak
  DIN-EN 1774-ZnAl4Cu1
* Cylinder: Zamak
  DIN-EN 1774-ZnAlCu1
* Cam (CC): Steel
* Finish: Chrome

SP11.2.1

KİLİT MONTAJ SACI

LOCK FIXING DEVICE (Steel)



KM05

SİLİNDİRLİ PANO KİLİDİ
CAM LOCK WITH CYLINDER





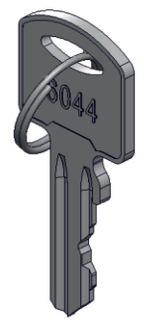

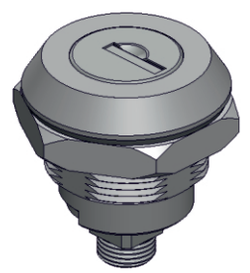

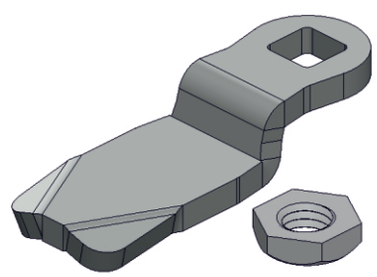

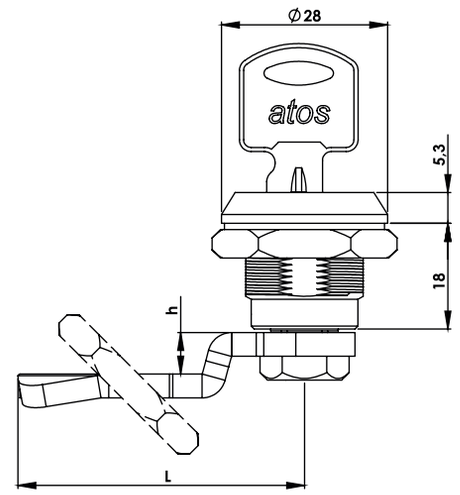

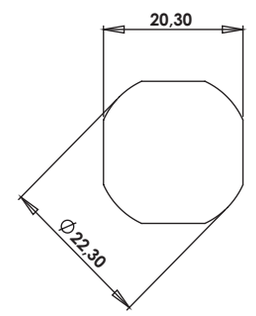

Geçiş Ölçüsü
Cut Out

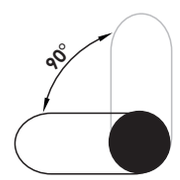

Dönme Açısı
Rotation Angle

Kullanım Alanları
* Elektrik Panoları
* Bilgisayar Kabinleri
* Çelik Dolap
* Makine Kapakları

Malzeme
* Gövde: Zamak
  DIN-EN 1774-ZnAl4Cu1
* Fişe: Zamak
  DIN-EN 1774-ZnAl4Cu1
* Dil (CC):Çelik
* 2:Kaplama: Krom
  5:Kaplama: Boyalı

Applications
* Enclosures
* Rack Cabinets
* Steel Drawers
* Machinery Covers

Material
* Body: Zamak
  DIN-EN 1774-ZnAl4Cu1
* Cylinder: Zamak
  DIN-EN 1774-ZnAl4Cu1
* Cam (CC): Steel
* 2:Finish: Chrome
  5:Finish: Black Coated

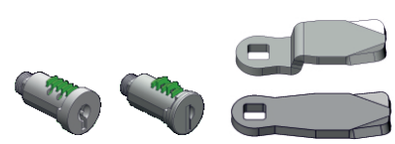

Grup Kodu	Malzeme	Yüzey Kaplama	Fişe Kodu	Dil Kodu	Anahtar	Koruma Derecesi
Group Code	Material	Finish	Cylinder Code	Cam Code	Keys	Ingress Protection Rating
KM05	.1	.2	.DD Sayfa: 2 - Tablo: A Page: 2 - Table: A	.CC Sayfa:1 - Tablo: 1 Page:1 - Table: 1	.1 veya .2	.0
		.5			.1 or .2	.1
	1: Zamak	2: Krom / Chrome			Adet / Pcs.	0: Yok / No
		5: S. Boyalı / Black Coated				1: IP65

KM15

PANO KAPAK KİLİDİ (Fişeli - Plastik)

QUARTER TURN FOR PANEL LOCK (Cylinder - Polyamide)



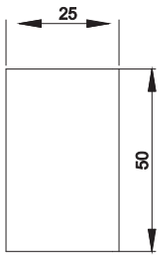

Geçiş Ölçüsü
Cut Out

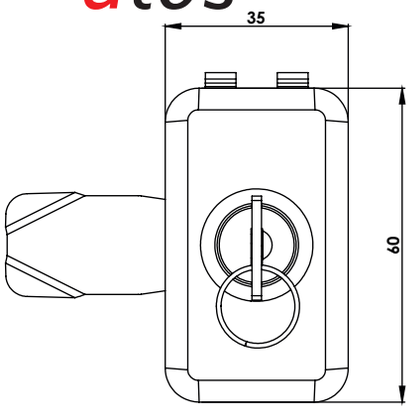

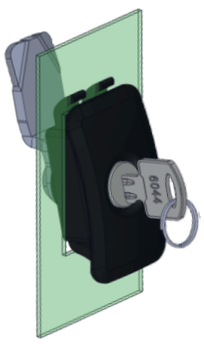

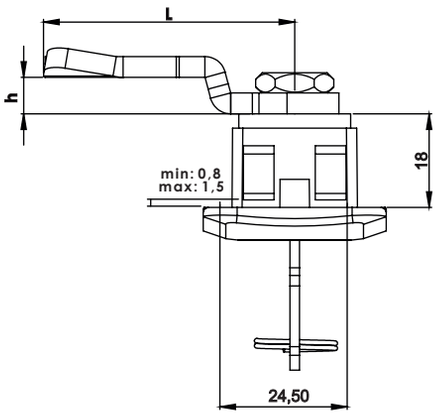

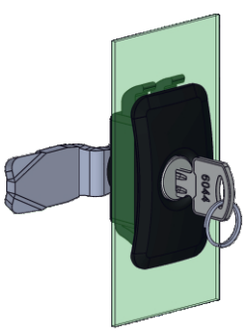

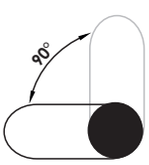

Dönme Açısı
Rotation Angle

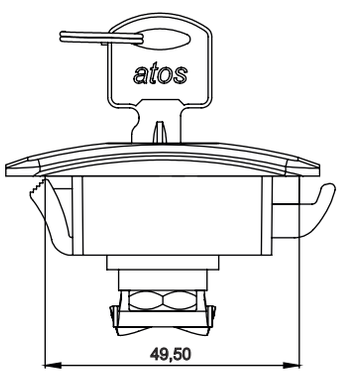

Kullanım Alanları

* Elektrik Panoları
* Makine Kapakları

Malzeme

* Gövde: PA6
* Dil (CC):Çelik veya Plastik

Applications

* Enclosures
* Machinery Covers

Material :

* Body: PA6
* Cam (CC): Steel or PA6



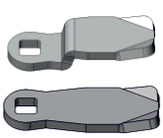

Grup Kodu	Fişe Kodu	Dil Kodu	Anahtar	Sağ / Sol
Group Code	Driver Code	Cam Code	Keys	Right / Left
KM15.35	.DD Sayfa:2 - Tablo: A Page:2 - Table: A	.CC Sayfa:1 - Tablo: 1/3 Page:1 - Table: 1/3	.1 veya .2 .1 or .2 Adet / Pcs.	.R veya .L .R or .L

KM09

SİLİNDİRLİ KELEBEK KİLİT
WING KNOB-CAM LOCK WITH CYLINDER

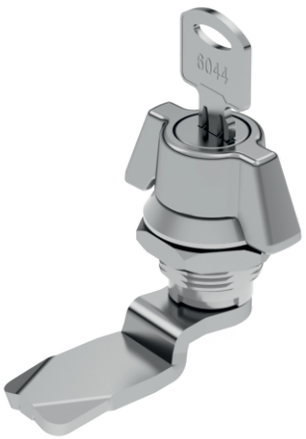



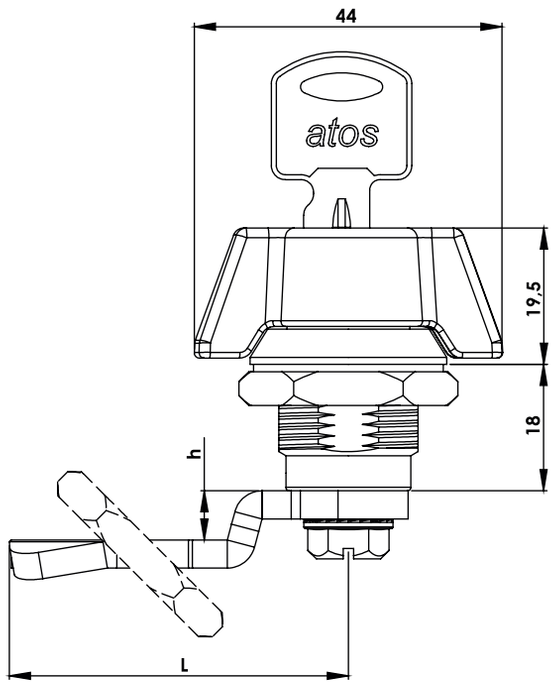

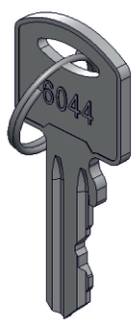

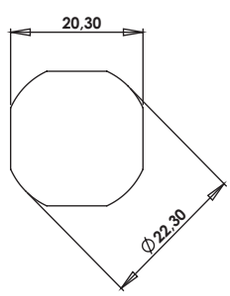

Geçiş Ölçüsü
Cut Out

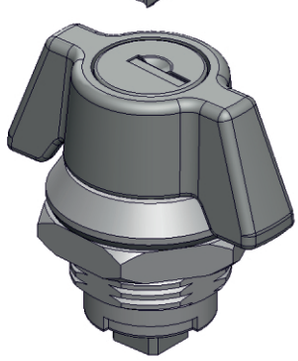

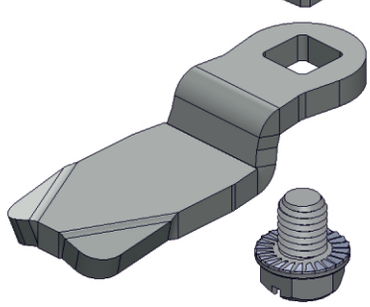

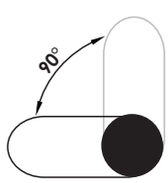

Dönme Açısı
Rotation Angle

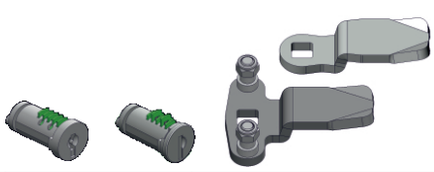

Kullanım Alanları

* Elektrik Panoları
* Bilgisayar Kabinleri
* Çelik Dolap
* Makine Kapakları

Malzeme

* Gövde: Zamak
  DIN-EN 1774-ZnAl4Cu1
* Fişe: Zamak
  DIN-EN 1774-ZnAl4Cu1
* Dil (CC):Çelik
* 2:Kaplama: Krom
  5:Kaplama: Boyalı

Applications

* Enclosures
* Rack Cabinets
* Steel Drawers
* Machinery Covers

Material

* Body: Zamak
  DIN-EN 1774-ZnAl4Cu1
* Cylinder: Zamak
  DIN-EN 1774-ZnAl4Cu1
* Cam (CC): Steel
* 2:Finish: Chrome
  5:Finish: Black Coated

Grup Kodu	Malzeme	Yüzey Kaplama	Fişe Kodu	Dil Kodu	Anahtar	Koruma Derecesi
Group Code	Material	Finish	Cylinder Code	Cam Code	Keys	Ingress Protection Rating
KM09	.1	.2	.DD Sayfa: 2 - Tablo: A Page: 2 - Table: A	.CC Sayfa:1 - Tablo: 1/2 Page:1 - Table: 1/2	.1 veya .2	.0
		.5			.1 or .2	.1
	1: Zamak	2: Krom / Chrome			Adet / Pcs.	0: Yok / No
		5: S. Boyalı / Black Coated				1: IP65

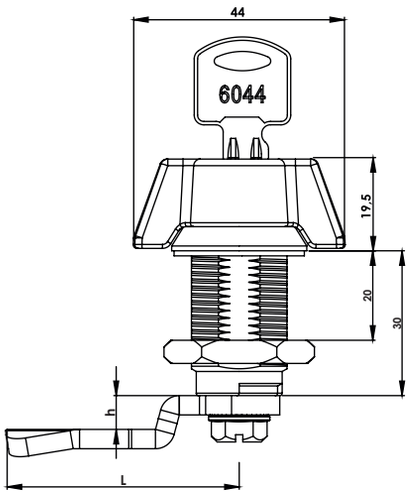

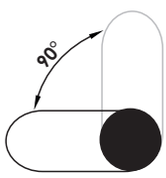

Dönme Açısı
Rotation Angle

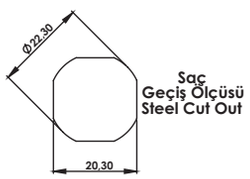

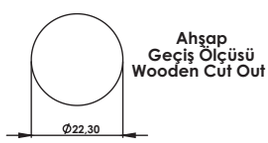

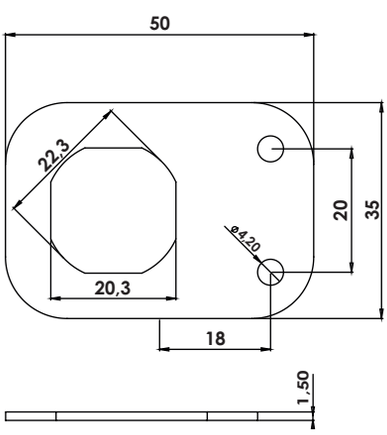

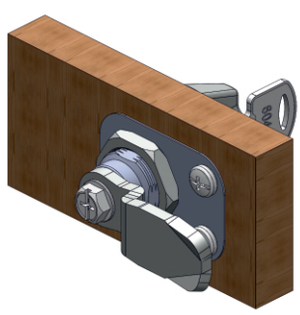

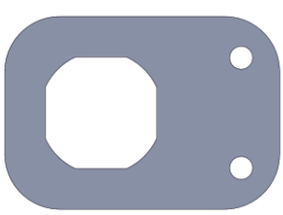

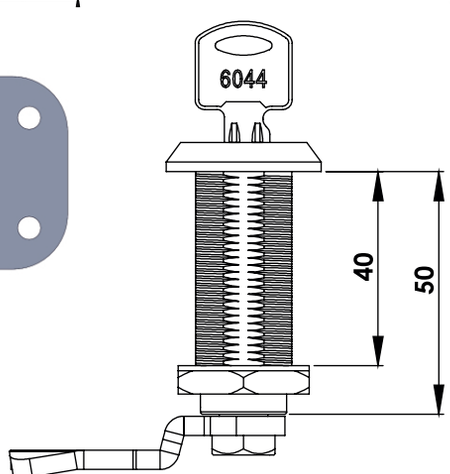

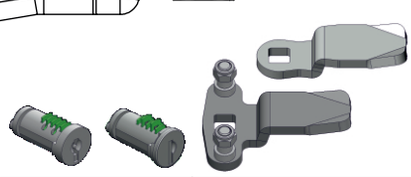

Grup Kodu	Malzeme	Yüzey Kaplama	Fişe Kodu	Dil Kodu	Anahtar	Koruma Derecesi
Group Code	Material	Finish	Cylinder Code	Cam Code	Keys	Ingress Protection Rating
KM39	.1	.2	.DD Sayfa: 2 - Tablo: A Page: 2 - Table: A	.CC Sayfa:1 - Tablo: 1/2 Page:1 - Table: 1/2	.1 veya .2 .1 or .2	.0
KM55						
	1: Zamak	2: Krom / Chrome			Adet / Pcs.	0: Yok / No

KM39

SİLİNDİRLİ KELEBEK KİLİT - 30mm.

WING KNOB-CAM LOCK WITH CYLINDER - 30mm.



KM55

SİLİNDİRLİ PANO KİLİDİ - 50mm.

CAM LOCK WITH CYLINDER - 50mm.



Kullanım Alanları

* Elektrik Panoları
* Makine Kapakları
* Ahşap ve İzolasyonlu Kapaklar

Malzeme

* Gövde: Zamak
  DIN-EN 1774-ZnAl4Cu1
* Fişe: Zamak
  DİN-EN 1774-ZnAl4Cu1
* Dil (CC):Çelik
* 2:Kaplama: Krom

Applications

* Enclosures
* Machinery Covers
* Wooden and Isolated Covers

Material

* Body: Zamak
  DIN-EN 1774-ZnAl4Cu1
* Cylinder: Zamak
  DIN-EN 1774-ZnAl4Cu1
* Cam (CC): Steel
* 2:Finish: Chrome

SP01.2.1

KİLİT MONTAJ SACI

LOCK FIXING DEVICE (Steel)



KM07

T KOLLU KİLİT
T HANDLE LOCKS





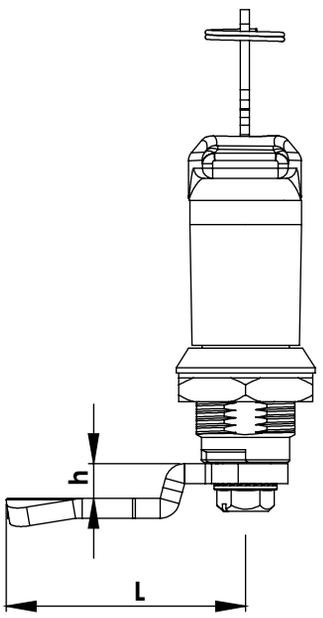

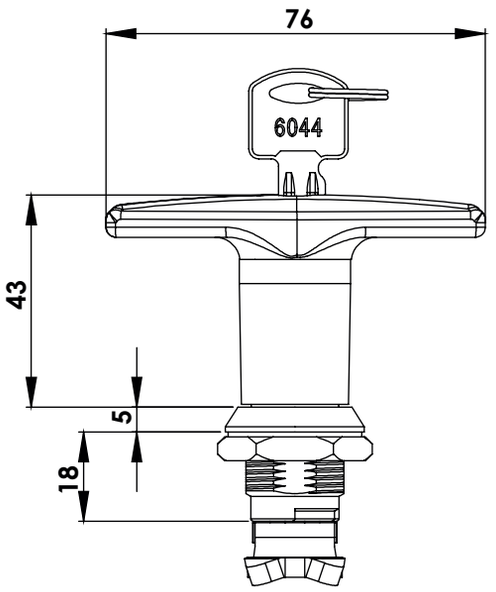

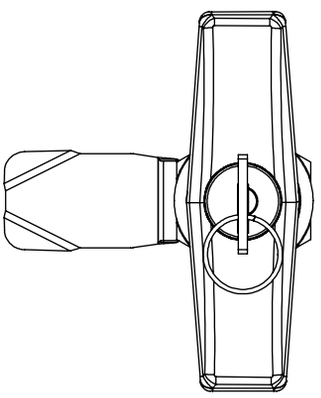

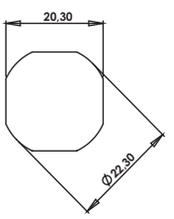

Geçiş Ölçüsü
Cut Out

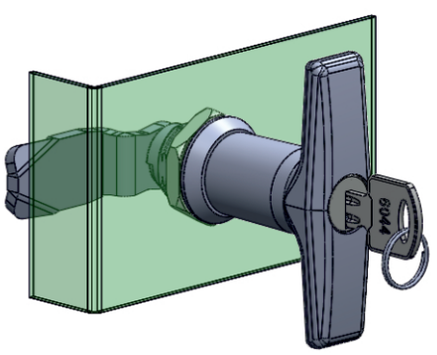

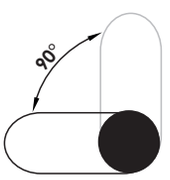

Dönme Açısı
Rotation Angle

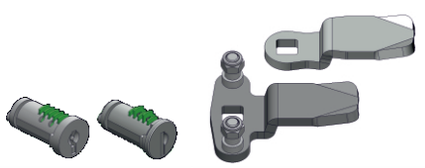

Kullanım Alanları
* Elektrik Panoları
* Çelik Dolap
* Makine Kapakları

Malzeme
* Gövde: Zamak
  DIN-EN 1774-ZnAl4Cu1
* Fişe: Zamak
  DIN-EN 1774-ZnAl4Cu1
* Dil (CC):Çelik
* 2:Kaplama: Krom
  5:Kaplama: Boyalı

Applications
* Enclosures
* Steel Drawers
* Machinery Covers

Material
* Body: Zamak
  DIN-EN 1774-ZnAl4Cu1
* Cylinder: Zamak
  DIN-EN 1774-ZnAl4Cu1
* Cam (CC): Steel
* 2:Finish: Chrome
  5:Finish: Black Coated

Grup Kodu	Malzeme	Yüzey Kaplama	Fişe Kodu	Dil Kodu	Anahtar	Koruma Derecesi
Group Code	Material	Finish	Cylinder Code	Cam Code	Keys	Ingress Protection Rating
KM07	.1	.2	.DD Sayfa: 2 - Tablo: A Page: 2 - Table: A	.CC Sayfa:1 - Tablo: 1/2 Page:1 - Table: 1/2	.1 veya .2 .1 or .2	.0
		.5				.1
	1: Zamak	2: Krom / Chrome			Adet / Pcs.	0: Yok / No
		5: S. Boyalı / Black Coated				1: IP65

KM08

L KOLLU KİLİT
L HANDLE LOCKS

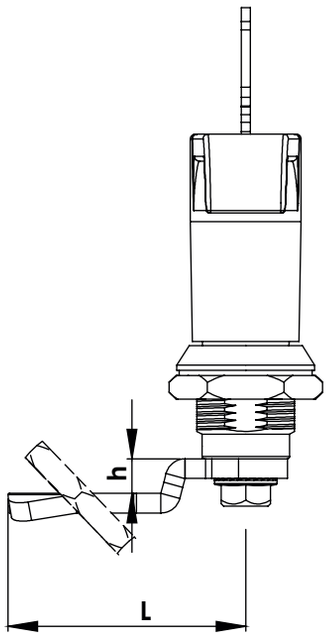

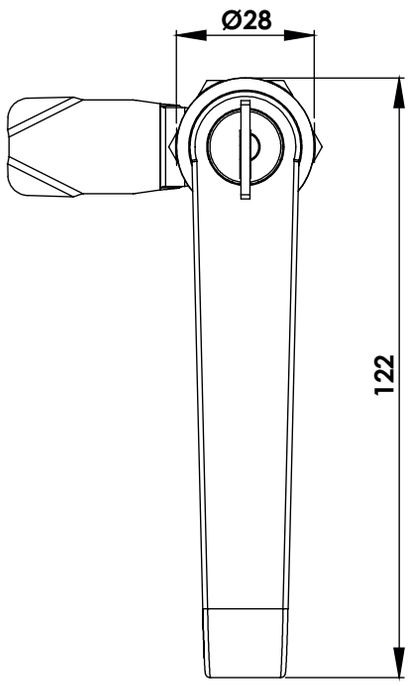





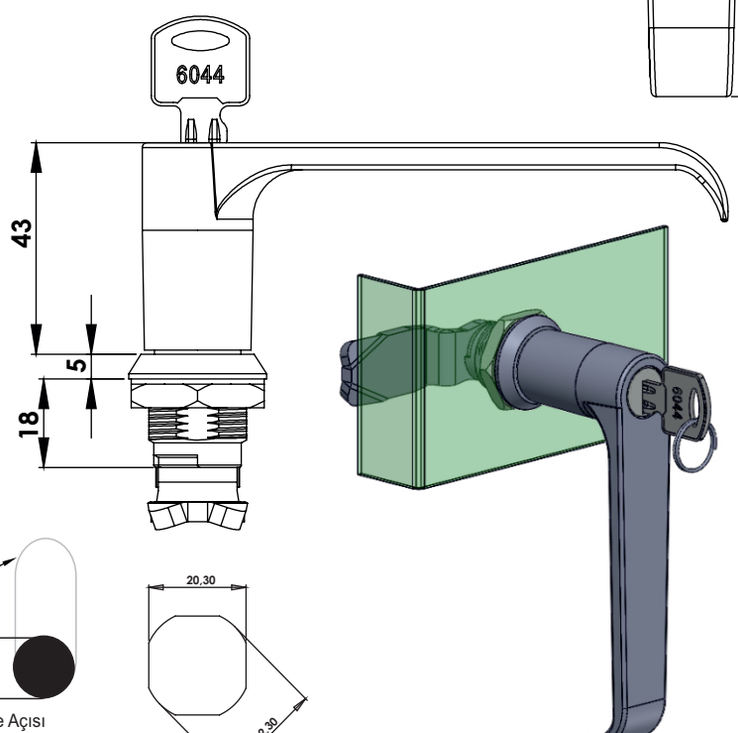

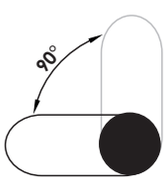

Dönme Açısı
Rotation Angle

Geçiş Ölçüsü
Cut Out

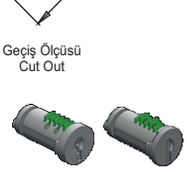

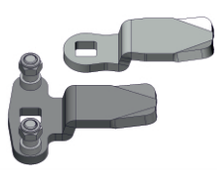

Kullanım Alanları

* Elektrik Panoları
* Çelik Dolap
* Makine Kapakları

Malzeme

* Gövde: Zamak
  DIN-EN 1774-ZnAl4Cu1
* Fişe: Zamak
  DIN-EN 1774-ZnAl4Cu1
* Dil (CC):Çelik
* 2:Kaplama: Krom
  5:Kaplama: Boyalı

Applications

* Enclosures
* Steel Drawers
* Machinery Covers

Material

* Body: Zamak
  DIN-EN 1774-ZnAl4Cu1
* Cylinder: Zamak
  DIN-EN 1774-ZnAl4Cu1
* Cam (CC): Steel
* 2:Finish: Chrome
  5:Finish: Black Coated

Grup Kodu	Malzeme	Yüzey Kaplama	Fişe Kodu	Dil Kodu	Anahtar	Koruma Derecesi
Group Code	Material	Finish	Cylinder Code	Cam Code	Keys	Ingress Protection Rating
KM08	.1	.2	.DD Sayfa: 2 - Tablo: A Page: 2 - Table: A	.CC Sayfa:1 - Tablo: 1/2 Page:1 - Table: 1/2	.1 veya .2	.0
		.5			.1 or .2	.1
	1: Zamak	2: Krom / Chrome			Adet / Pcs.	0: Yok / No
		5: S. Boyalı / Black Coated				1: IP65

KD09

YANGIN DOLABI KİLİDİ (Zamak)
DISH HANDLE FOR FIRE CABINET (Zamak)



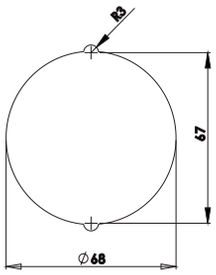

Geçiş Ölçüsü
Cut Out

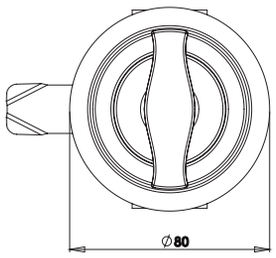

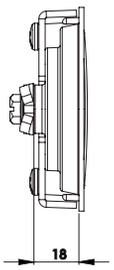

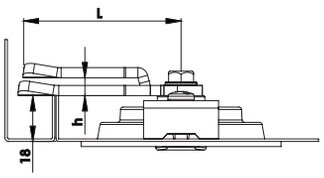

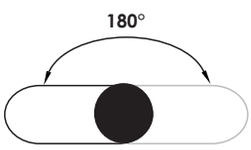

Dönme Açısı
Rotation Angle



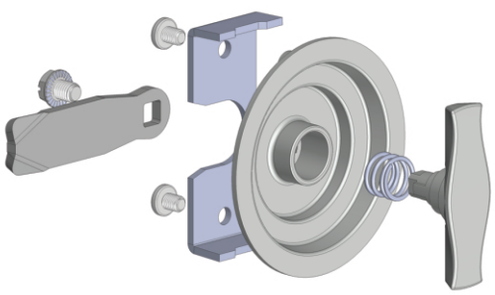



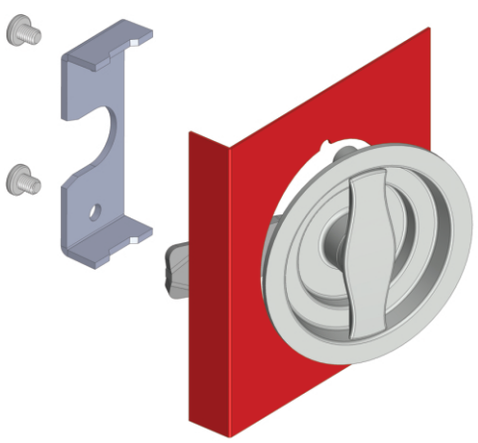

Kullanım Alanları
* Yangın Dolapları
* Makine Kapakları

Malzeme
* 1: Gövde: Zamak
  DIN-EN 1774-ZnAl4Cu1
* 2: Kaplama: Krom
  5: Kaplama: Boyalı
* Dil (CC):Çelik

Applications
* Fire Cabinets
* Machinery Covers

Material :
* 1: Body: Zamak
  DIN-EN 1774-ZnAl4Cu1
* 2: Finish: Chrome
  5: Finish: Black Coated
* Cam (CC): Steel

Grup Kodu	Malzeme	Yüzey Kaplama	Dil Kodu
Group Code	Meterial	Finish	Cam Code
KD09	.1	.2	.CC
		.5	
	1: Zamak	2: Krom / Chrome	
		5: S. Boyalı / Black Coated	

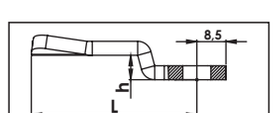

Dil Kodu / Cam Code (CC)	h	L
1080	0	65
1081	3	64
1084	7	63
1087	12	60

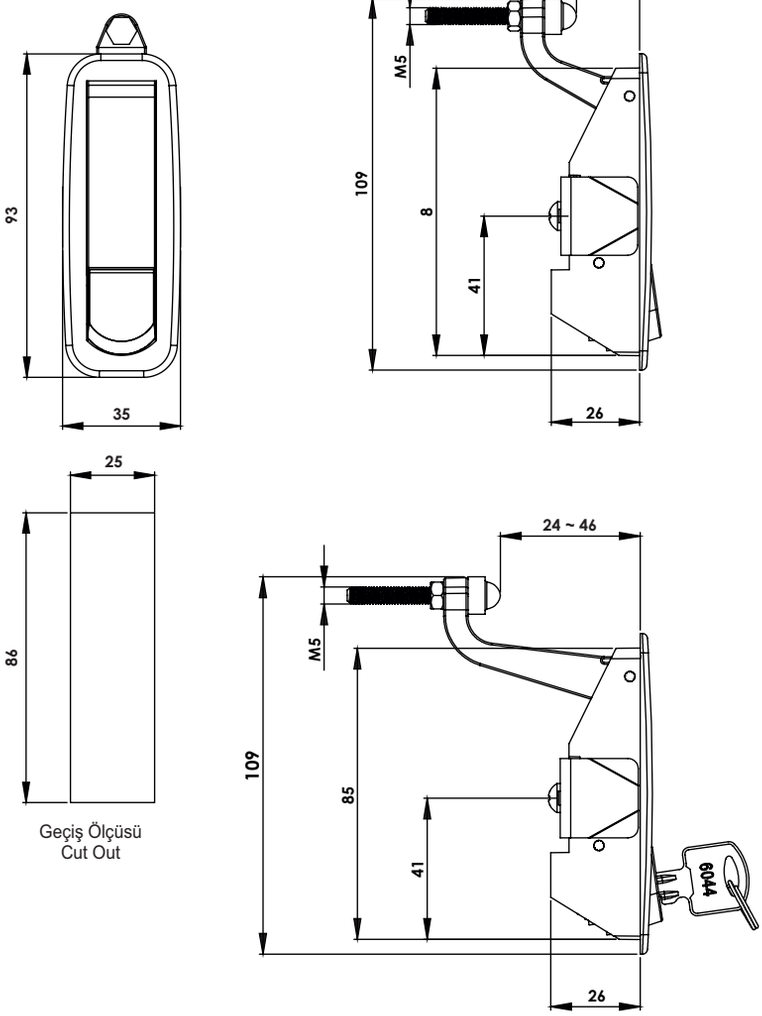

Geçiş Ölçüsü
Cut Out

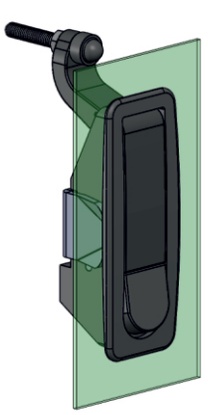

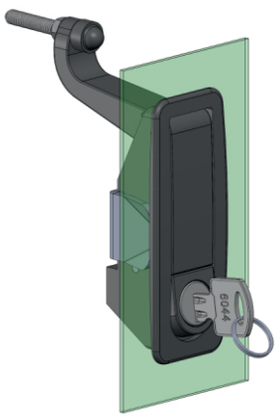

Grup Kodu	Malzeme	Yüzey Kaplama	Fişe Kodu	Yükseklik	Anahtar
Group Code	Material	Finish	Cylinder Code	Height	Keys
KP07	.1	.2	.00 .DD Fişeler için Sayfa: 2 - Tablo: A For cylinders please check Page: 2 - Table: A	.24 veya .46	.1 veya .2 .1 or .2
		.5		.24 or .46	
	1: Zamak	2: Krom / Chrome	.00: Fişesiz / Without Cylinder		Adet / Pcs.
		5: S. Boyalı / Black Coated			

KP07.1.2/5.00.24

SIKIŞTIRMALI KİLİT (Fişesiz - h:0 ~ 24mm)
COMPRESSION LOCK (Without Cylinder - **h:0 ~ 24mm**)

KP07.1.2/5.00.46

SIKIŞTIRMALI KİLİT (Fişesiz - h:24 ~ 46mm)
COMPRESSION LOCK (Without Cylinder - **h:24 ~ 46mm**)

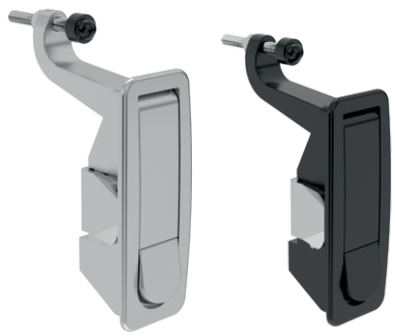

KP07.1.2/5.DD.24

SIKIŞTIRMALI KİLİT-FİŞELİ (Boyalı h:0 ~ 24mm)
COMPRESSION LOCK-WITH CYLINDER(Black Coated **h:0 ~ 24mm**)

KP07.1.2/5.DD.46

SIKIŞTIRMALI KİLİT-FİŞELİ (Boyalı h:24 ~ 46mm)
COMPRESSION LOCK-WITH CYLINDER(Black Coated **h:24 ~ 46mm**)



Kullanım Alanları

* Makina Kapakları
* Jeneratörler
* Kompresörler

Malzeme

* Gövde: Zamak
  DIN-EN 1774-ZnAl4Cu1
* Kol: Zamak
  DIN-EN 1774-ZnAl4Cu1
* Montaj Sacı: (CC):Çelik St37
* 2:Kaplama: Krom
  5:Kaplama: Boyalı

Applications

* Machinery Covers
* Generators
* Compressors

Material

* Body: Zamak
  DIN-EN 1774-ZnAl4Cu1
* Handle: Zamak
  DIN-EN 1774-ZnAl4Cu1
* Assembly Part: Steel St37
* 2:Finish: Chrome
  5:Finish: Black Coated

KA09

ASMA KİLİT HAMİLLİ PANO KİLİDİ
WING KNOB FOR PADLOCK



KA09.K

ASMA KİLİT HAMİLLİ PANO KİLİDİ (Metal Klipsli)
WING KNOB FOR PADLOCK (Metal Clips)

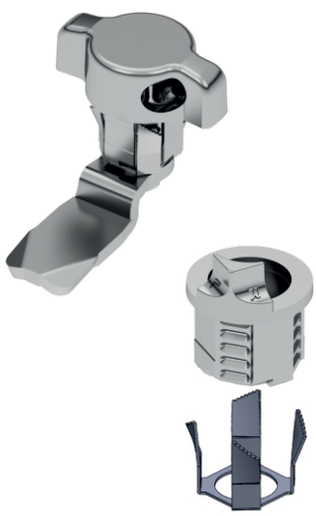

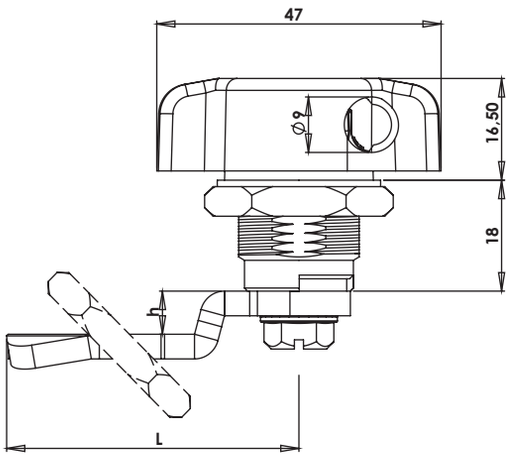



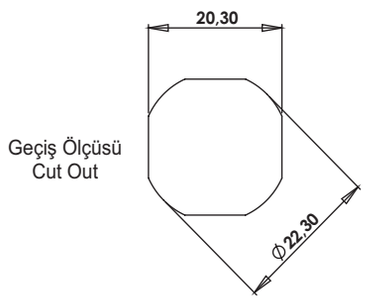

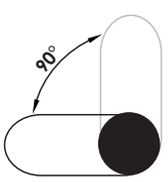

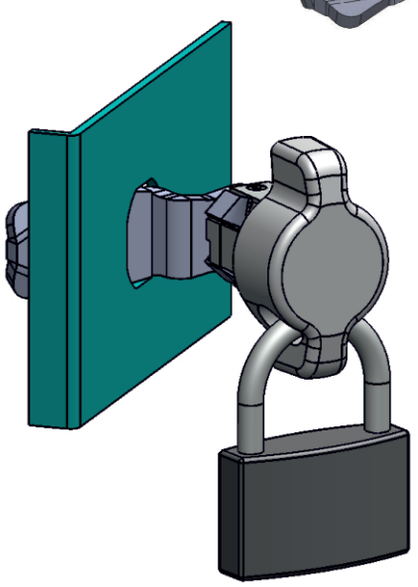

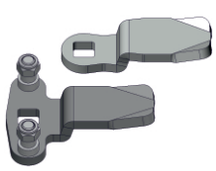

Kullanım Alanları

* Elektrik Panoları
* Çelik Dolap
* Makine Kapakları

Malzeme

* Gövde : Zamak
  DIN-EN 1774-ZnAl4Cu1
* Kelebek : Zamak
  DIN-EN 1774-ZnAl4Cu1
* Klips: CK67 Yay Çeliği
* Dil (CC): Çelik
* Kaplama: Krom

Applications

* Enclosures
* Steel Drawers
* Machinery Covers

Material

* Body: Zamak
  DIN-EN 1774-ZnAl4Cu1
* Knob: Zamak
  DIN-EN 1774-ZnAl4Cu1
* Clips: Steel CK67
* Cam (CC): Steel
* Finish: Chrome

Grup Kodu	Malzeme	Yüzey Kaplama	Dil Kodu	Sağ / Sol	Koruma Derecesi
Group Code	Material	Finish	Cam Code	Right / Left	Ingress Protection Rating
KA09 KA09.K	.1	.2	.CC Diller için Sayfa:1 - Tablo: 1/2 For cams please check Page:1 - Table: 1/2	.R / L	.0
	1: Zamak	2: Krom / Chrome			0: Yok / No

KA39

ASMA KİLİT HAMİLLİ PANO KİLİDİ - 30mm.
WING KNOB FOR PADLOCK - 30mm.

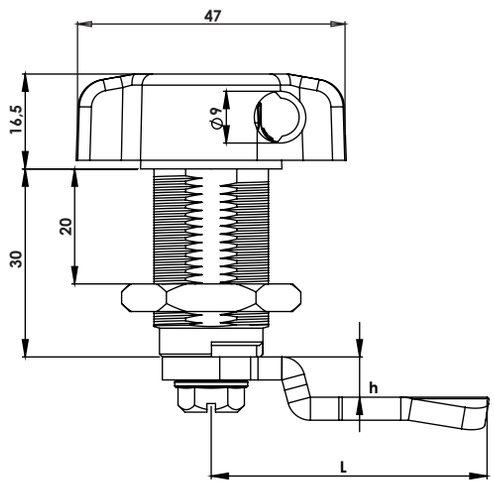

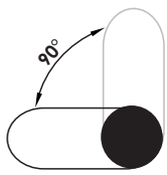

Dönme Açısı
Rotation Angle



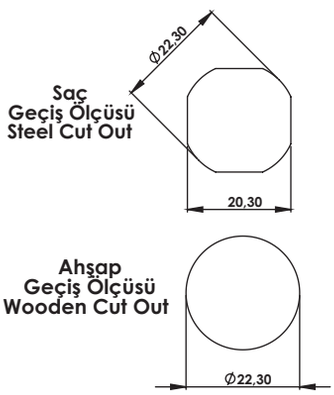

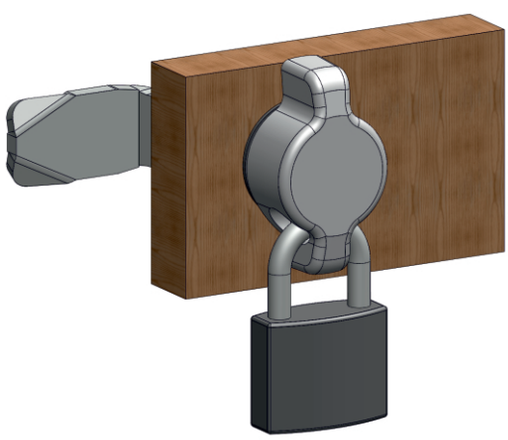

Kullanım Alanları

* Elektrik Panoları
* Çelik Dolap
* Makine Kapakları

Malzeme

* Gövde : Zamak
  DIN-EN 1774-ZnAl4Cu1
* Kelebek : Zamak
  DIN-EN 1774-ZnAl4Cu1
* Dil (CC): Çelik
* Kaplama: Krom

Applications

* Enclosures
* Steel Drawers
* Machinery Covers

Material

* Body: Zamak
  DIN-EN 1774-ZnAl4Cu1
* Knob: Zamak
  DIN-EN 1774-ZnAl4Cu1
* Cam (CC): Steel
* Finish: Chrome

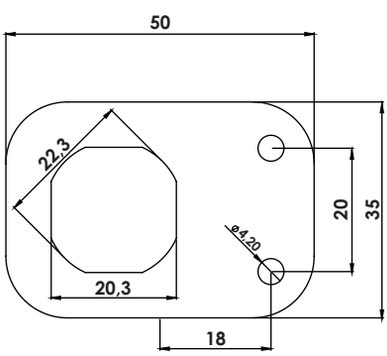

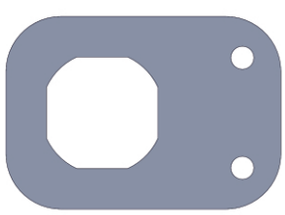

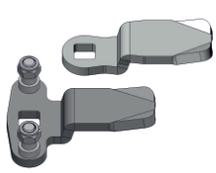

Grup Kodu	Malzeme	Yüzey Kaplama	Dil Kodu	Sağ / Sol	Koruma Derecesi
Group Code	Material	Finish	Cam Code	Right / Left	Ingress Protection Rating
KA39	.1	.2	.CC Diller için Sayfa:1 - Tablo: 1/2 For cams please check Page:1 - Table: 1/2	.R / L	.0
	1: Zamak	2: Krom / Chrome			0: Yok / No

SP01.2.1

KİLİT MONTAJ SACI
LOCK FIXING DEVICE (Steel)

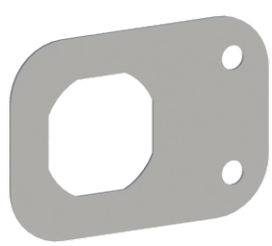

SP01.2.1

KİLİT MONTAJ SACI
LOCK FIXING DEVICE (Steel)

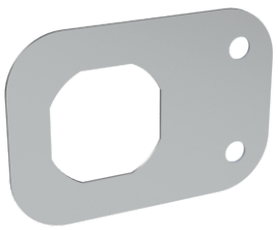

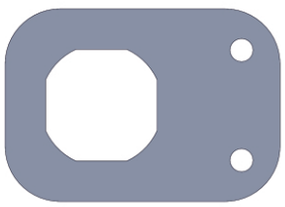

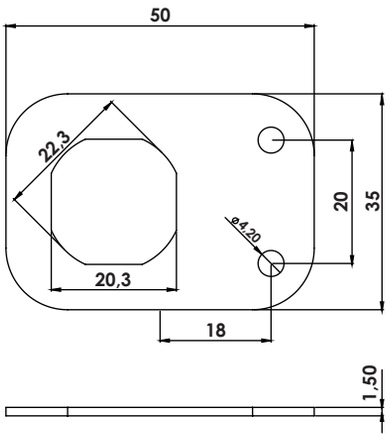

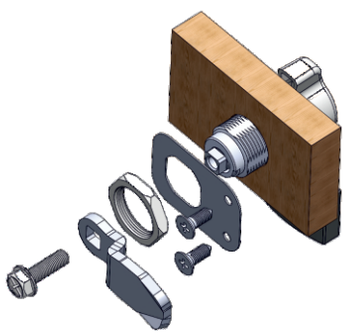

SP11.2.1

KİLİT MONTAJ SACI
LOCK FIXING DEVICE (Steel)

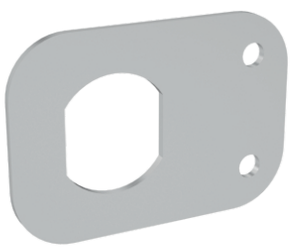

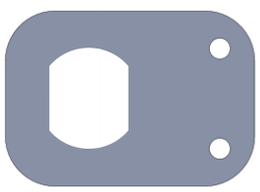

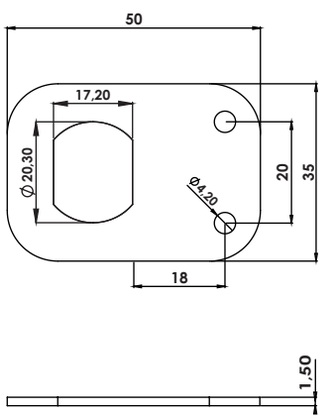

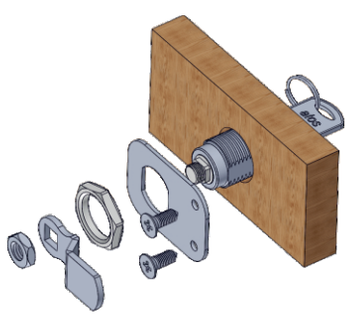

Malzeme
* Galvanizli Çelik

Material
* Galvanized Steel

KYP03

PANO KAPAK KİLİDİ (Metal Göbekli - Kapak Plastik)

QUARTER TURN FOR ENCLOSURE LOCK (Metal Driver - Cover Polyamide)

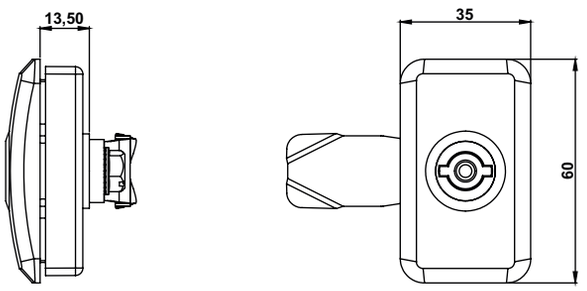

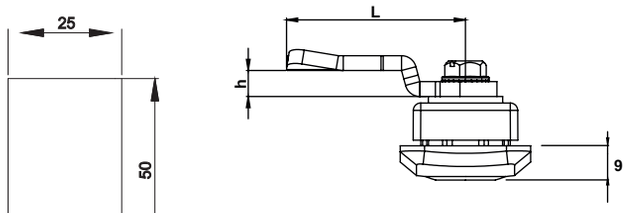

Geçiş Ölçüsü
Cut Out





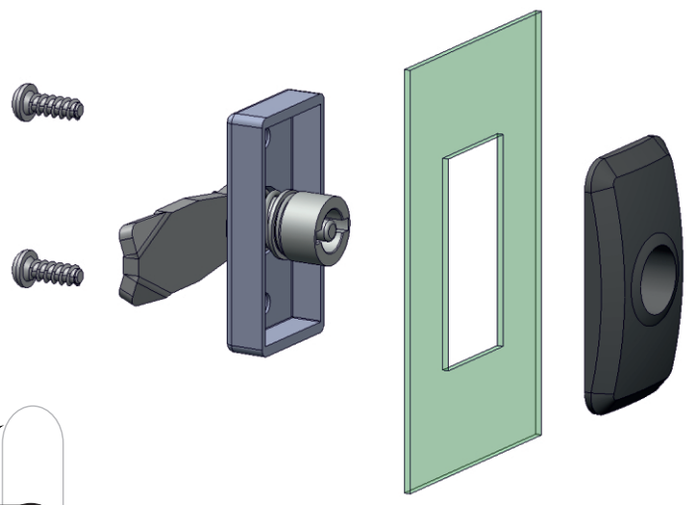

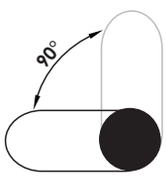

Dönme Açısı
Rotation Angle

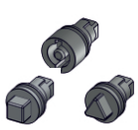

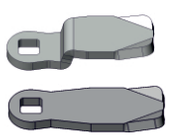

Kullanım Alanları

* Elektrik Panoları
* Makine Kapakları

Malzeme

* Kapak: Polyamide
  DIN-EN ISO 1043-1 PA6 GFR30
* Gövde: Zamak
  DIN-EN 1774-ZnAl4Cu1
* Göbek : Zamak
  DIN-EN 1774-ZnAl4Cu1
  .2 Kaplama: Krom
  .5 Kaplama: Boyalı
* Dil (CC):Çelik

Applications

* Enclosures
* Machinery Covers

Material :

* Cover: Polyamide
  DIN-EN ISO 1043-1 PA6 GFR30
* Body: Zamak
  DIN-EN 1774-ZnAl4Cu1
* Driver: Zamak
  DIN-EN 1774-ZnAl4Cu1
  .2 Finish: Chrome
  .5 Finish: Black Coated
* Cam (CC): Steel

Grup Kodu	Göbek Kodu	Göbek Yüzey Kapalama	Dil Kodu	Sağ / Sol
Group Code	Driver Code	Driver Finish	Cam Code	Right / Left
KYP03	.DD Göbekler için Sayfa: 2 - Tablo: B For drivers please check Page: 2 - Table: B	.2 .5 2: Krom / Chrome 5: Boyalı / Black Coated	.CC Diller için Sayfa:1 - Tablo: 1/3 For cams please check Page:1 - Table: 1/3	.R veya .L .R or .L

YAYLI PANO KİLİDİ
QUARTER TURN WITH SPRING

KY30 — 30 mm. (DD Göbekli) / 30 mm (DD Driver)



KY40 — 40 mm. (DD Göbekli) / 40 mm (DD Driver)



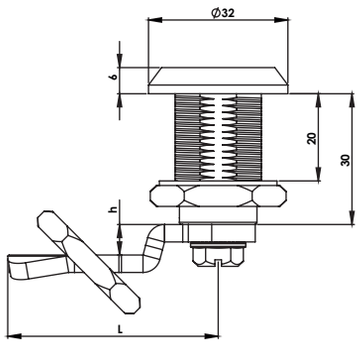

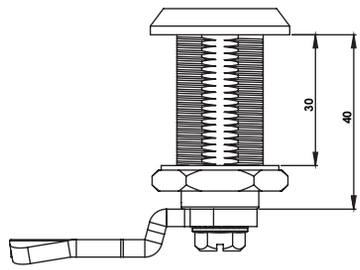

YAYLI PANO KİLİDİ
QUARTER TURN WITH SPRING

KY50 — 50 mm. (DD Göbekli) / 50 mm (DD Driver)



KY60 — 60 mm. (DD Göbekli) / 60 mm (DD Driver)



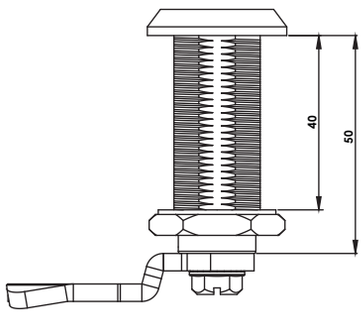

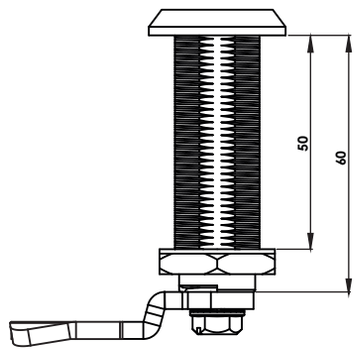

KY70

YAYLI PANO KİLİDİ-70mm (DD Göbekli)
QUARTER TURN WITH SPRING-70mm (DD Driver)



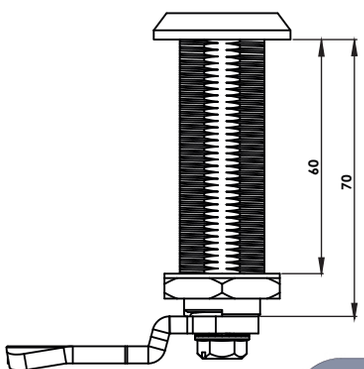

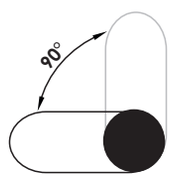

Dönme Açısı
Rotation Angle

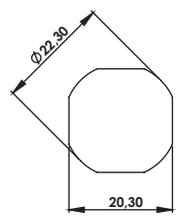

Saç
Geçiş Ölçüsü
Steel Cut Out

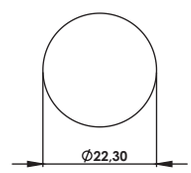

Ahşap
Geçiş Ölçüsü
Wooden Cut Out

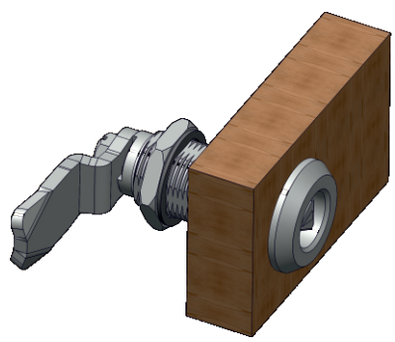

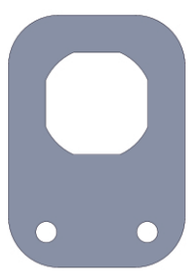

SP01

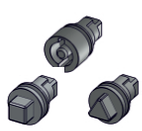

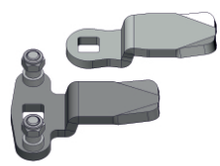

Kullanım Alanları
* Elektrik Panoları
* Makine Kapakları
* Ahşap ve İzolasyonlu Kapaklar

Malzeme
* 1: Gövde: Zamak
  DIN-EN 1774-ZnAl4Cu1
* Dil (CC):Çelik

Applications
* Enclosures
* Machinery Covers
* Wooden and Isolated Covers

Material :
* 1: Body: Zamak
  DIN-EN 1774-ZnAl4Cu1
* Cam (CC): Steel

Grup Kodu / Group Code	Göbek Kodu / Driver Code	Malzeme / Material	Yüzey Kaplama / Finish	Dil Kodu / Cam Code	Koruma Derecesi / Ingress Protection Rating
KY30	.DD Göbekler için Sayfa: 2 - Tablo: B For drivers please check Page: 2 - Table: B	.1	.2	.CC Diller için Sayfa:1 - Tablo: 1/2 For cams please check Page:1 - Table: 1/2	.0
KY40					
KY50					.1
KY60					
KY70		1: Zamak	2: Krom / Chrome		0: Yok / No 1: IP65

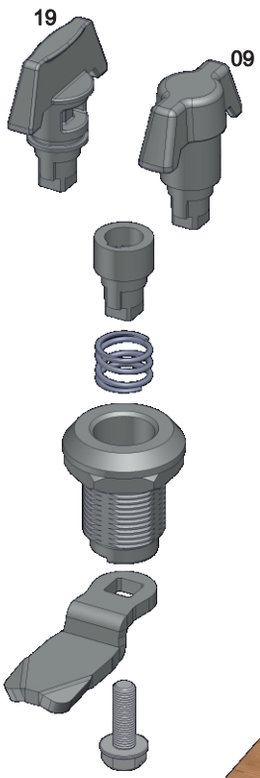

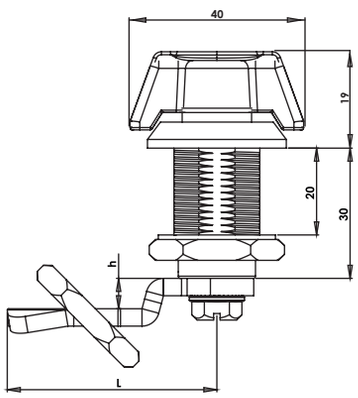

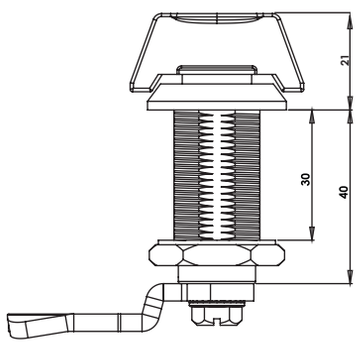

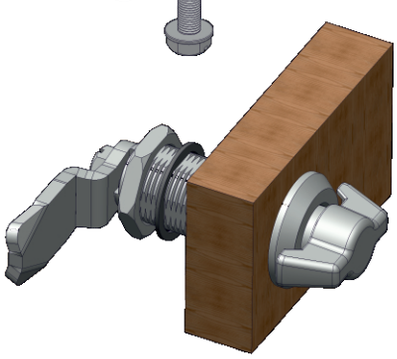

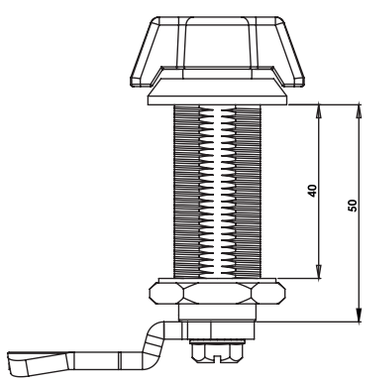

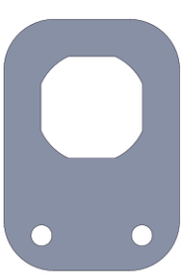

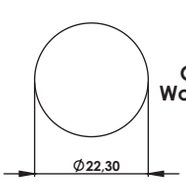

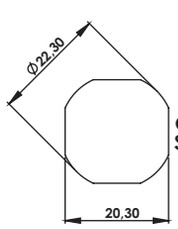

SP01



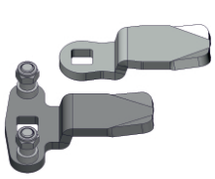

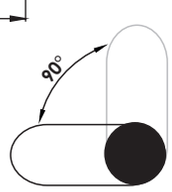

Dönme Açısı
Rotation Angle

Grup Kodu	Göbek Kodu	Malzeme	Yüzey Kaplama	Dil Kodu	Koruma Derecesi
Group Code	Driver Code	Material	Finish	Cam Code	Ingress Protection Rating
KY30 KY40 KY50	.09 .19	.1	.2	.CC Diller için Sayfa:1 - Tablo: 1/2 For cams please check Page:1 - Table: 1/2	.0
		1: Zamak	2: Krom / Chrome		0: Yok / No

KY30

YAYLI PANO KİLİDİ-30mm. (Kelebek)
WING KNOB WITH SPRING-30mm.



KY40

YAYLI PANO KİLİDİ-40mm. (Kelebek)
WING KNOB WITH SPRING-40mm.



KY50

YAYLI PANO KİLİDİ-50mm. (Kelebek)
WING KNOB WITH SPRING-50mm.



Kullanım Alanları

* Elektrik Panoları
* Makine Kapakları
* Ahşap ve İzolasyonlu Kapaklar

Malzeme

* 1: Gövde : Zamak
  DIN-EN 1774-ZnAl4Cu1
* Dil (CC):Çelik

Applications

* Enclosures
* Machinery Covers
* Wooden and Isolated Covers

Material :

* 1: Body: Zamak
  DIN-EN 1774-ZnAl4Cu1
* Cam (CC): Steel

KP02.V1.R/L

PANO KAPAK KİLİDİ (Plastik)

COMPRESSION LATCH FOR PANEL (Polyamide)



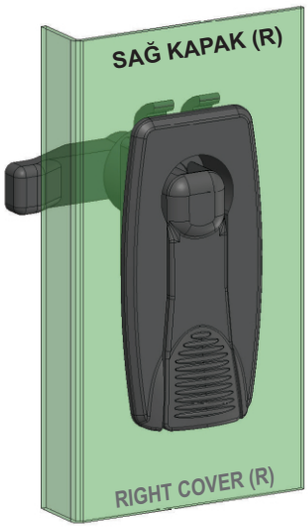

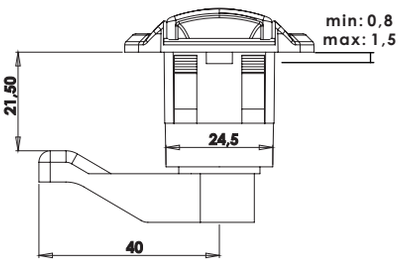

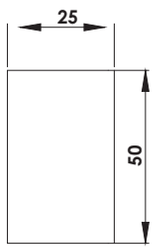

Geçiş Ölçüsü
Cut Out

KP02.V2.CC.R/L

PANO KAPAK KİLİDİ (Plastik)

COMPRESSION LATCH FOR PANEL (Polyamide)



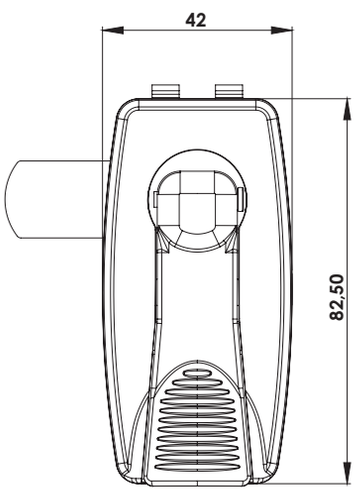

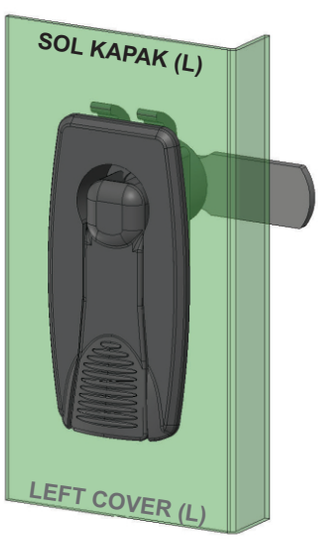

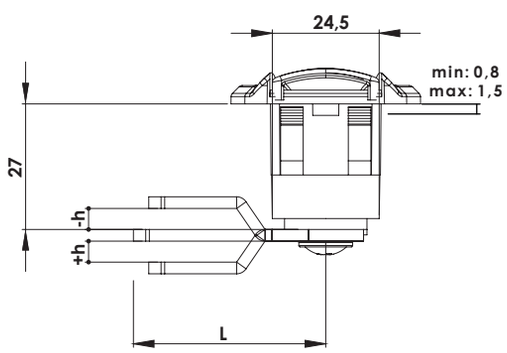

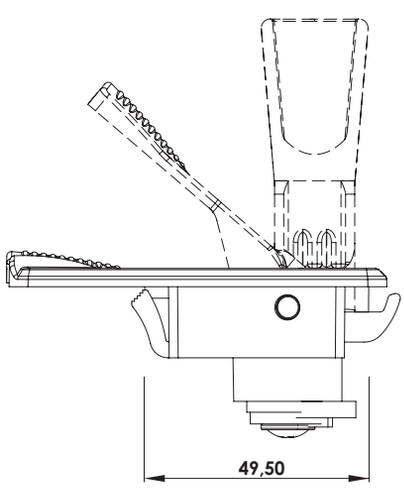

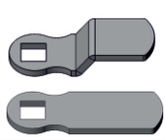

Kullanım Alanları

* Elektrik Panoları
* Makine Kapakları

Malzeme

* Gövde: PA6
* Kol: Polyamide DIN-EN ISO 1043-1 PA6 GFR30
* V1 Dil (CC): Plastik
  V2 Dil (CC): Çelik: Steel

Applications

* Enclosures
* Machinery Covers

Material

* Body: PA6
* Handle: Polyamide DIN-EN ISO 1043-1 PA6 GFR30
* V1 Cam (CC): PA6
  V2 Cam (CC): Steel

Grup Kodu	Versiyon	Dil Kodu	Sağ / Sol
Group Code	Version	Cam Code	Right / Left
KP02	.V1	Bu versiyonda dil seçilemez Cam cannot be selected in this version	.R veya .L .R or .L
	.V2	.CC Diller için Sayfa:1 - Tablo: 6 For cams please check Page:1 - Table: 6	

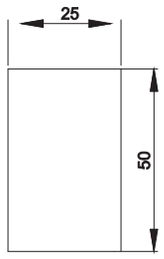

Geçiş Ölçüsü
Cut Out

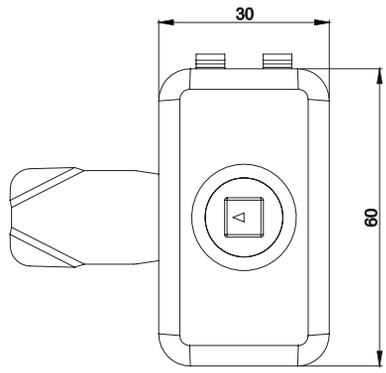

KPDD.35

PANO KAPAK KİLİDİ (Plastik)

QUARTER TURN FOR ENCLOSURE LOCK (Polyamide)



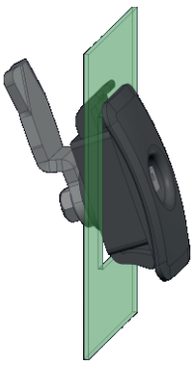

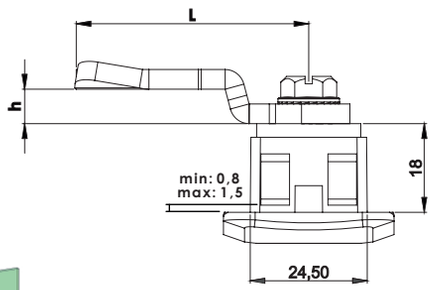

Göbekler için Sayfa: 2 - Tablo: B
For drivers please check Page: 2 - Table: B

Kullanım Alanları
* Elektrik Panoları
* Makine Kapakları

Applications
* Enclosures
* Machinery Covers

Malzeme
* Gövde: PA6
* Göbek : Plastik
* Dil (CC):Çelik veya Plastik

Material :
* Body: PA6
* Driver: PA6
* Cam (CC): Steel or PA6

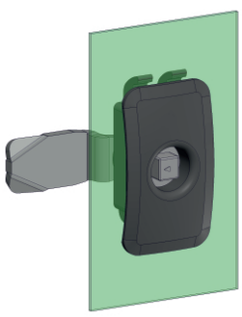

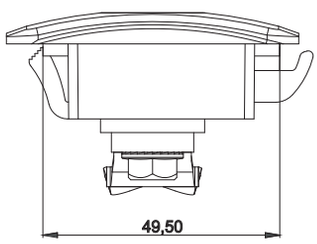

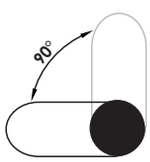

Dönme Açısı
Rotation Angle

KPDD.23

PANO KAPAK KİLİDİ (Metal Göbekli - Plastik)

QUARTER TURN FOR ENCLOSURE LOCK (Metal Driver - Polyamide)



Göbekler için Sayfa: 2 - Tablo: B
For drivers please check Page: 2 - Table: B

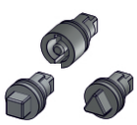

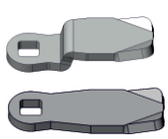

Grup Kodu	Malzeme	Yüzey Kapalama	Dil Kodu	Koruma Derecesi
Group Code	Material	Finish	Cam Code	Ingress Protection Rating
KPDD **Göbekler için Sayfa: 2 - Tablo: B** For drivers please check Page: 2 - Table: B	**.35**	**.0**	**.CC** **Diller için Sayfa:1 - Tablo: 1/3** For cams please check Page:1 - Table: 1/3	**.0**
	.23	**.2**		
		.5		
	35: Polyamide	**0: Kaplamasız** / Uncoated		**0: Yok** / No
	23: Metal Göbek / Metal Driver	**2: Krom** / Chrome **5: Boyalı** / Black Coated		

Kullanım Alanları
* Elektrik Panoları
* Makine Kapakları

Applications
* Enclosures
* Machinery Covers

Malzeme
* Gövde: PA6
* Göbek : Zamak
* Dil (CC):Çelik veya Plastik

Material :
* Body: PA6
* Driver: Zamak
* Cam (CC): Steel or PA6

KY01

YAYLI MANDALLI KİLİT
QUARTER TURN WITH SPRING

Göbekler için Sayfa: 2 - Tablo: C
For drivers please check Page: 2 - Table: C









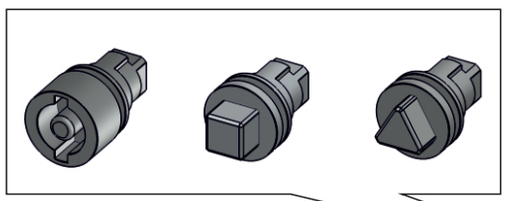

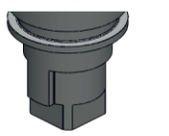



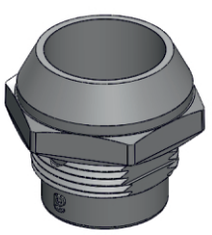

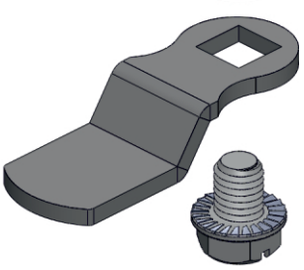

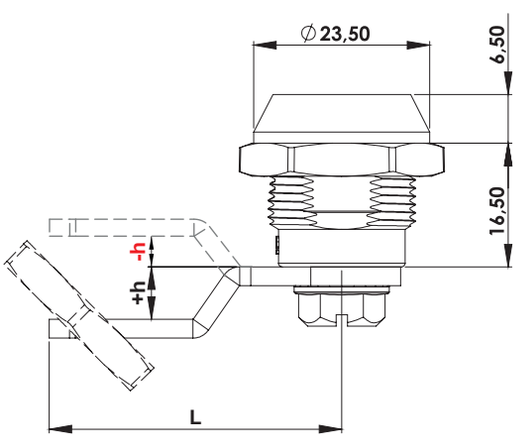

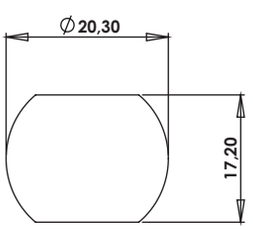

Geçiş Ölçüsü
Cut Out

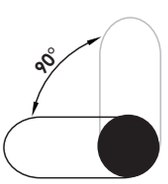

Dönme Açısı
Rotation Angle

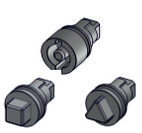

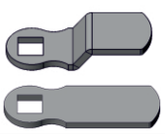

Grup Kodu	Göbek Kodu	Malzeme	Yüzey Kaplama	Dil Kodu	Koruma Derecesi
Group Code	Driver Code	Material	Finish	Cam Code	Ingress Protection Rating
KY01	.DD Göbekler için Sayfa: 2 - Tablo: B For drivers please check Page: 2 - Table: B	.1	.2	.CC Diller için Sayfa:1 - Tablo: 6 For cams please check Page:1 - Table: 6	.0
					.1
		1: Zamak	2: Krom / Chrome		0: Yok / No
					1: IP65

Kullanım Alanları
* Elektrik Panoları
* Makine Kapakları

Malzeme
* 1: Gövde: Zamak
  DIN-EN 1774-ZnAl4Cu1
* 2: Kaplama: Krom
* Dil (CC):Çelik

Applications
* Enclosures
* Machinery Covers

Material :
* 1: Body: Zamak
  DIN-EN 1774-ZnAl4Cu1
* 2: Finish: Chrome
* Cam (CC): Steel

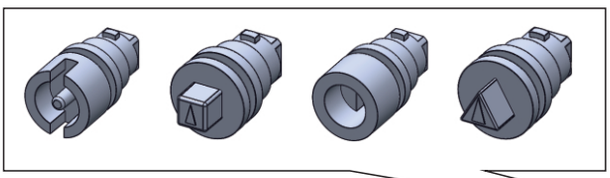

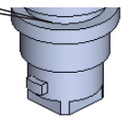



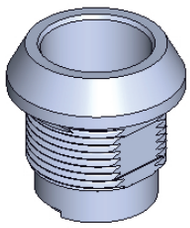

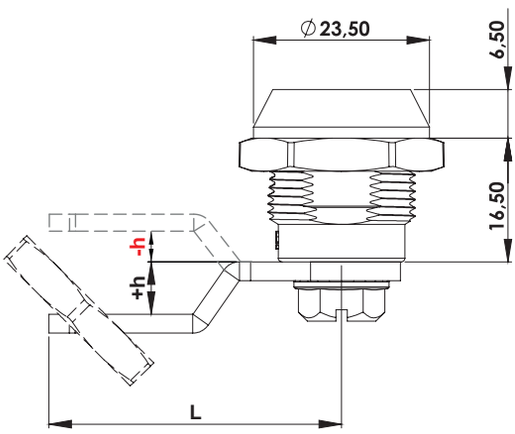



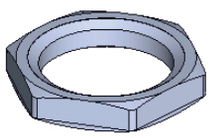

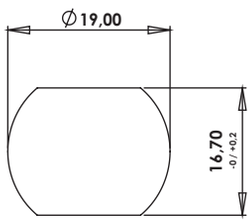

Geçiş Ölçüsü
Cut Out

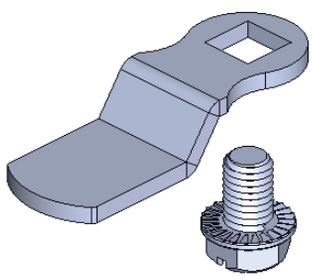

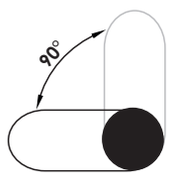

Dönme Açısı
Rotation Angle

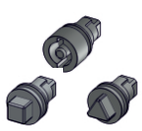

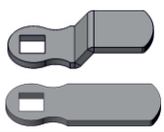

Grup Kodu	Göbek Kodu	Malzeme	Yüzey Kaplama	Dil Kodu	Koruma Derecesi
Group Code	Driver Code	Material	Finish	Cam Code	Ingress Protection Rating
KYT11	.DD Göbekler için Sayfa: 2 - Tablo: B For drivers please check Page: 2 - Table: B	.1	.2	.CC Diller için Sayfa:1 - Tablo: 6 For cams please check Page:1 - Table: 6	.0
					.1
		1: Zamak	2: Krom / Chrome		0: Yok / No
					1: IP65

KYT11

YAYLI MANDALLI KİLİT - TİTREŞİMLİ
QUARTER TURN WITH SPRING FOR VIBRATION





Kullanım Alanları
* Elektrik Panoları
* Makine Kapakları

Malzeme
* 1: Gövde: Zamak DIN-EN 1774-ZnAl4Cu1
* 2: Kaplama: Krom
* Dil (CC):Çelik

Applications
* Enclosures
* Machinery Covers

Material :
* 1: Body: Zamak DIN-EN 1774-ZnAl4Cu1
* 2: Finish: Chrome
* Cam (CC): Steel

KTDD

YAYLI PANO KİLİDİ (DD Göbekli)
QUARTER TURN WITH SPRING (DD Driver)

Göbekler için Sayfa: 2 - Tablo: B
For drivers please check Page: 2 - Table: B









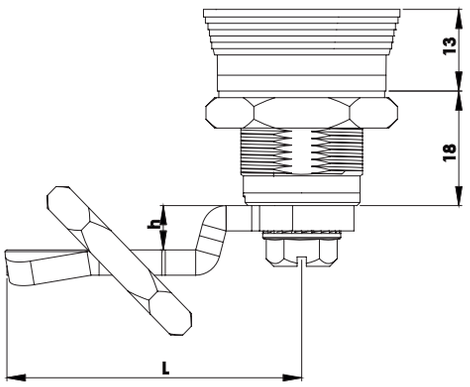

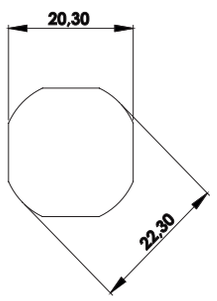

Geçiş Ölçüsü
Cut Out

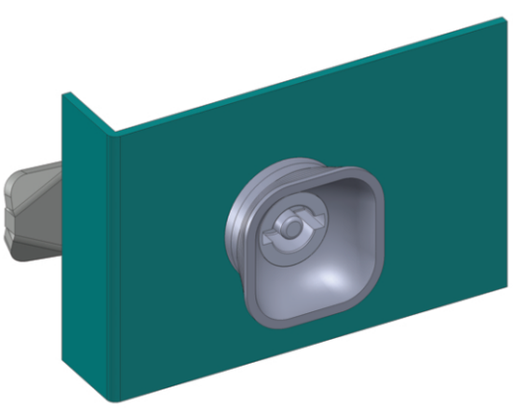

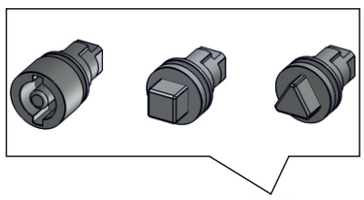



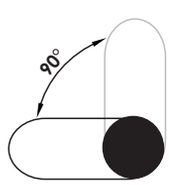

Dönme Açısı
Rotation Angle



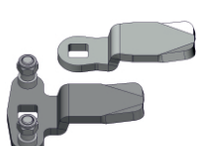

Kullanım Alanları

* Elektrik Panoları
* Makine Kapakları

Malzeme

* 1: Gövde: Zamak
  DIN-EN 1774-ZnAl4Cu1
  35: Gövde: Polyamide
  DIN-EN ISO 1043-1 PA6 GFR30
* 2: Kaplama: Krom
  5: Kaplama: Boyalı
  0: Kaplamasız
* Dil (CC):Çelik veya Plastik

Applications

* Enclosures
* Machinery Covers

Material :

* 1: Body: Zamak
  DIN-EN 1774-ZnAl4Cu1
  35:Body: Polyamide
  DIN-EN ISO 1043-1 PA6 GFR30
* 2: Finish: Chrome
  5: Finish: Black Coated
  0:Uncoated
* Cam (CC): Steel or PA6

Grup Kodu	Malzeme	Yüzey Kaplama	Dil Kodu	Koruma Derecesi
Group Code	Material	Finish	Cam Code	Ingress Protection Rating
KTDD Göbekler için Sayfa: 2 - Tablo: B For drivers please check Page: 2 - Table: B	.1	.2	.CC Diller için Sayfa:1 - Tablo: 1/2/3 For cams please check Page:1 - Table: 1/2/3	.0
		.5		.1
	.35	.0		
	1: Zamak	2: Krom / Chrome		0: Yok / No
		5: S. Boyalı / Black Coated		1: IP65
	35: Polyamide	0: Kaplamasız / Uncoated		

Göbekler için Sayfa: 2 - Tablo: B
For drivers please check Page: 2 - Table: B

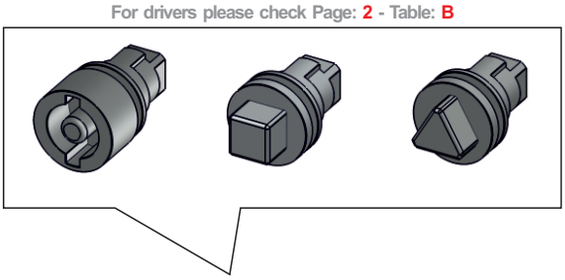





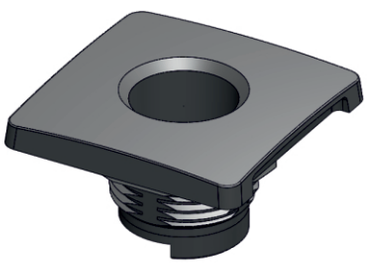



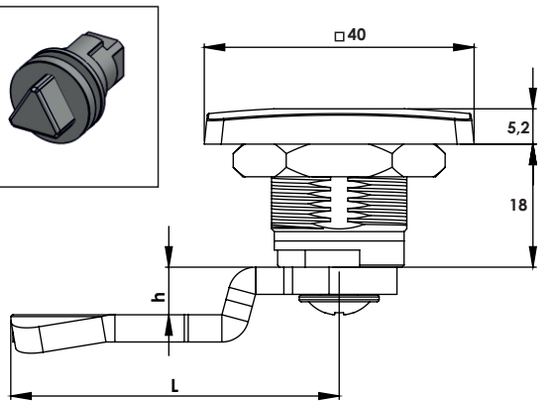

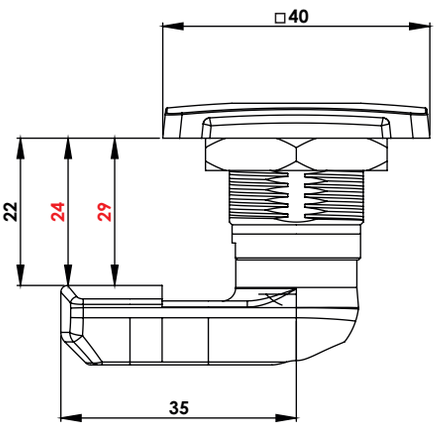

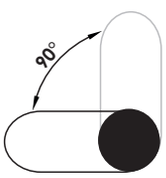

Dönme Açısı
Rotation Angle

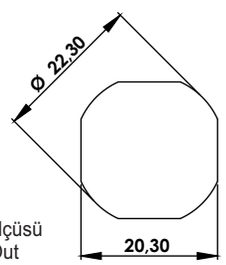

Geçiş Ölçüsü
Cut Out

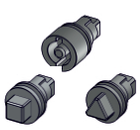

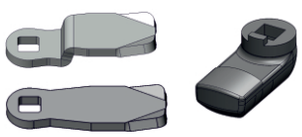

Grup Kodu	Malzeme	Yüzey Kapalama	Dil Kodu	Koruma Derecesi
Group Code	Material	Finish	Cam Code	Ingress Protection Rating
KY4DD Göbekler için Sayfa: 2 - Tablo: B For drivers please check Page: 2 - Table: B	.35	.0	.CC Diller için Sayfa:1 - Tablo: 1/3 For cams please check Page:1 - Table: 1/3	.0
	.23	.2		.1
		.5		
	35: Polyamide	0: Kaplamasız / Uncoated		0: Yok / No
				1: IP65
	23: Zamak	2: Krom / Chrome		
		5: S.Boyalı / Black Coated		

KY4DD.35

YAYLI PANO KİLİDİ (Kare - Plastik)
QUARTER TURN WITH SPRING (Square - Polyamide)



Kullanım Alanları
* Elektrik Panoları
* Makine Kapakları

Malzeme
* Gövde ve Göbek: Polyamide DIN-EN ISO 1043-1 PA6 GFR30
* Dil (CC):Çelik veya Plastik

Applications
* Enclosures
* Machinery Covers

Material :
* Body & Driver: Polyamide DIN-EN ISO 1043-1 PA6 GFR30
* Cam (CC): Steel or PA6

KY4DD.23

YAYLI PANO KİLİDİ (Kare - Plastik)
QUARTER TURN WITH SPRING (Square - Polyamide)



Kullanım Alanları
* Elektrik Panoları
* Makine Kapakları

Malzeme
* Gövde: Polyamide DIN-EN ISO 1043-1 PA6 GFR30
* Göbek : Zamak DIN-EN 1774-ZnAl4Cu1
* Dil (CC):Çelik veya Plastik

Applications
* Enclosures
* Machinery Covers

Material :
* Body: Polyamide DIN-EN ISO 1043-1 PA6 GFR30
* Driver: Zamak DIN-EN 1774-ZnAl4Cu1
* Cam (CC): Steel or PA6

KY10

YAYLI PANO KİLİDİ - DİLİ YAYLI(Kilitleme Mesafesi 22mm.- SAĞ/SOL)

QUARTER TURN LOCK - W/SPRINGY CAM (Lock Width: 22mm. - RIGHT/LEFT)





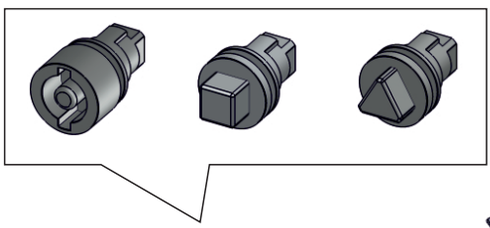

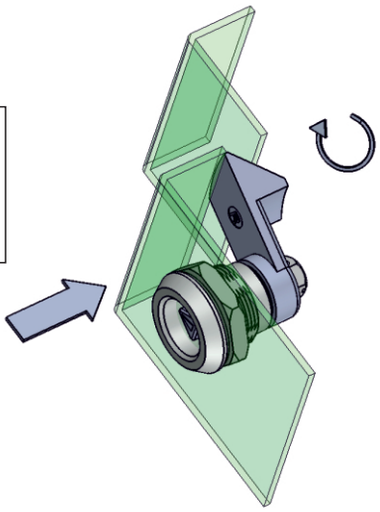

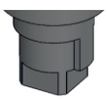

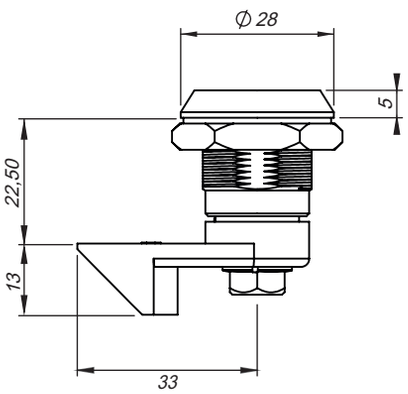

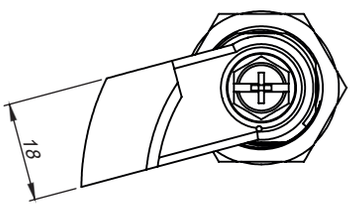

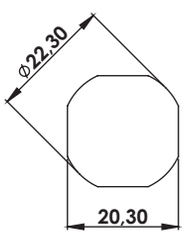

Saç
Geçiş Ölçüsü
Steel Cut Out

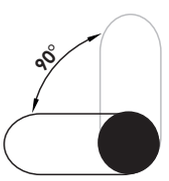

Dönme Açısı
Rotation Angle

Kullanım Alanları

* Elektrik Panoları
* Makine Kapakları

Malzeme

* 1: Gövde: Zamak
  DIN-EN 1774-ZnAl4Cu1
* 2: Kaplama: Krom
* 5: Kaplama: Boyalı
* Dil(CC): Zamak
  DIN-EN 1774-ZnAl4Cu1
* **R**: Sağ / **L**: Sol

Applications

* Enclosures
* Machinery Covers

Material

* 1: Body: Zamak
  DIN-EN 1774-ZnAl4Cu1
* 2: Finish: Chrome
* 5: Finish: Black Coated
* Cam(CC): Zamak
  DIN-EN 1774-ZnAl4Cu1
* **R**: Right / **L**: Left

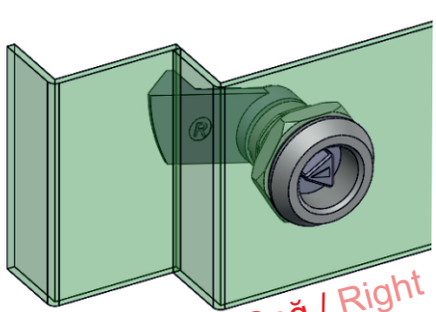

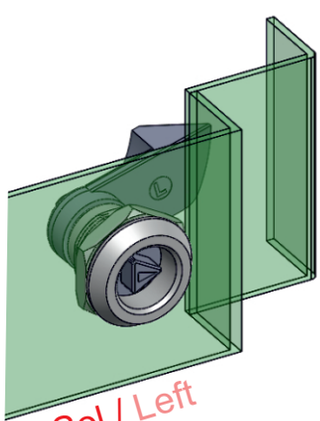

Grup Kodu	Göbek Kodu	Malzeme	Yüzey Kaplama	Dil Kodu
Group Code	Driver Code	Material	Finish	Cam Code
KY10	.DD Göbekler için Sayfa:2 - Tablo: B For driver please check Page:2 - Table: B	.1	.2	.R veya .L .R or .L
			.5	
		1: Zamak	2: Krom / Chrome	
			5: S. Boyalı / Black Coated	

KM10

SİLİNDİRLİ DİLİ YAYLI KİLİT(Kilitleme Mesafesi 22mm.- SAĞ/SOL)

CYLINDER LOCK - W/SPRINGY CAM (Lock Width: 22mm. - RIGHT/LEFT)

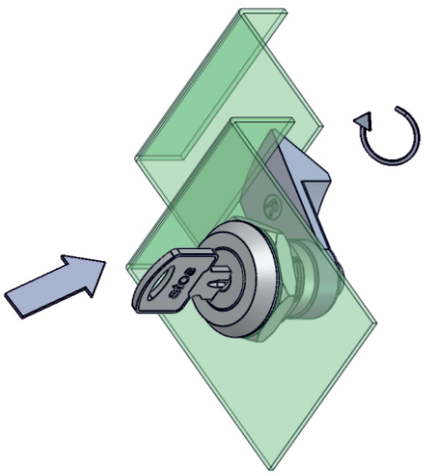



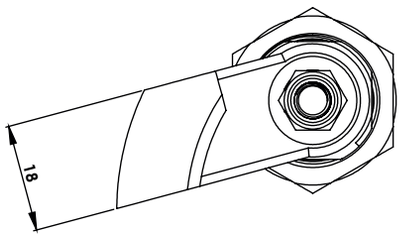

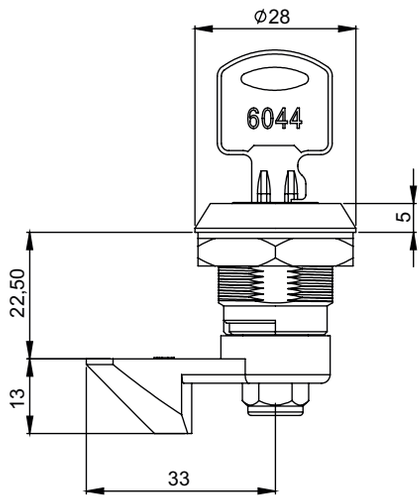



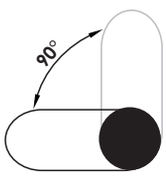

Dönme Açısı
Rotation Angle

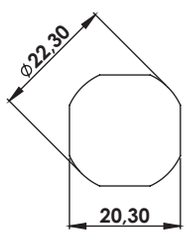

Saç
Geçiş Ölçüsü
Steel Cut Out

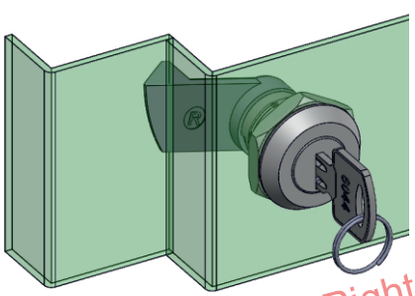

Sağ / Right

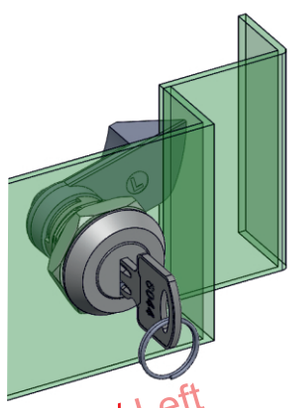

Sol / Left

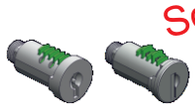

Grup Kodu	Malzeme	Yüzey Kaplama	Fişe Kodu	Anahtar	Dil Kodu
Group Code	Material	Finish	Cylinder Code	Keys	Cam Code
KM10	.1	.2	.DD Fişeler için Sayfa:2 - Tablo: A For cylinder please check Page:2 - Table: A	.1 veya .2 .1 or .2	.R veya .L .R or .L
		.5			
	1: Zamak	2: Krom / Chrome		Adet / Pcs.	
		5: S. Boyalı / Black Coated			

Kullanım Alanları

* Elektrik Panoları
* Makine Kapakları

Malzeme

* 1: Gövde: Zamak
  DIN-EN 1774-ZnAl4Cu1
* 2: Kaplama: Krom
* 5: Kaplama: Boyalı
* Dil(CC): Zamak
  DIN-EN 1774-ZnAl4Cu1
* **R**: Sağ / **L**: Sol

Applications

* Enclosures
* Machinery Covers

Material

* 1: Body: Zamak
  DIN-EN 1774-ZnAl4Cu1
* 2: Finish: Chrome
* 5: Finish: Black Coated
* Cam(CC): Zamak
  DIN-EN 1774-ZnAl4Cu1
* **R**: Right / **L**: Left

KY29

PAKO TİPİ KİLİT
PACO TYPE LOCK



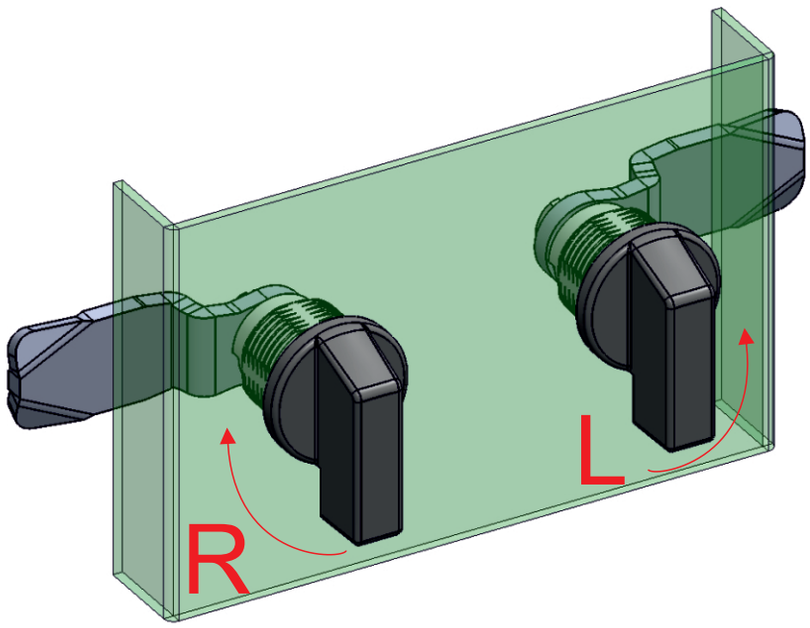

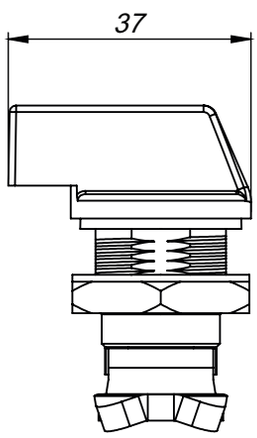

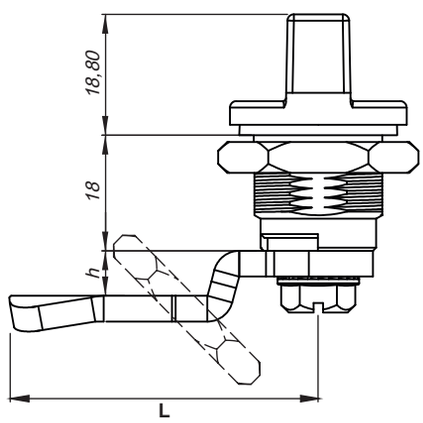

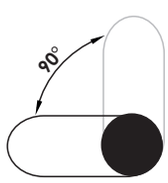

Dönme Açısı
Rotation Angle

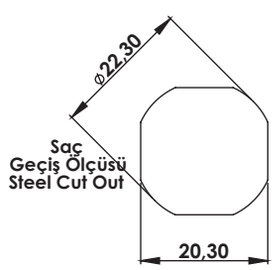

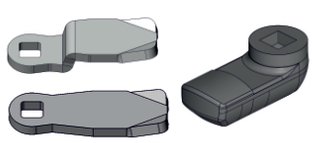

Kullanım Alanları

* Elektrik Panoları
* Makina Kapakları

Malzeme

* 1: Gövde: Zamak
  DIN-EN 1774-ZnAl4Cu1
* Kaplama: Krom
* Göbek: Polyamide ve Zamak
  DIN-EN ISO 1043-1 PA6 GFR30
  ve DIN-EN 1774-ZnAl4Cu1
* 32: Kaplama: Çinko
* Dil (CC):Çelik veya Plastik

Applications

* Enclosures
* Machinery Covers

Material

* 1: Body: Zamak
  DIN-EN 1774-ZnAl4Cu1
* Finish: Chrome
* Driver: Polyamide and Zamak
  DIN-EN ISO 1043-1 PA6 GFR30
  and DIN-EN 1774-ZnAl4Cu1
* 32: Finish: Zinc Plated
* Cam (CC): Steel or PA6

Grup Kodu	Gövde	Göbek	Dil Kodu	Yön
Group Code	Body	Driver	Cam Code	Direction
KY29	.1	.32	.CC Diller için Sayfa:1 - Tablo: 1/3 For cams please check Page:1 - Table: 1/3	.R veya .L .R or .L
	1: Zamak	32: Pako / Paco		

KYDD.5

YAYLI PANO KİLİDİ (Göbekli - Paslanmaz)

QUARTER TURN WITH SPRING (With Driver - Stainless Steel)

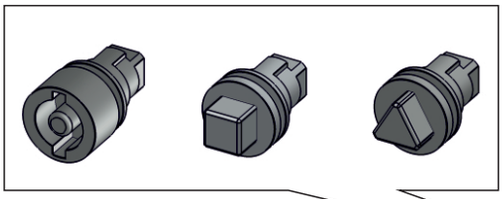

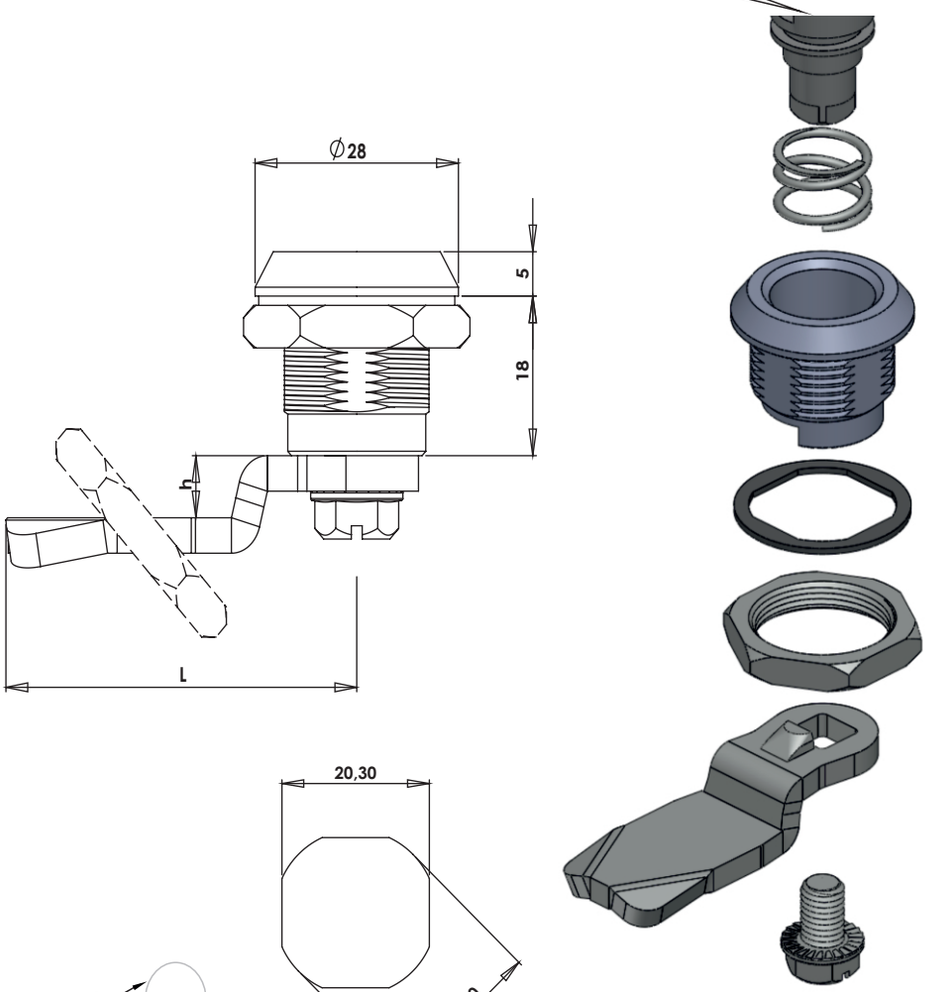

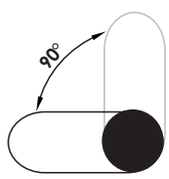

Dönme Açısı
Rotation Angle

Geçiş Ölçüsü
Cut Out

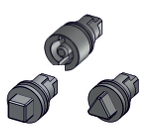

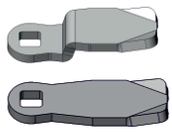



KY05



KY48



KY78

Grup Kodu	Malzeme	Yüzey Kaplama	Dil Kodu	Koruma Derecesi
Group Code	Material	Finish	Cam Code	Ingress Protection Rating
KYDD **05: DB 5mm** **48: Kare 8mm / Square 8mm** **78: Üçgen 8mm / Triangular 8mm**	.5	.0	.CC **Diller için Sayfa:1 - Tablo: 5** **For cams please check Page:1 - Table: 5**	.1
	5: Paslanmaz Stainless Steel	0: Kaplamasız / Uncoated		1: IP65

Kullanım Alanları

* Elektrik Panoları
* Makine Kapakları

Malzeme

* Paslanmaz 303

Applications

* Enclosures
* Machinery Covers

Material :

* Stainless Steel 303

KYDD

YAYLI PANO KİLİDİ (Göbekli)
QUARTER TURN WITH SPRING (With Driver)

Göbekler için Sayfa: 2 - Tablo: B
For drivers please check Page: 2 - Table: B



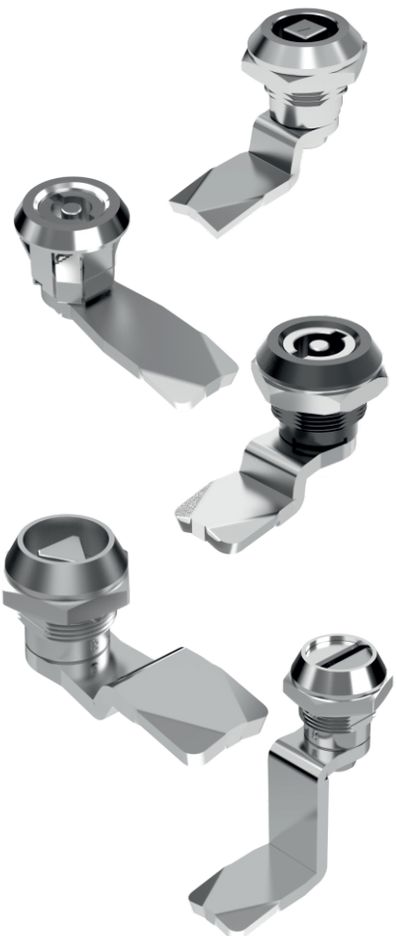

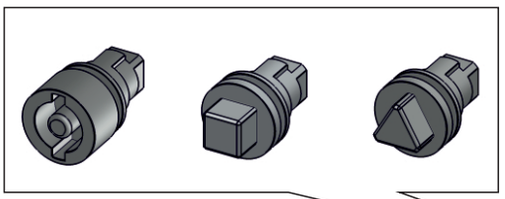

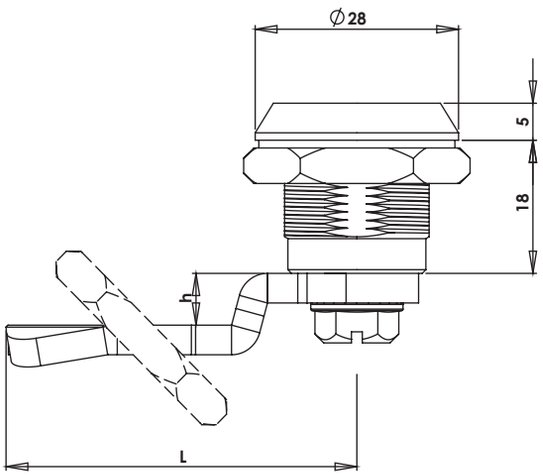

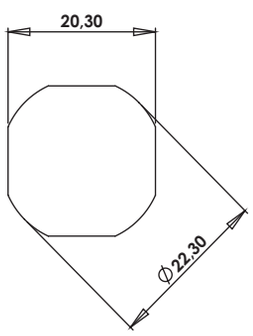

Geçiş Ölçüsü
Cut Out

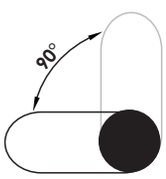

Dönme Açısı
Rotation Angle

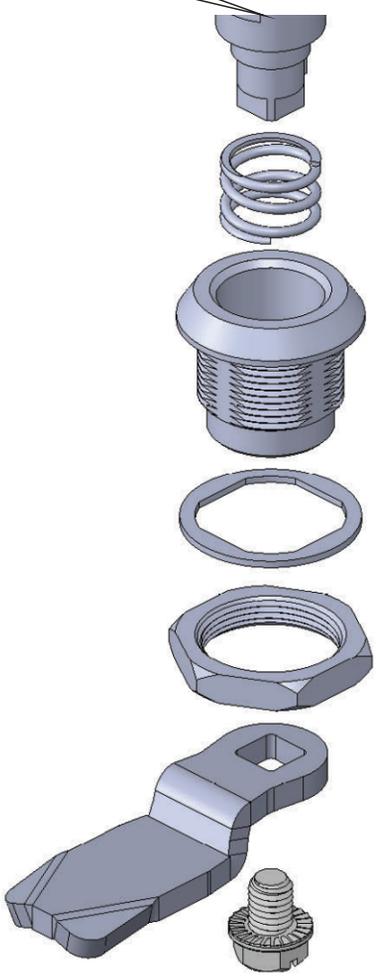

Kullanım Alanları

* Elektrik Panoları
* Makine Kapakları

Malzeme

* 1: Gövde: Zamak
  DIN-EN 1774-ZnAl4Cu1
  35: Gövde: Polyamide
  DIN-EN ISO 1043-1 PA6 GFR30
* 2: Kaplama: Krom
  5: Kaplama: Boyalı
  0: Kaplamasız
* Dil (CC):Çelik veya Plastik

Applications

* Enclosures
* Machinery Covers

Material :

* 1: Body: Zamak
  DIN-EN 1774-ZnAl4Cu1
  35: Body: Polyamide
  DIN-EN ISO 1043-1 PA6 GFR30
* 2: Finish: Chrome
  5: Finish: Black Coated
  0: Uncoated
* Cam (CC): Steel or PA6

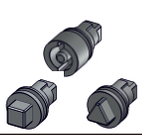

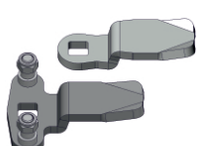

Grup Kodu	Malzeme	Yüzey Kaplama	Dil Kodu	Koruma Derecesi
Group Code	Material	Finish	Cam Code	Ingress Protection Rating
KYDD Göbekler için Sayfa: 2 - Tablo: B For drivers please check Page: 2 - Table: B	.1	.2	.CC Diller için Sayfa:1 - Tablo: 1/2/3 For cams please check Page:1 - Table: 1/2/3	.0
		.5		.1
	.35	.0		
	1: Zamak	2: Krom / Chrome		0: Yok / No
		5: S. Boyalı / Black Coated		1: IP65
	35: Polyamide	0: Kaplamasız / Uncoated		

KYDD.K

YAYLI PANO KİLİDİ (Göbekli - Metal Klipsli)
QUARTER TURN WITH SPRING (With Driver - Metal Clips)

Göbekler için Sayfa: 2 - Tablo: B
For drivers please check Page: 2 - Table: B









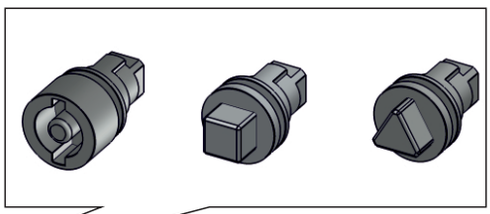

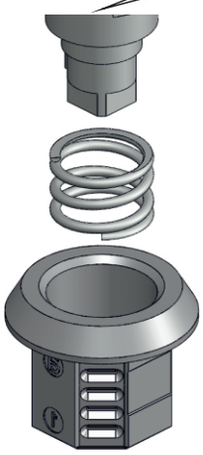



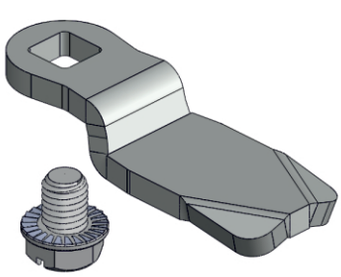

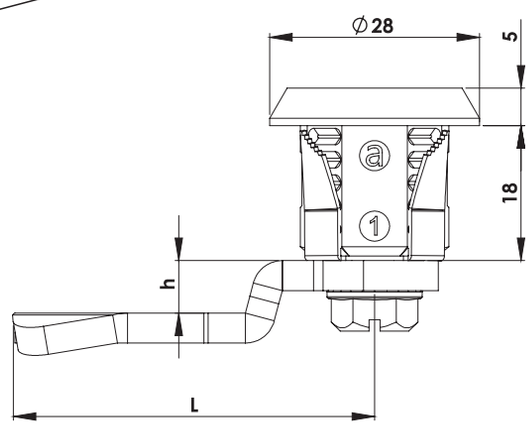

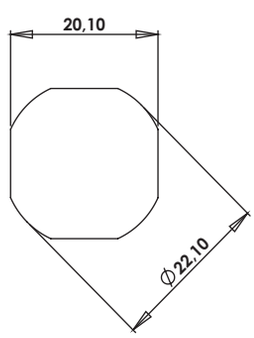

Geçiş Ölçüsü
Cut Out

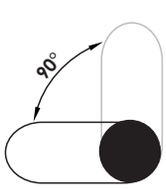

Dönme Açısı
Rotation Angle

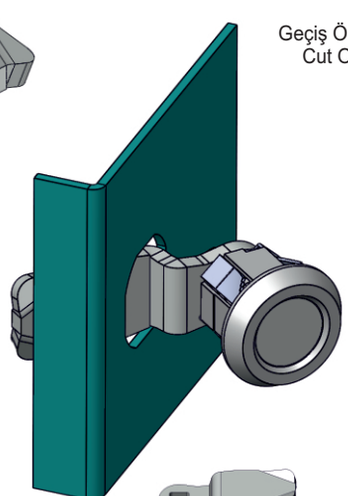

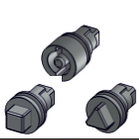

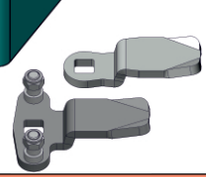

Grup Kodu	Malzeme	Yüzey Kaplama	Dil Kodu	Koruma Derecesi
Group Code	Material	Finish	Cam Code	Ingress Protection Rating
KYDD.K **Göbekler için Sayfa: 2 - Tablo: B** **For drivers please check Page: 2 - Table: B**	.1	.2	.CC **Diller için Sayfa:1 - Tablo: 1/2/3** **For cams please check Page:1 - Table: 1/2/3**	.0
		.5		
	1: Zamak	2: Krom / Chrome		0: Yok / No
		5: S. Boyalı / Black Coated		

Kullanım Alanları

* Elektrik Panoları
* Makine Kapakları

Malzeme

* 1: Gövde: Zamak
  DIN-EN 1774-ZnAl4Cu1
* Klips: Yay Çeliği CK67
* 2: Kaplama: Krom
  5: Kaplama: Boyalı
* Dil (CC):Çelik veya Plastik

Applications

* Enclosures
* Machinery Covers

Material :

* 1: Body: Zamak
  DIN-EN 1774-ZnAl4Cu1
* Clips: Steel CK67
* 2: Finish: Chrome
  5: Finish: Black Coated
* Cam (CC): Steel or PA6

KY09

YAYLI PANO KİLİDİ (Kelebek)
QUARTER WITH SPRING-WING KNOB







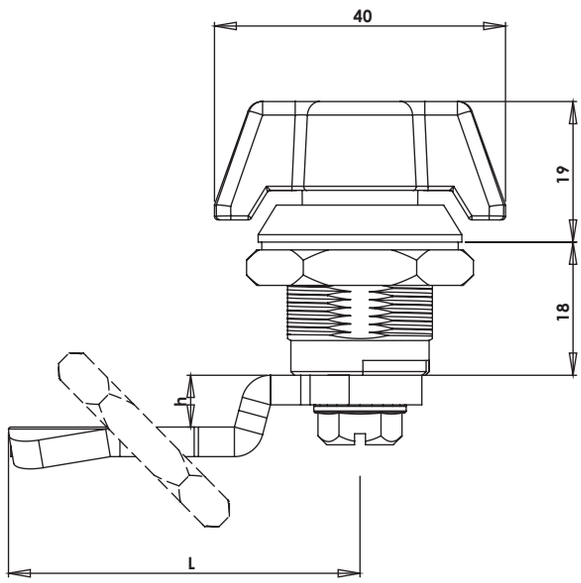

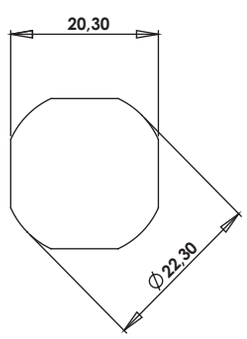

Geçiş Ölçüsü
Cut Out

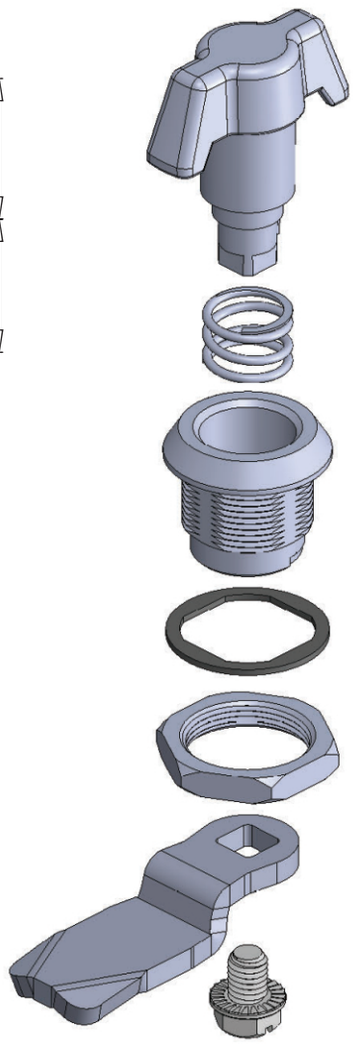

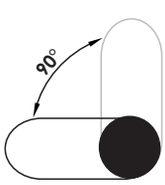

Dönme Açısı
Rotation Angle

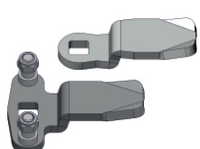

Kullanım Alanları

* Elektrik Panoları
* Makine Kapakları

Malzeme

* 1: Gövde: Zamak
  DIN-EN 1774-ZnAl4Cu1
  35: Gövde: Polyamide
  DIN-EN ISO 1043-1 PA6 GFR30
* 2: Kaplama: Krom
  5: Kaplama: Boyalı
  0: Kaplamasız
* Dil (CC):Çelik veya Plastik

Applications

* Enclosures
* Machinery Covers

Material :

* 1: Body : Zamak
  DIN-EN 1774-ZnAl4Cu1
  35: Body: Polyamide
  DIN-EN ISO 1043-1 PA6 GFR30
* 2: Finish: Chrome
  5: Finish: Black Coated
  0: Uncoated
* Cam (CC): Steel or PA6

Grup Kodu	Malzeme	Yüzey Kaplama	Dil Kodu	Koruma Derecesi
Group Code	Material	Finish	Cam Code	Ingress Protection Rating
KY09	.1	.2	.CC Diller için Sayfa:1 - Tablo: 1/2/3 For cams please check Page:1 - Table: 1/2/3	.0
		.5		
	.35	.0		
	1: Zamak	2: Krom / Chrome		0: Yok / No
		5: S. Boyalı / Black Coated		
	35: Polyamide	0: Kaplamasız / Uncoated		

KY09.K

YAYLI PANO KİLİDİ (Metal Klipsli - Kelebek)
QUARTER TURN WITH SPRING-WING KNOB (Metal Clips)

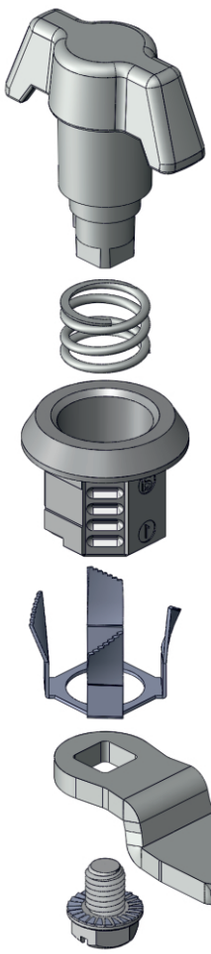

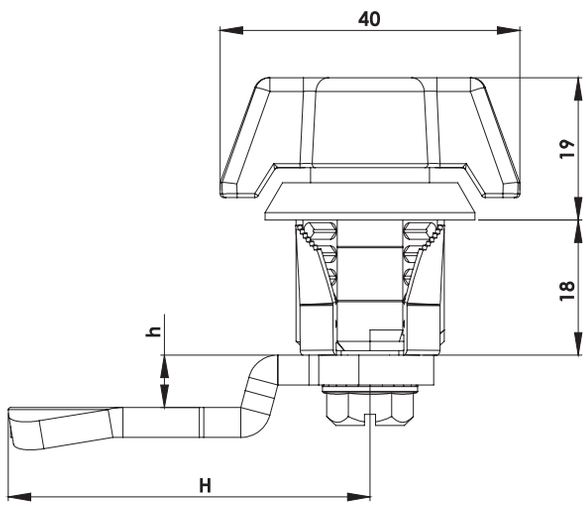

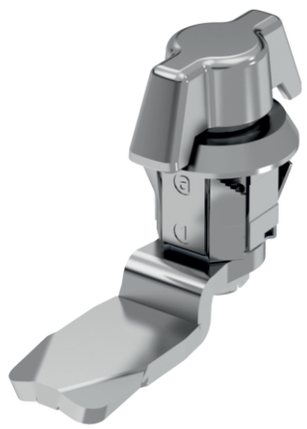



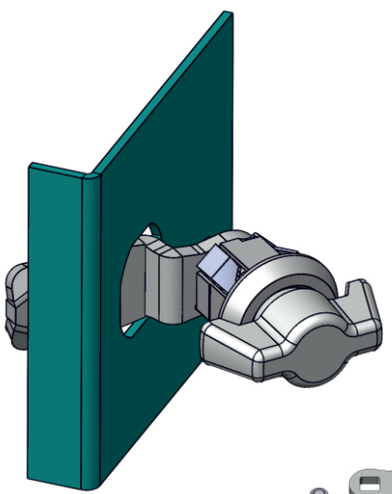

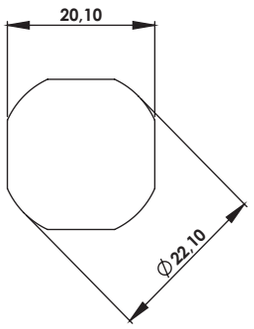

Geçiş Ölçüsü
Cut Out

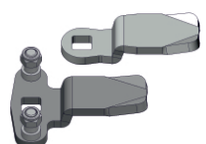

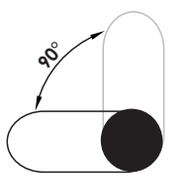

Dönme Açısı
Rotation Angle

Grup Kodu	Malzeme	Yüzey Kaplama	Dil Kodu	Koruma Derecesi
Group Code	Material	Finish	Cam Code	Ingress Protection Rating
KY09.K	.1	.2	.CC Diller için Sayfa:1 - Tablo: 1/2/3 For cams please check Page:1 - Table: 1/2/3	.0
		.5		
	1: Zamak	2: Krom / Chrome		0: Yok / No
		5: S. Boyalı / Black Coated		

Kullanım Alanları

* Elektrik Panoları
* Makine Kapakları

Malzeme

* 1: Gövde: Zamak
  DIN-EN 1774-ZnAl4Cu1
* Klips: Yay Çeliği CK67
* 2: Kaplama: Krom
  5: Kaplama: Boyalı
* Dil (CC):Çelik veya Plastik

Applications

* Enclosures
* Machinery Covers

Material :

* 1: Body: Zamak
  DIN-EN 1774-ZnAl4Cu1
* Clips: Steel CK67
* 2: Finish: Chrome
  5: Finish: Black Coated
* Cam (CC): Steel or PA6

KY19

YAYLI PANO KİLİDİ (Kelebek)
QUARTER TURN WITH SPRING-WING KNOB





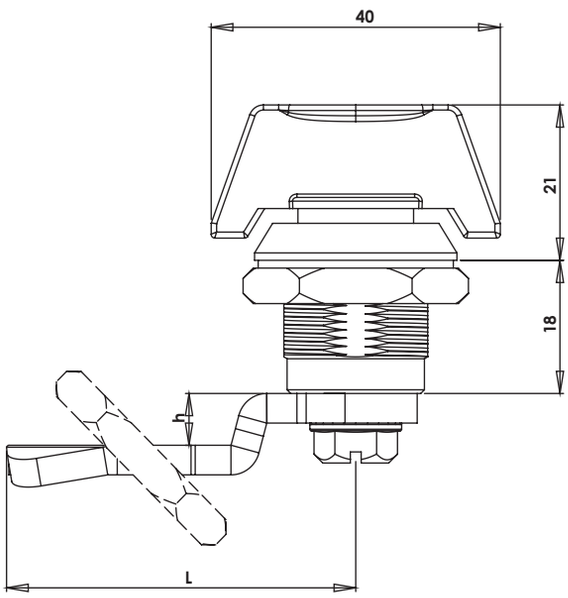

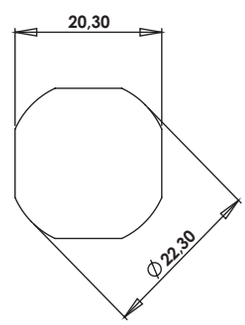

Geçiş Ölçüsü
Cut Out

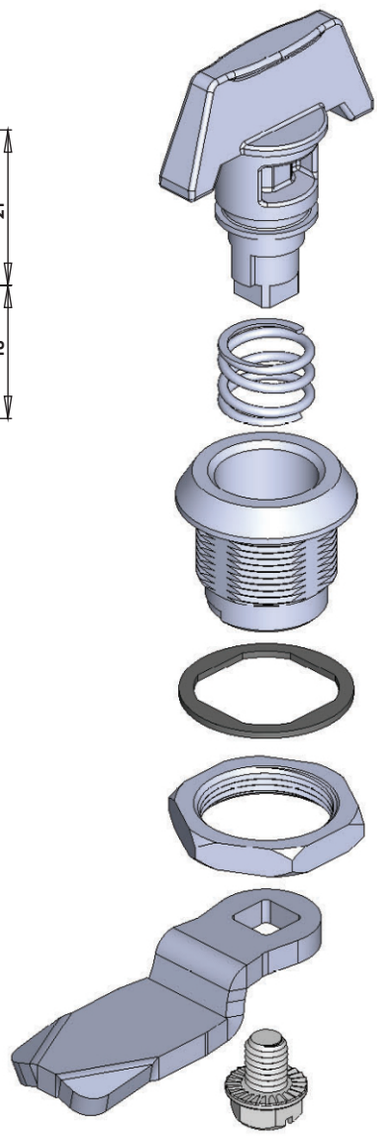

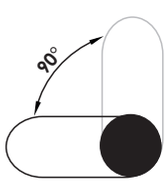

Dönme Açısı
Rotation Angle

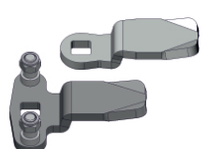

Kullanım Alanları
* Elektrik Panoları
* Makine Kapakları

Malzeme
* 1: Gövde: Zamak
  DIN-EN 1774-ZnAl4Cu1
* 2: Kaplama: Krom
  5: Kaplama: Boyalı
* Dil (CC):Çelik veya Plastik

Applications
* Enclosures
* Machinery Covers

Material :
* 1: Body: Zamak
  DIN-EN 1774-ZnAl4Cu1
* 2: Finish: Chrome
  5: Finish: Black Coated
* Cam (CC): Steel or PA6

Grup Kodu	Malzeme	Yüzey Kaplama	Dil Kodu	Koruma Derecesi
Group Code	Material	Finish	Cam Code	Ingress Protection Rating
KY19	.1	.2	.CC Diller için Sayfa:1 - Tablo: 1/2/3 For cams please check Page:1 - Table: 1/2/3	.0
		.5		.1
	1: Zamak	2: Krom / Chrome		0: Yok / No
		5: S. Boyalı / Black Coated		1: IP65

KY19.K

YAYLI PANO KİLİDİ (Metal Klipsli - Kelebek)
QUARTER TURN WITH SPRING-WING KNOB (Metal Clips)

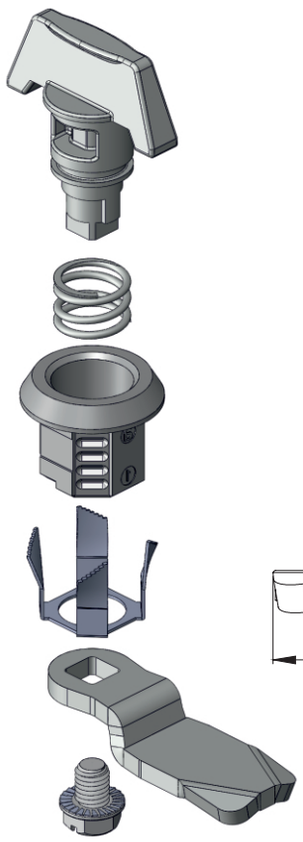

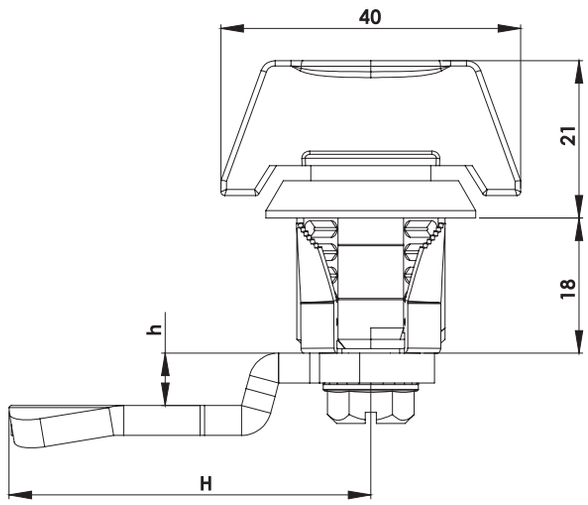





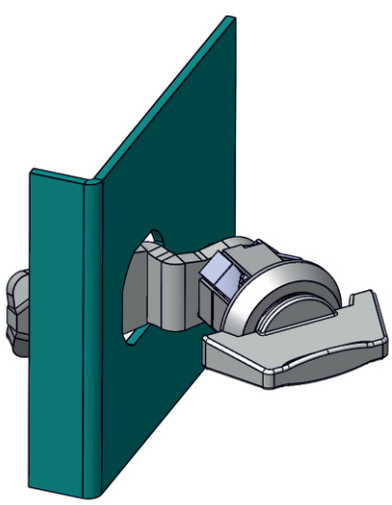

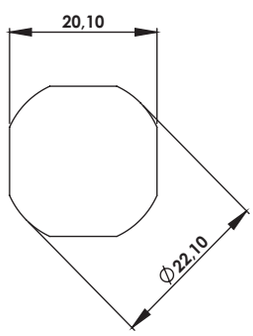

Geçiş Ölçüsü
Cut Out

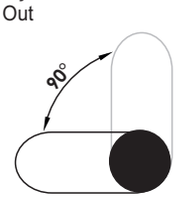

Dönme Açısı
Rotation Angle

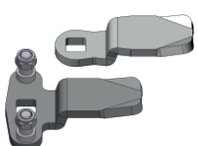

Grup Kodu	Malzeme	Yüzey Kaplama	Dil Kodu	Koruma Derecesi
Group Code	Material	Finish	Cam Code	Ingress Protection Rating
KY19.K	.1	.2	.CC Diller için Sayfa:1 - Tablo: 1/2/3 For cams please check Page:1 - Table: 1/2/3	.0
		.5		
	1: Zamak	2: Krom / Chrome		0: Yok / No
		5: S. Boyalı / Black Coated		

Kullanım Alanları

* Elektrik Panoları
* Makine Kapakları

Malzeme

* 1: Gövde: Zamak
  DIN-EN 1774-ZnAl4Cu1
* Klips: Yay Çeliği CK67
* 2: Kaplama: Krom
  5: Kaplama: Boyalı
* Dil (CC):Çelik veya Plastik

Applications

* Enclosures
* Machinery Covers

Material :

* 1: Body: Zamak
  DIN-EN 1774-ZnAl4Cu1
* Clips: Steel CK67
* 2: Finish: Chrome
  5: Finish: Black Coated
* Cam (CC): Steel or PA6

KY6D

MİNİ YAYLI PANO KİLİDİ
MINI QUARTER TURN WITH SPRING

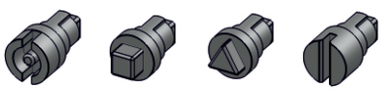

Göbekler için Sayfa: 2 - Tablo: C
For drivers please check Page: 2 - Table: C



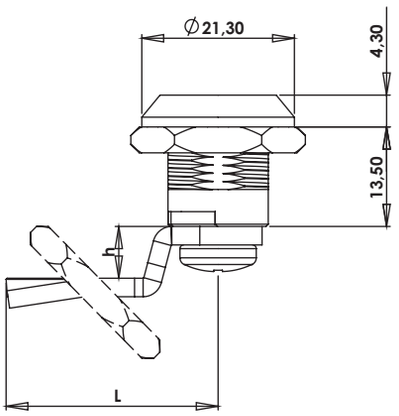

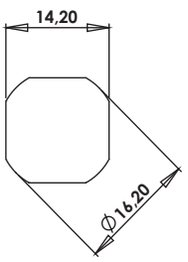

Geçiş Ölçüsü
Cut Out

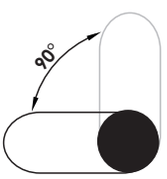

Dönme Açısı
Rotation Angle

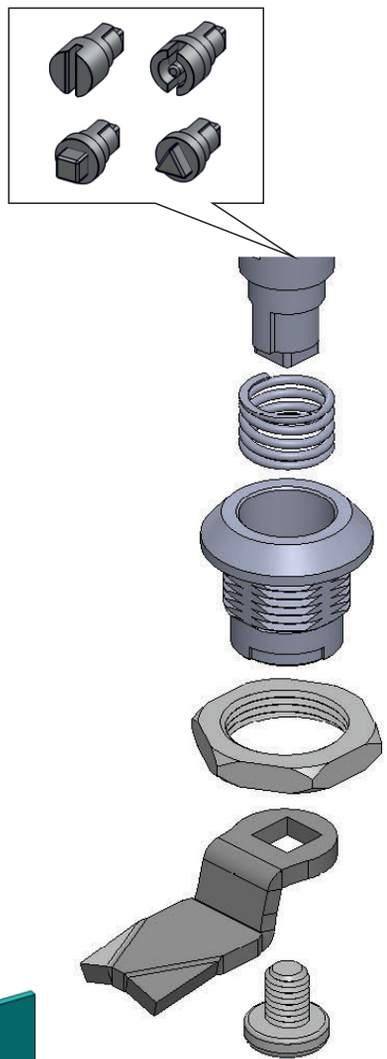

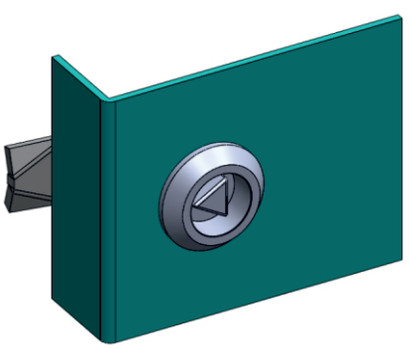



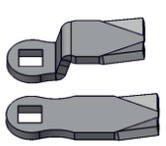

Kullanım Alanları
* Elektrik Panoları
* Makine Kapakları

Malzeme
* 1: Gövde: Zamak
  DIN-EN 1774-ZnAl4Cu1
* 2: Kaplama: Krom
  5: Kaplama: Boyalı
* Dil (CC):Çelik

Applications
* Enclosures
* Machinery Covers

Material :
* 1: Body: Zamak
  DIN-EN 1774-ZnAl4Cu1
* 2: Finish: Chrome
  5: Finish: Black Coated
* Cam (CC): Steel

Grup Kodu	Malzeme	Yüzey Kaplama	Dil Kodu	Koruma Derecesi
Group Code	Material	Finish	Cam Code	Ingress Protection Rating
KY6D Göbekler için Sayfa: 2 - Tablo: C For drivers please check Page: 2 - Table: C	.1	.2	.CC Diller için Sayfa:1 - Tablo: 7 For cams please check Page:1 - Table: 7	.0
		.5		
	1: Zamak	2: Krom / Chrome		0: Yok / No
		5: S. Boyalı / Black Coated		

KY6D.K

MİNİ YAYLI PANO KİLİDİ (Segmanlı)
MINI QUARTER TURN WITH CLIPS

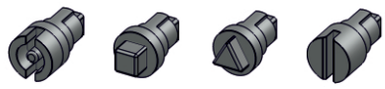

Göbekler için Sayfa: 2 - Tablo: C
For drivers please check Page: 2 - Table: C

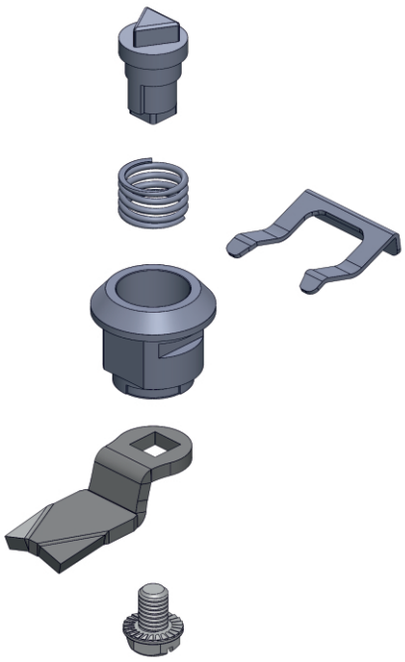

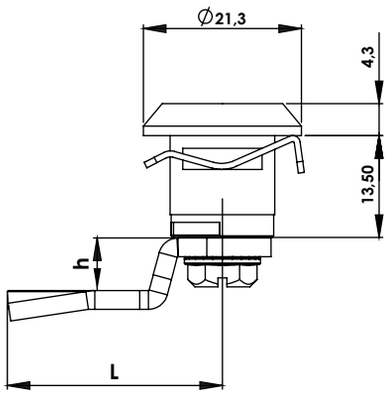

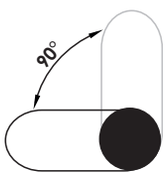

Anahtar Dönme Açısı
Key Rotation Angle

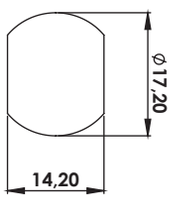

Geçiş Ölçüsü
Cut Out



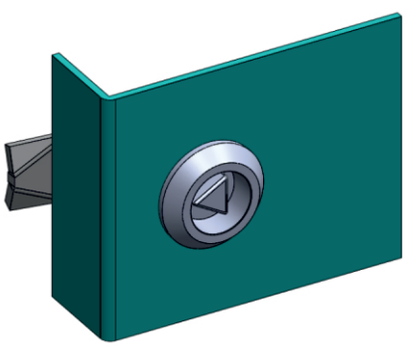

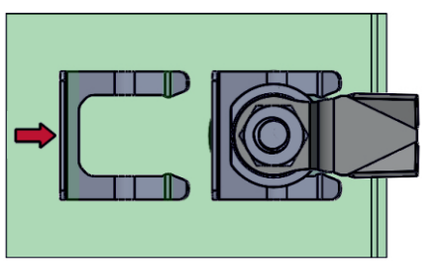

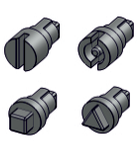

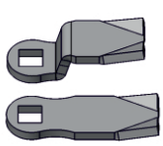

Grup Kodu	Malzeme	Yüzey Kaplama	Dil Kodu	Koruma Derecesi
Group Code	Material	Finish	Cam Code	Ingress Protection Rating
KY6D.K Göbekler için Sayfa: 2 - Tablo: C For drivers please check Page: 2 - Table: C	.1	.2	.CC Diller için Sayfa:1 - Tablo: 7 For cams please check Page:1 - Table: 7	.0
		.5		
	1: Zamak	2: Krom / Chrome		0: Yok / No
		5: S. Boyalı / Black Coated		

Kullanım Alanları
* Elektrik Panoları
* Makine Kapakları

Malzeme
* 1: Gövde: Zamak
  DIN-EN 1774-ZnAl4Cu1
* Segman: CK67 Yay Çeliği
* 2: Kaplama: Krom
  5: Kaplama: Boyalı
* Dil (CC):Çelik

Applications
* Enclosures
* Machinery Covers

Material :
* 1: Body: Zamak
  DIN-EN 1774-ZnAl4Cu1
* Circlip: Steel CK67
* 2: Finish: Chrome
  5: Finish: Black Coated
* Cam (CC): Steel

KY69

MİNİ YAYLI PANO KİLİDİ (Kelebek)
MINI QUARTER TURN WITH SPRING







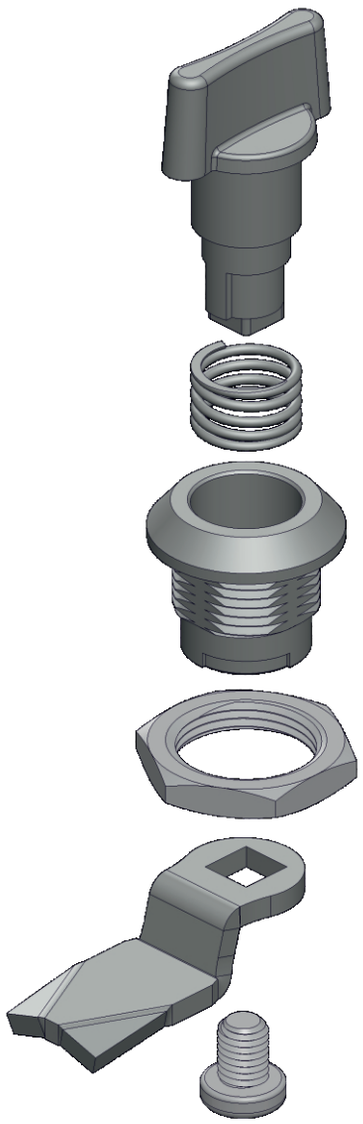

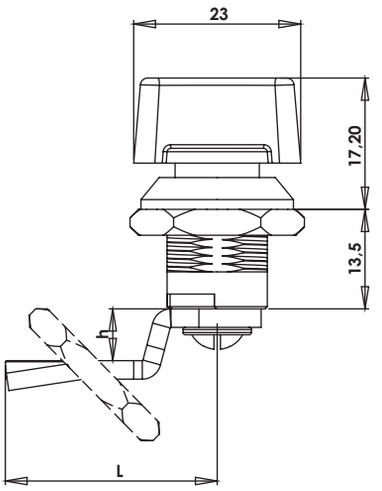

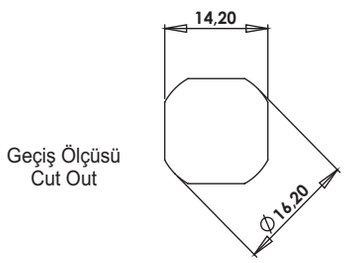

Geçiş Ölçüsü
Cut Out

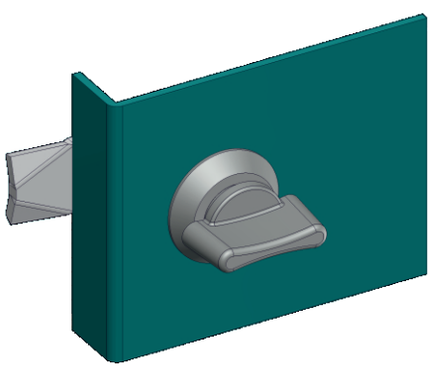

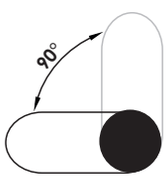

Anahtar Dönme Açısı
Key Rotation Angle

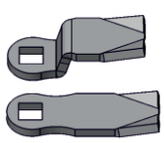

Kullanım Alanları

* Elektrik Panoları
* Makine Kapakları

Malzeme

* 1: Gövde: Zamak
  DIN-EN 1774-ZnAl4Cu1
  35: Gövde : Polyamide
  DIN-EN ISO 1043-1 PA6 GFR30
* 2: Kaplama: Krom
  5: Kaplama: Boyalı
  0: Kaplamasız
* Dil (CC):Çelik

Applications

* Enclosures
* Machinery Covers

Material :

* 1: Body: Zamak
  DIN-EN 1774-ZnAl4Cu1
  35: Body: Polyamide
  DIN-EN ISO 1043-1 PA6 GFR30
* 2: Finish: Chrome
  5: Finish: Black Coated
  0: Uncoated
* Cam (CC): Steel

Grup Kodu	Malzeme	Yüzey Kaplama	Dil Kodu	Koruma Derecesi
Group Code	Material	Finish	Cam Code	Ingress Protection Rating
KY69	.1	.2	.CC Diller için Sayfa:1 - Tablo: 7 For cams please check Page:1 - Table: 7	.0
		.5		
	.35	.0		
	1: Zamak	2: Krom / Chrome		0: Yok / No
		5: S. Boyalı / Black Coated		
	35: Polyamide	0: Kaplamasız / Uncoated		

KY69.K

MİNİ YAYLI PANO KİLİDİ (Segmanlı - Kelebek)
MINI QUARTER TURN WITH CLIPS - SPRING

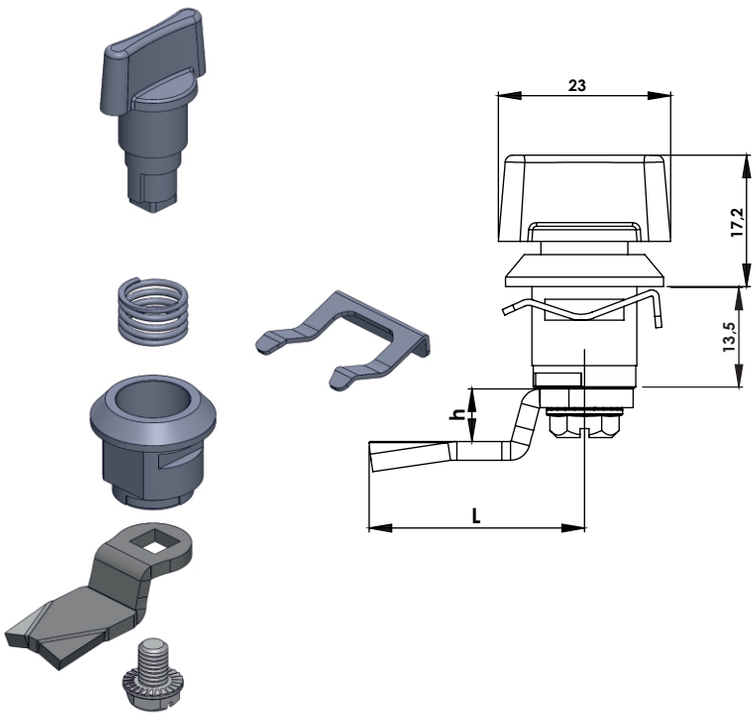

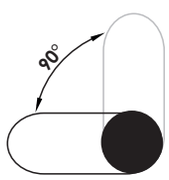

Anahtar Dönme Açısı
Key Rotation Angle

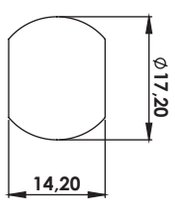

Geçiş Ölçüsü
Cut Out

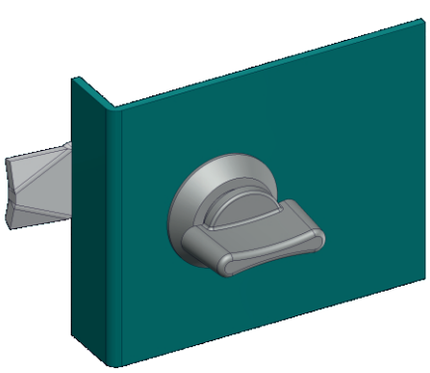

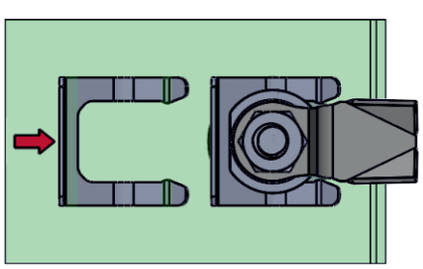

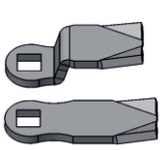







Kullanım Alanları

* Elektrik Panoları
* Makine Kapakları

Malzeme

* 1: Gövde: Zamak
  DIN-EN 1774-ZnAl4Cu1
  35: Gövde : Polyamide
  DIN-EN ISO 1043-1 PA6 GFR30
* Segman: CK67 Yay Çeliği
* 2: Kaplama: Krom
  5: Kaplama: Boyalı
  0: Kaplamasız
* Dil (CC):Çelik

Applications

* Enclosures
* Machinery Covers

Material :

* 1: Body: Zamak
  DIN-EN 1774-ZnAl4Cu1
  35: Body: Polyamide
  DIN-EN ISO 1043-1 PA6 GFR30
* Circlip: Steel CK67
* 2: Finish: Chrome
  5: Finish: Black Coated
  0: Uncoated
* Cam (CC): Steel

Grup Kodu	Malzeme	Yüzey Kaplama	Dil Kodu	Koruma Derecesi
Group Code	Material	Finish	Cam Code	Ingress Protection Rating
KY69.K	.1	.2	.CC Diller için Sayfa:1 - Tablo: 7 For cams please check Page:1 - Table: 7	.0
		.5		
	.35	.0		
	1: Zamak	2: Krom / Chrome		0: Yok / No
		5: S. Boyalı / Black Coated		
	35: Polyamide	0: Kaplamasız / Uncoated		

KS01.08.35

SÜRGÜ KİLİT (0,80mm Sac İçin)
SLINDING LOCK (For 0,80mm)



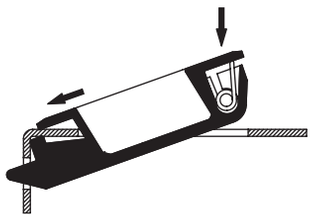

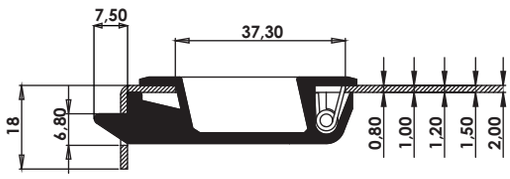

KS01.10.35

SÜRGÜ KİLİT (1,0mm Sac İçin)
SLINDING LOCK (For 1,0mm)



KS01.12.35

SÜRGÜ KİLİT (1,20mm Sac İçin)
SLINDING LOCK (For 1,20mm)



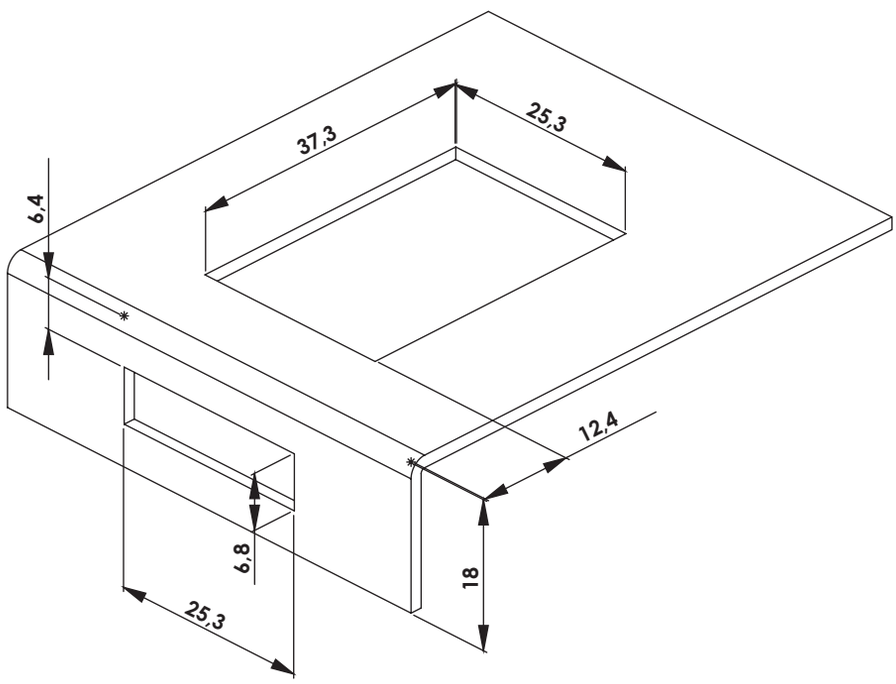

KS01.15.35

SÜRGÜ KİLİT (1,50mm Sac İçin)
SLINDING LOCK (For 1,50mm)



KS01.20.35

SÜRGÜ KİLİT (2,00mm Sac İçin)
SLINDING LOCK (For 2,00mm)



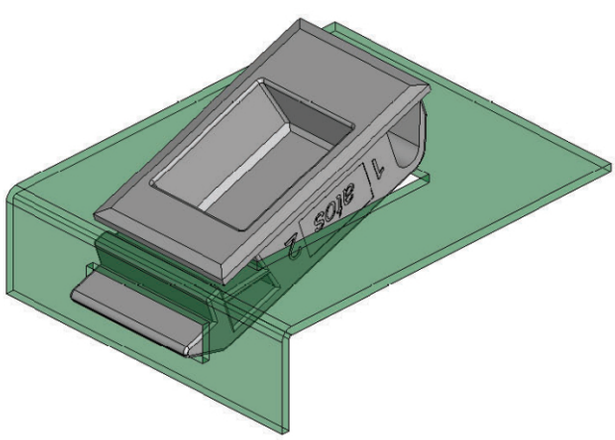

Kullanım Alanları
* Elektrik Panoları
* Makine Kapakları
* Bilgisayar Kabinleri

Malzeme
* Gövde: ABS
* Yay : Paslanmaz Çelik

Applications
* Enclosures
* Machinery Covers
* Rack Cabinets

Material
* Body: ABS
* Spring : Stainless Steel

KS02.12.35

SÜRGÜ KİLİT (1,20mm Sac İçin)
SLINDING LOCK (For 1,20mm)

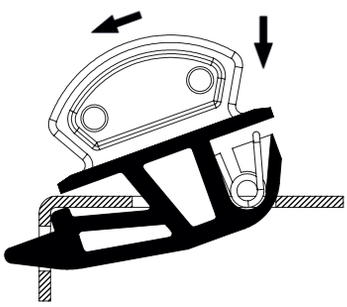

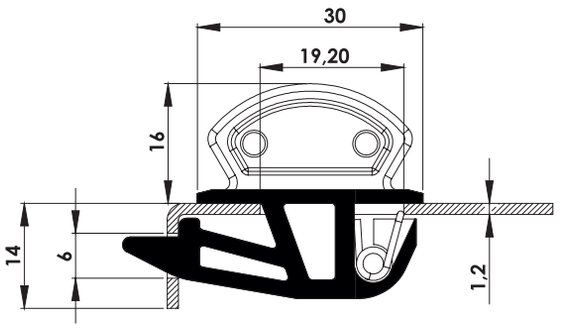

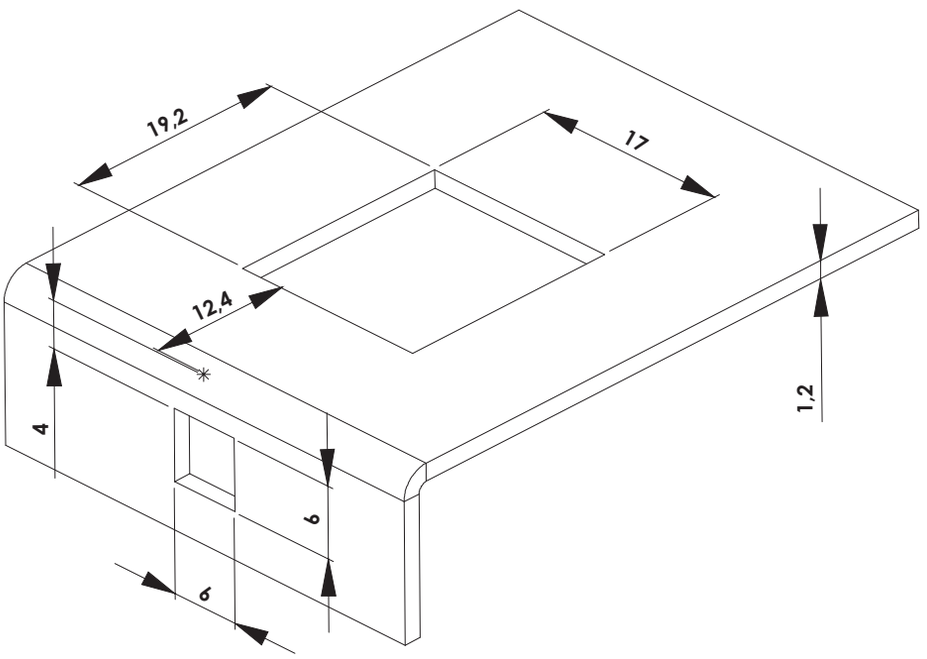



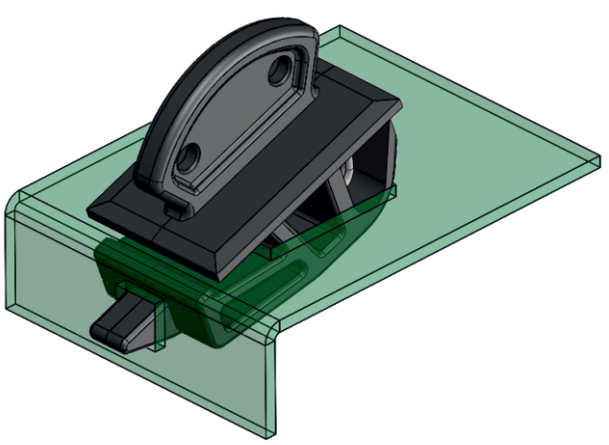

Kullanım Alanları
* Elektrik Panoları
* Bilgisayar Kabinleri

Malzeme
* Gövde: ABS
* Yay : Paslanmaz Çelik

Applications
* Enclosures
* Rack Cabinets

Material
* Body: ABS
* Spring : Stainless Steel

KP01.35

PANO PERDE SACI KİLİDİ (Klips - Plastik)

QUARTER TURN CAPTIVE PANEL LATCH (Polyamide)







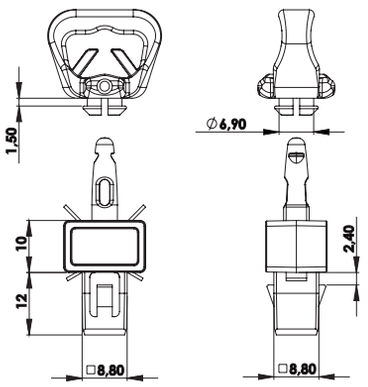

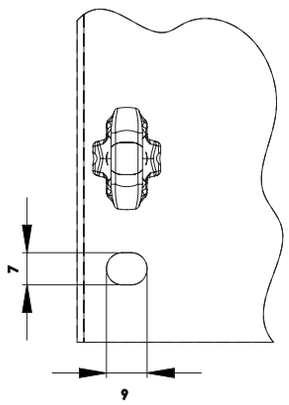

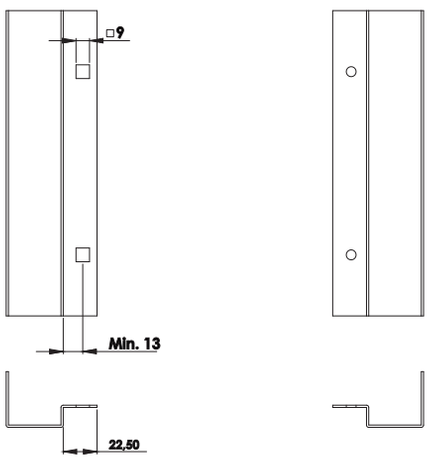

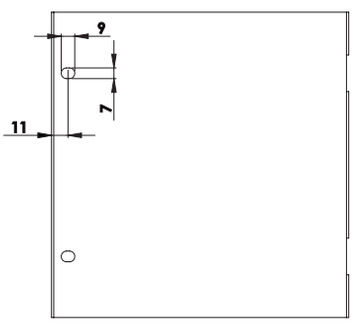



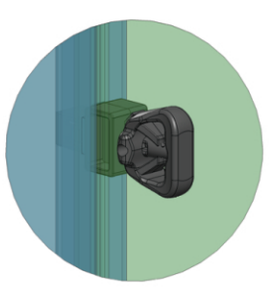

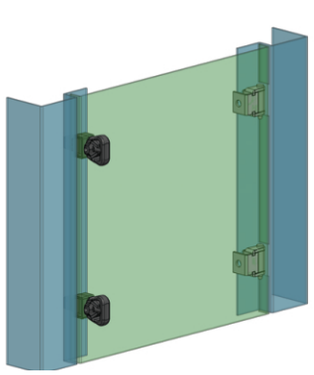

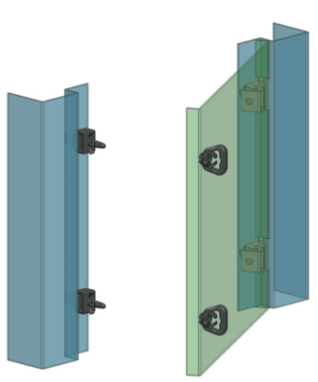

Kullanım Alanları

* Elektrik Panoları

Malzeme

* Gövde : PA6

Applications

* Enclosures

Material

* Body: PA6

KP69.35

PANO KAPAK KİLİDİ (Plastik)

QUARTER TURN FOR ENCLOSURE (Polyamide)





KP69.35.20

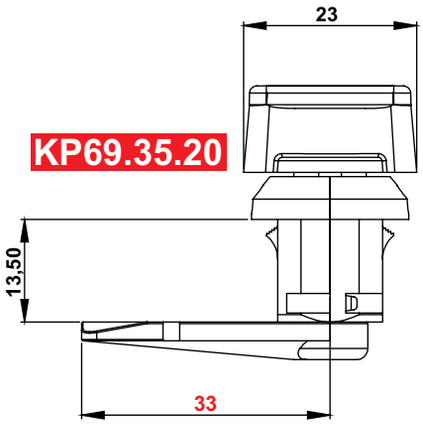

KP69.35.10

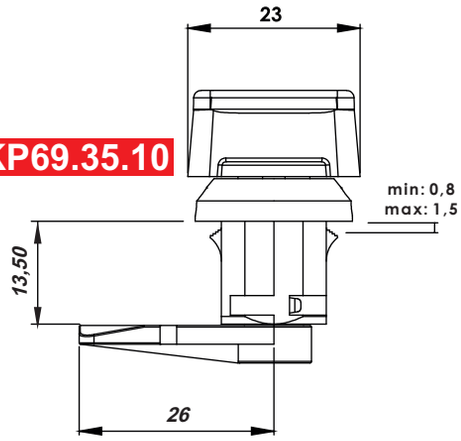

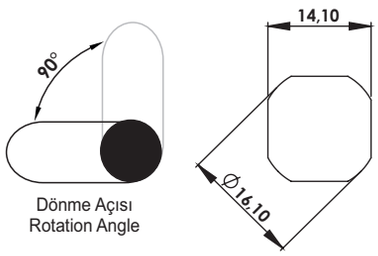

Dönme Açısı
Rotation Angle

Geçiş Ölçüsü
Cut Out

KP69.35.11

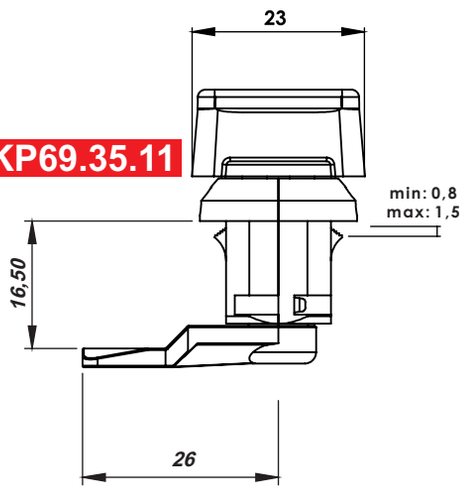

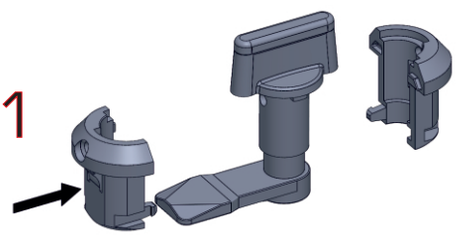

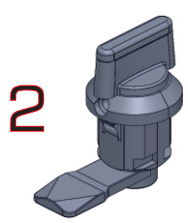

KP69.35.14

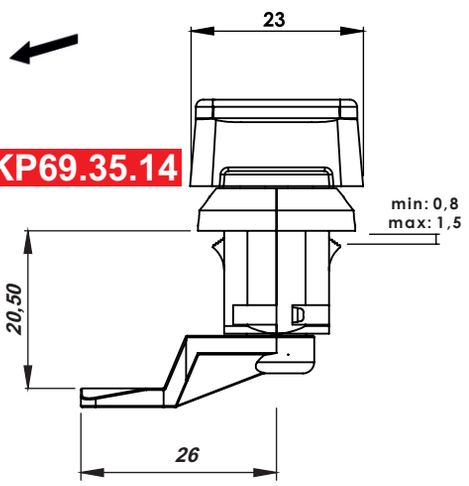

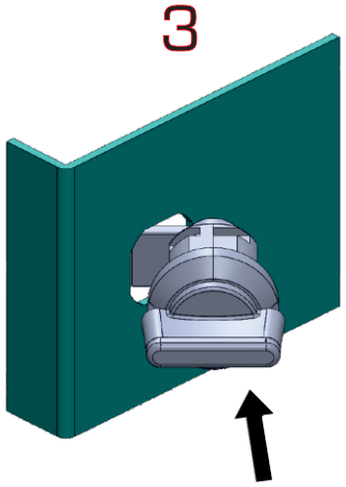

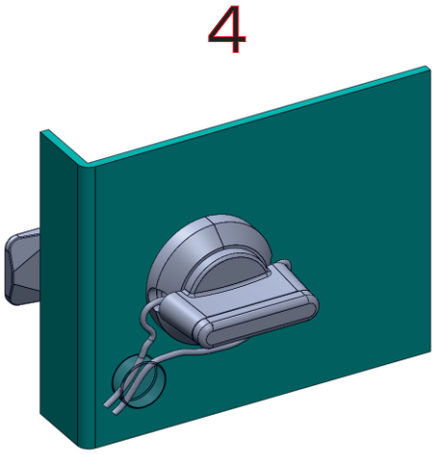

Kullanım Alanları

* Elektrik Panoları

Malzeme

* Gövde : PA6

Applications

* Enclosures

Material

* Body: PA6

VPS01.1.1

PANO PERDE SACI VİDASI - METAL BAŞLI
HINGES FOR FRONT BOLT - METAL HEAD



Malzeme
* Gövde: Zamak
  DIN-EN 1774-ZnAl4Cu1
* Civata Pulu: Polyamide
* Gövde Kaplama: Çinko
* Civata: Çelik

Material
* Body: Zinc
  DIN-EN 1774-ZnAl4Cu1
* Washer: Polyamide
* Finish: Zinc Plated
* Bolt: Steel

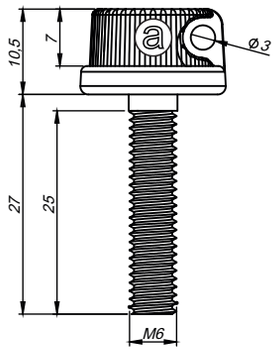

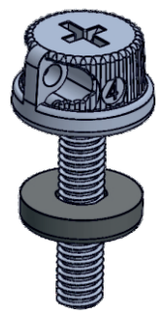

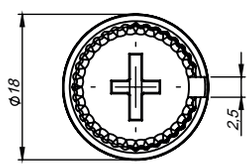

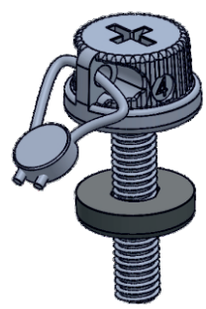

VPS01.35.0

PANO PERDE SACI VİDASI - PLASTİK BAŞLI
HINGES FOR FRONT BOLT - PLASTIC HEAD



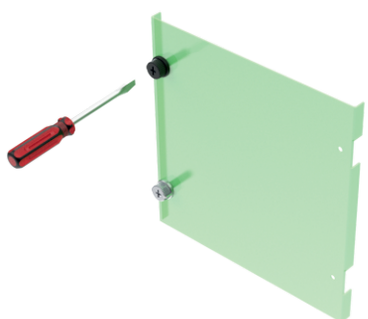

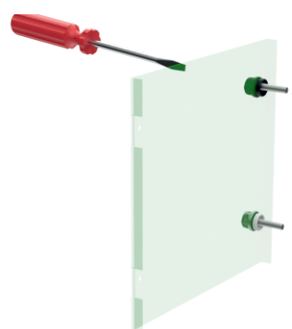

Kullanım Alanları
* Elektrik Panoları

Malzeme
* Gövde: Plastik
* Civata Pulu: Polyamide
* Civata: Çelik

Applications
* Enclosures

Material
* Body: Polyamide
* Washer: Polyamide
* Bolt: Steel

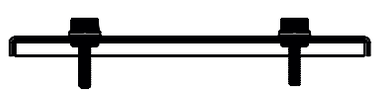

VP01.35.0

CİVATA PULU - SİYAH
WASHER - BLACK



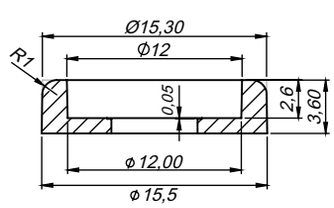



VP01.36.0

CİVATA PULU - BEYAZ
WASHER - WHITE



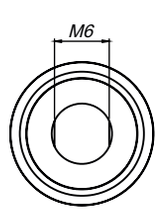

Kullanım Alanları
* Elektrik Panoları

Malzeme
* Gövde: Polyamide

Applications
* Enclosures

Material
* Body: Polyamide

MC50.2.52

CAM MENTEŞESİ - 50
GLASS HINGE - 50

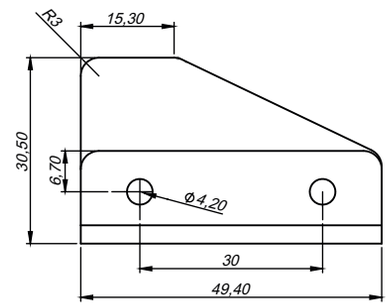

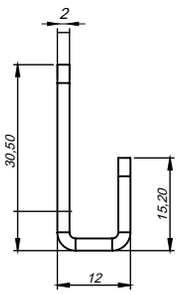

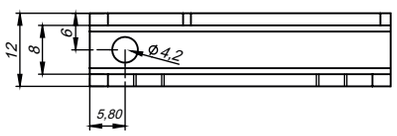

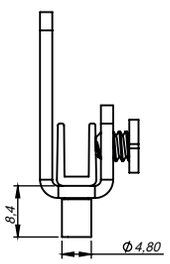

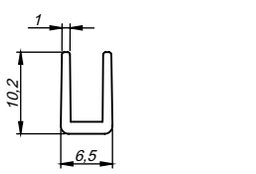

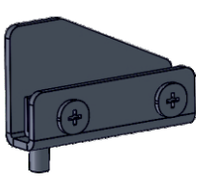

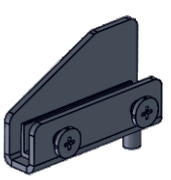

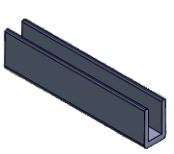

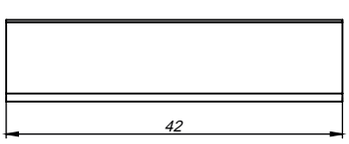

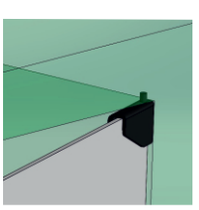

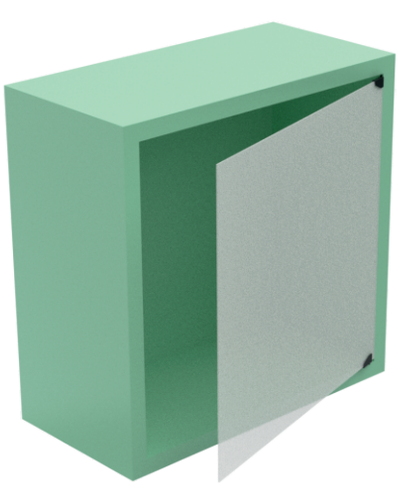





Kullanım Alanları
* Büro Mobilyaları
* Çeşitli Panolar
* Bilgisayar Kabineleri

Malzeme
* Gövde: Çelik
* Civata: Çelik
* Yatak: Polietilen

Applications
* Office Furnitures
* Electrical Panels
* Server Cabinet

Material
* Body: Steel
* Screw: Steel
* Busing: Polyethylene

MG01.2.1.V1

PANO PERDE SACI MENTEŞESİ (Civatalı)
HINGES FOR FRONT PANEL (Bolt)

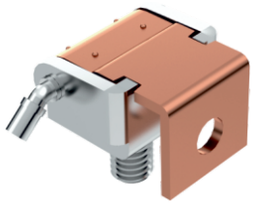

185Kg.

Kullanım Alanları
* Elektrik Panoları

Malzeme
* Gövde: St 37 Çelik Levha
* Gövde Kaplama: Çinko
* Ara Parça: Bakır Kaplama
* Menteşe Dönme Açısı: 110 '

Applications
* Enclosures

Material
* Body: Steel St 37
* Finish:Zinc Plated
* Welding Part: Copper Plated
* Hinge Rotation Angle: 110 '

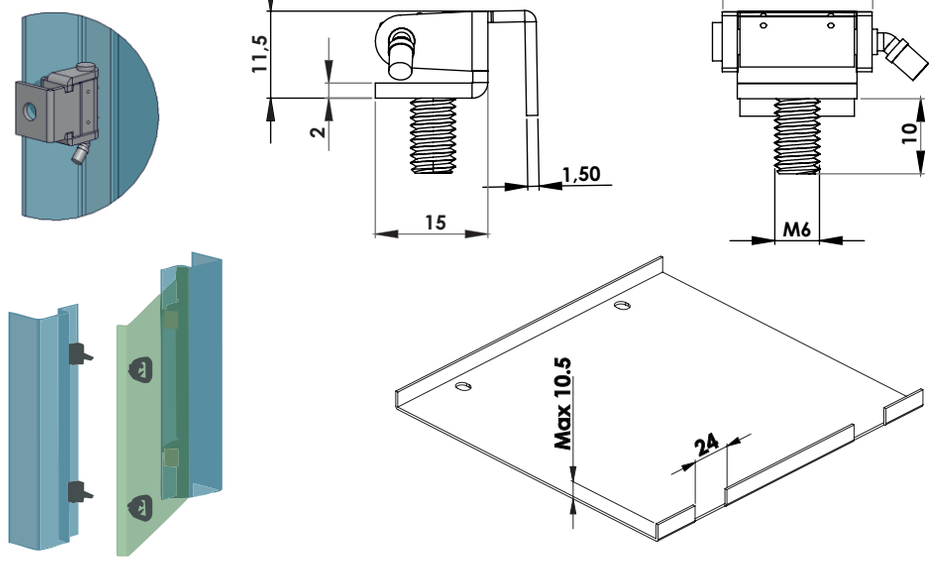

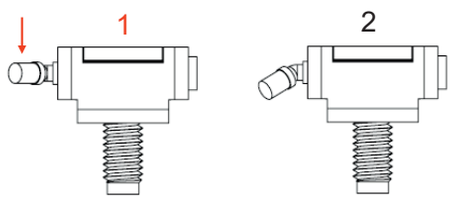

MG11.2.1.V1

PANO PERDE SACI MENTEŞESİ (Civatalı)
HINGES FOR FRONT PANEL (Bolt)



185Kg.

Kullanım Alanları
* Elektrik Panoları

Malzeme
* Gövde: St 37 Çelik Levha
* Gövde Kaplama: Çinko
* Ara Parça: Çinko Kaplama
* Menteşe Dönme Açısı: 110 '

Applications
* Enclosures

Material
* Body: Steel St 37
* Finish:Zinc Plated
* Welding Part: Plated
* Hinge Rotation Angle: 110 '

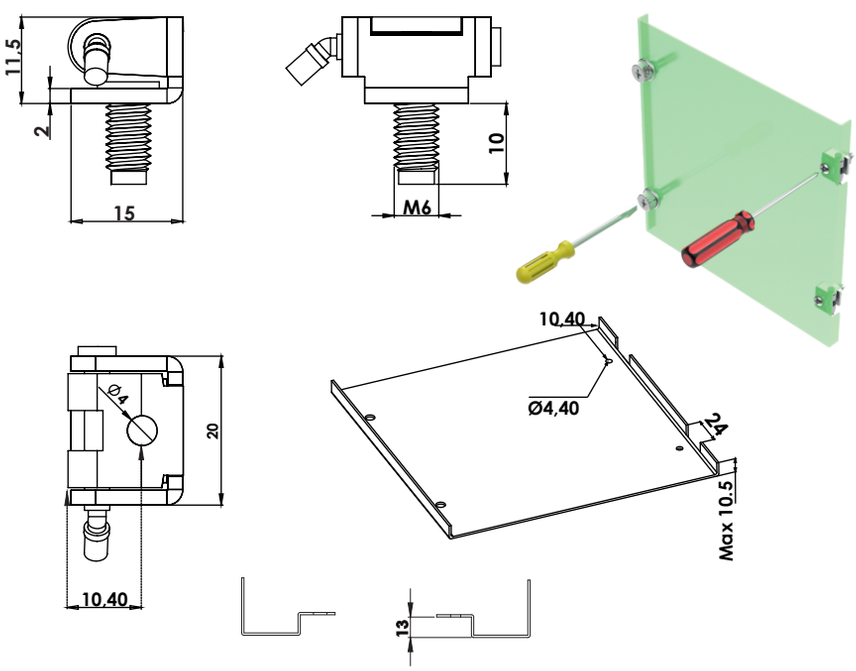

MG44.1.1

GİZLİ PANO MENTEŞESİ (Zamak)
CONCEADED HINGE (Zamak)

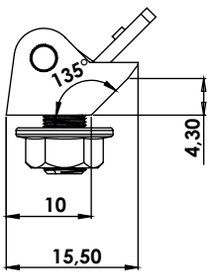

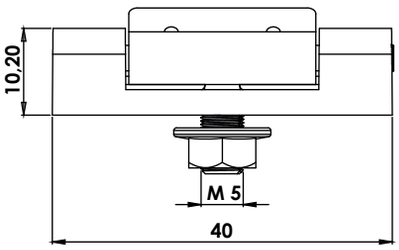

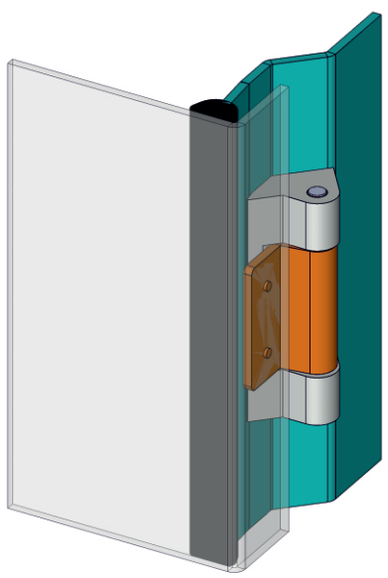





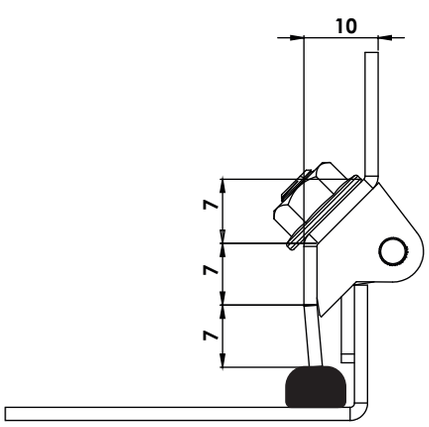

Kullanım Alanları

* Elektrik Panoları
* Makina Kapakları

Malzeme

* Gövde: Zamak
  DIN-EN 1774-ZnAl4Cu1
* Montaj Parçası: St 37 Çelik Levha
* Gövde Kaplama: Çinko
* Montaj Parçası Kaplama: Bakır Kaplama
* Menteşe Dönme Açısı: 180 '

Applications

* Enclosures
* Machinery Covers

Material

* Body: Zamak
  DIN-EN 1774-ZnAl4Cu1
* Assembly Part: Steel St 37
* Finish:Zinc Plated
* Assembly Part: Copper Plated
* Hinge Rotation Angle: 180 '

MG03.1.1

GİZLİ PANO MENTEŞESİ (Zamak)
CONCEALED HINGE (Zamak)



250Kg.

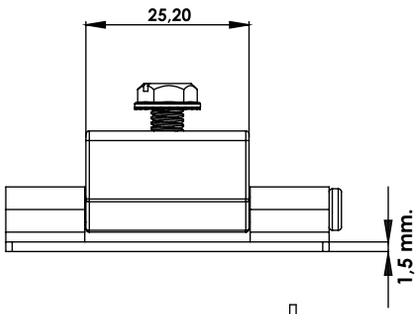

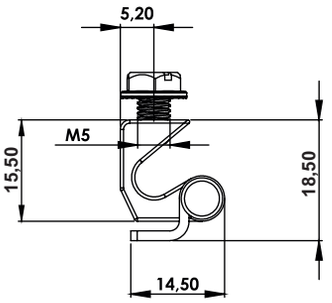

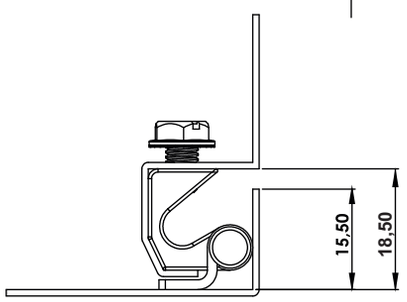

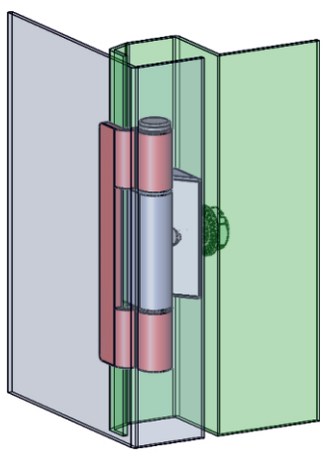

MG04.1.1.1

GİZLİ PANO MENTEŞESİ (Zamak)
CONCEALED HINGE (Zamak)



290Kg.

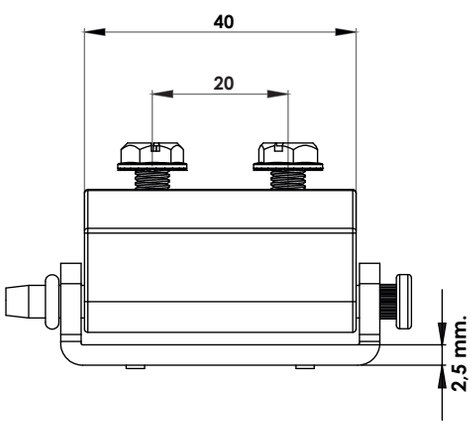

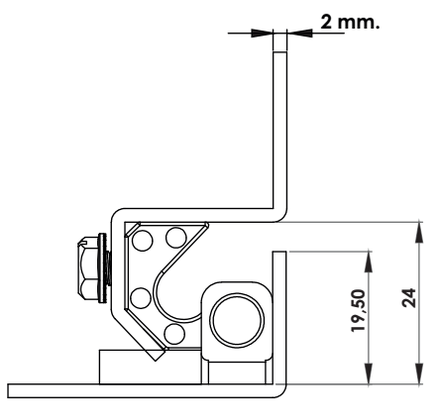

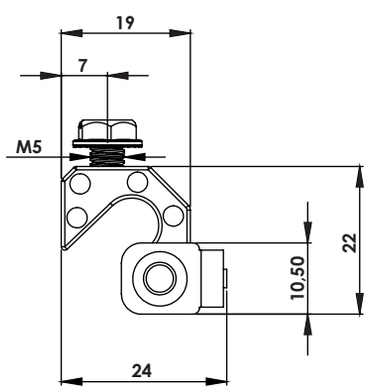

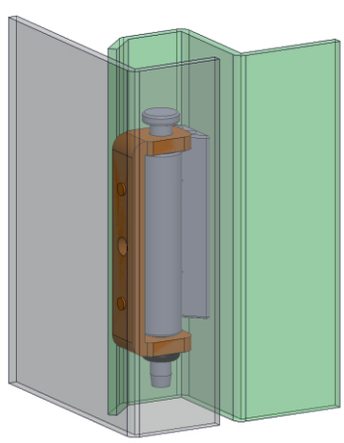

Kullanım Alanları

* Elektrik Panoları
* Makina Kapakları

Malzeme

* Gövde: Zamak
  DIN-EN 1774-ZnAl4Cu1
* Montaj Parçası: St 37 Çelik Levha
* Gövde Kaplama: Çinko
* Montaj Parçası Kaplama: Bakır Kaplama
* Menteşe Dönme Açısı: 110°

Applications

* Enclosures
* Machinery Covers

Material

* Body: Zamak
  DIN-EN 1774-ZnAl4Cu1
* Assembly Part: Steel St 37
* Finish:Zinc Plated
* Assembly Part: Copper Plated
* Hinge Rotation Angle: 110°

MG24.1.1.1

GİZLİ PANO MENTEŞESİ (Zamak)
CONCEALED HINGE (Zamak)

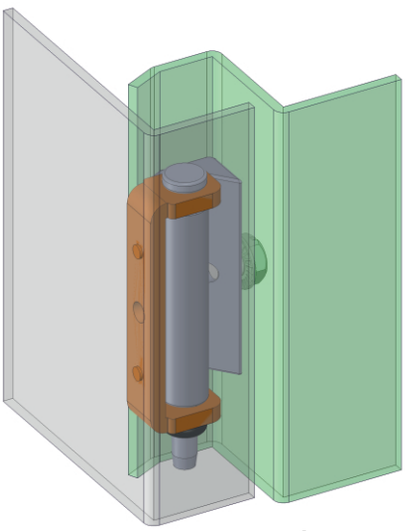

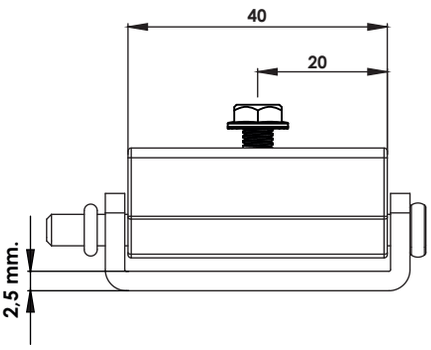



300Kg.

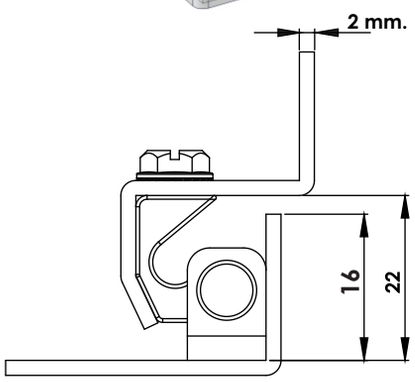

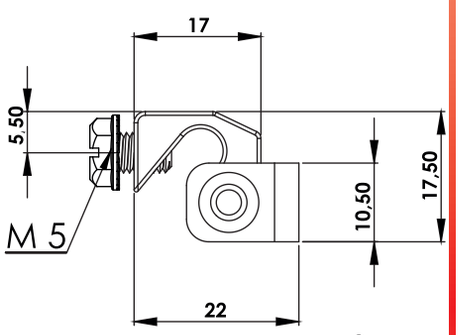

MG24.1.1.2

GİZLİ PANO MENTEŞESİ (Zamak)
CONCEALED HINGE (Zamak)



300Kg.

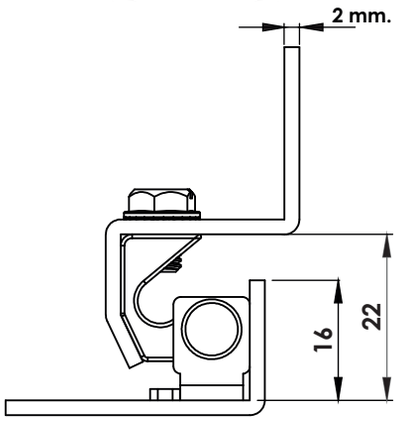

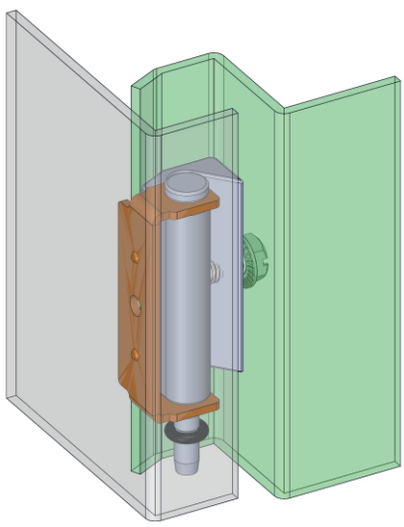

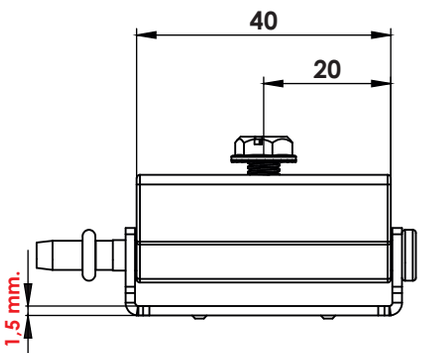

Kullanım Alanları

* Elektrik Panoları
* Makina Kapakları

Malzeme

* Gövde: Zamak
  DIN-EN 1774-ZnAl4Cu1
* Montaj Parçası: St 37 Çelik Levha
* Gövde Kaplama: Çinko
* Montaj Parçası Kaplama: Bakır Kaplama
* Menteşe Dönme Açısı: 110 '

Applications

* Enclosures
* Machinery Covers

Material

* Body: Zamak
  DIN-EN 1774-ZnAl4Cu1
* Assembly Part: Steel St 37
* Finish:Zinc Plated
* Assembly Part: Copper Plated
* Hinge Rotation Angle: 110 '

MG54.1.1.1

GİZLİ PANO MENTEŞESİ (Zamak)
CONCEALED HINGE (Zamak)

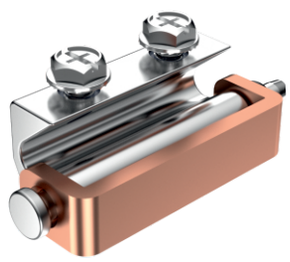

290Kg.

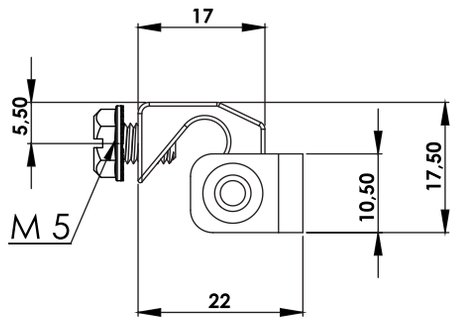

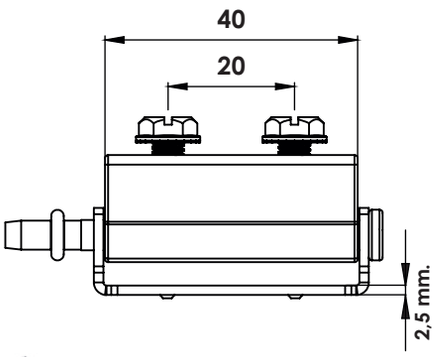

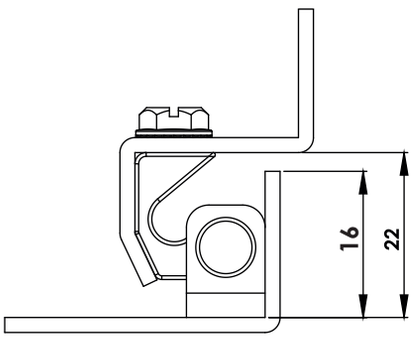

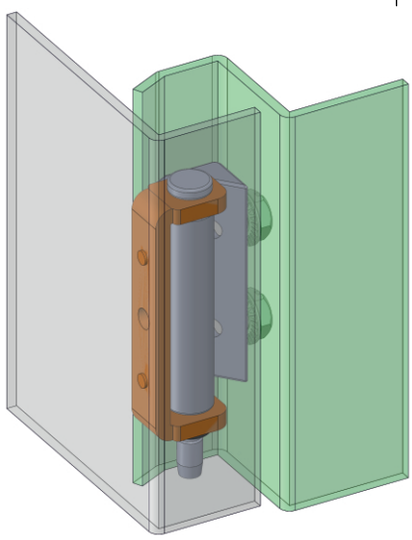

MG54.1.1.2

GİZLİ PANO MENTEŞESİ (Zamak)
CONCEALED HINGE (Zamak)



290Kg.

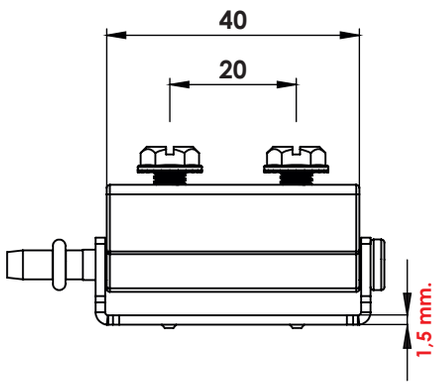

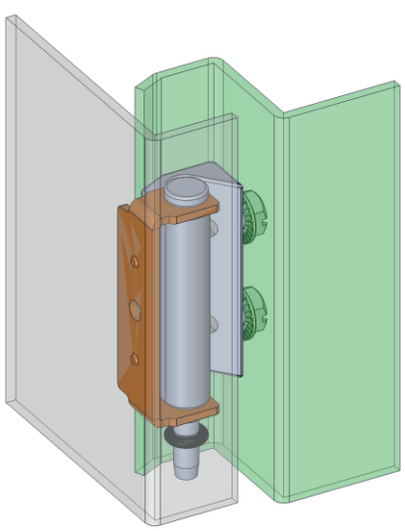

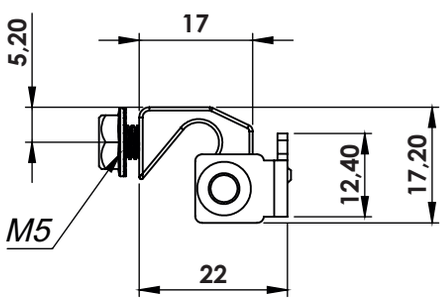

Kullanım Alanları

* Elektrik Panolar
* Makina Kapakları

Malzeme

* Gövde: Zamak
  DIN-EN 1774-ZnAl4Cu1
* Montaj Parçası: St 37 Çelik Levha
* Gövde Kaplama: Çinko
* Montaj Parçası Kaplama: Bakır Kaplama
* Menteşe Dönme Açısı: 110 '

Applications

* Enclosures
* Machinery Covers

Material

* Body: Zamak
  DIN-EN 1774-ZnAl4Cu1
* Assembly Part: Steel St 37
* Finish:Zinc Plated
* Assembly Part: Copper Plated
* Hinge Rotation Angle: 110 '

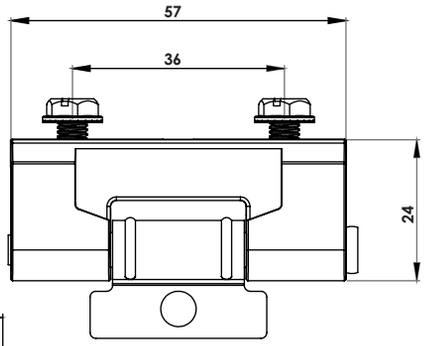

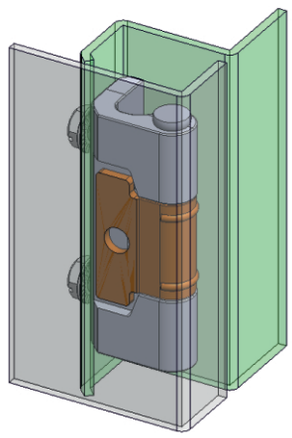

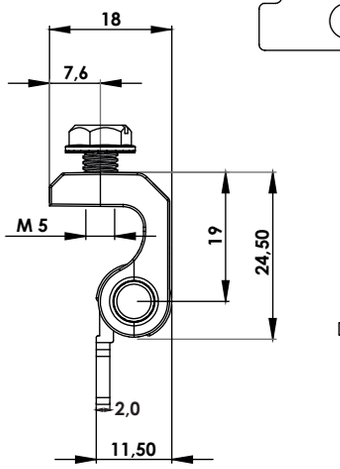

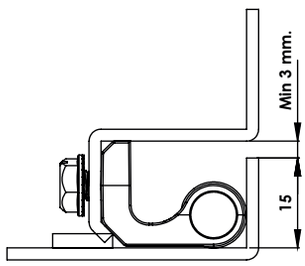

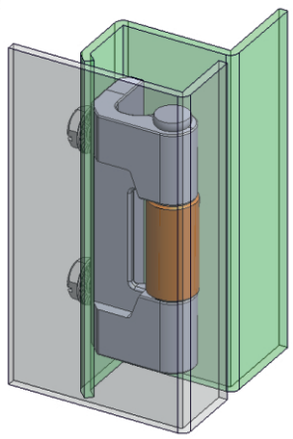

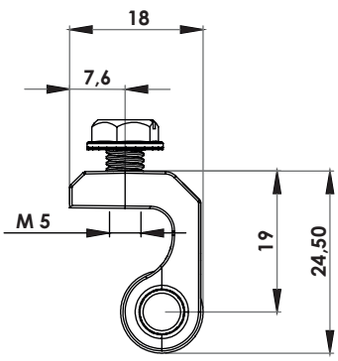

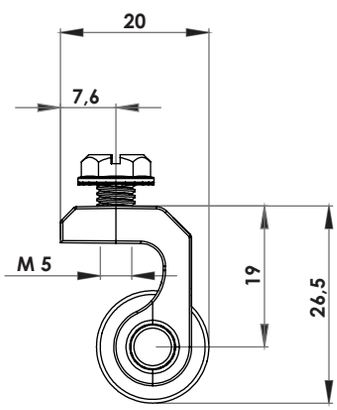

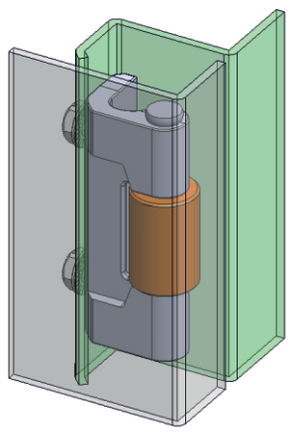

MG14.1.1.1

GİZLİ PANO MENTEŞESİ (Zamak)
CONCEALED HINGE (Zamak)

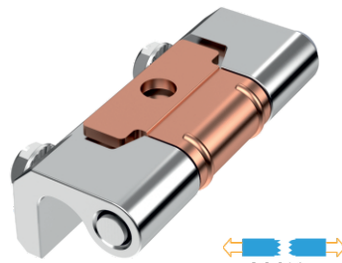

280Kg.

MG14.1.1.2

GİZLİ PANO MENTEŞESİ (Zamak)
CONCEALED HINGE (Zamak)

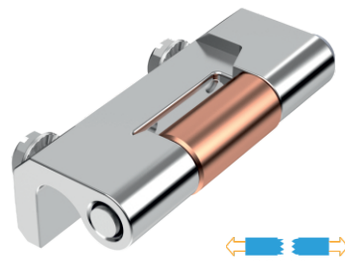

280Kg.

MG14.1.1.3

GİZLİ PANO MENTEŞESİ (Zamak)
CONCEALED HINGE (Zamak)

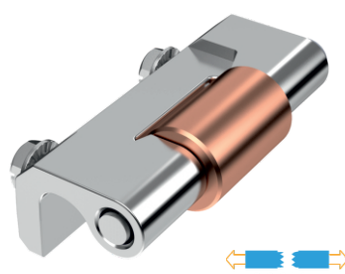

280Kg.

Kullanım Alanları

* Elektrik Panoları
* Makina Kapakları

Malzeme

* Gövde : Zamak
  DIN-EN 1774-ZnAl4Cu1
* 1 Montaj Parçası: St 37 Çelik Levha
* 2-3 Montaj Parçası: St 37 Çelik
* Gövde Kaplama: Çinko
* Montaj Parçası Kaplama: Bakır Kaplama
* Menteşe Dönme Açısı: 120 '

Applications

* Enclosures
* Machinery Covers

Material

* Body: Zamak
  DIN-EN 1774-ZnAl4Cu1
* 1 Assembly Part: Steel St 37
* 2-3 Assembly Part: Steel St 37
* Finish:Zinc Plated
* Assembly Part: Copper Plated
* Hinge Rotation Angle: 120 '

MG05.2.1.V2.1

GİZLİ PANO MENTEŞESİ (Sac - Delikli)
CONCEALED HINGE (Steel - Hole)

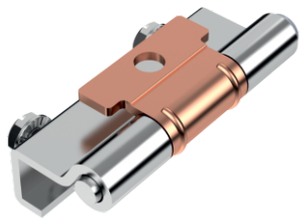

300Kg.

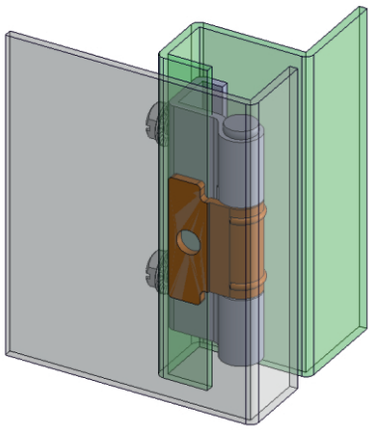

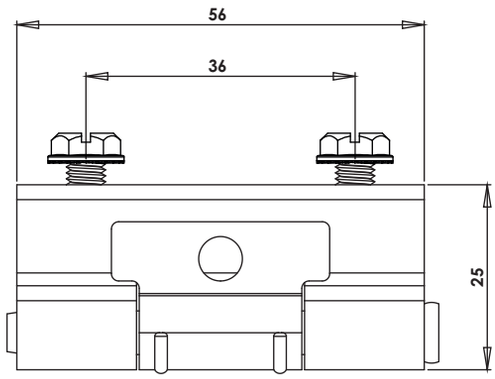

MG05.2.1.V2.2

GİZLİ PANO MENTEŞESİ (Sac - Delikli)
CONCEALED HINGE (Steel - Hole)

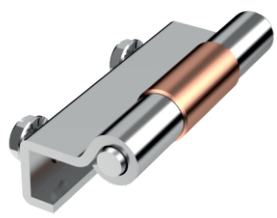

300Kg.

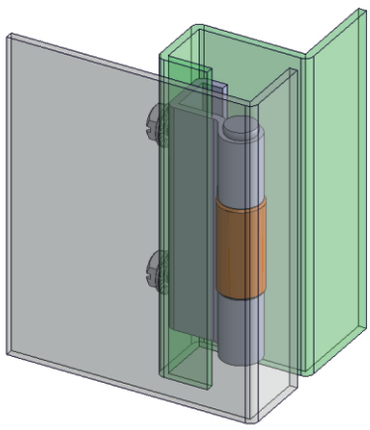

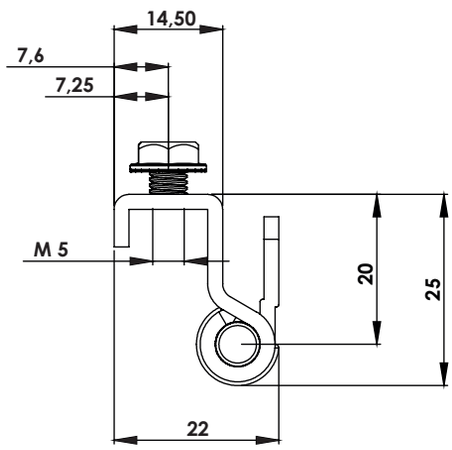

MG05.2.1.V2.4

GİZLİ PANO MENTEŞESİ (Sac - Delikli)
CONCEALED HINGE (Steel - Hole)

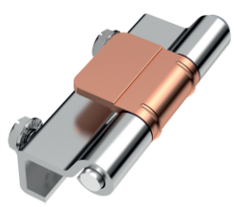

300Kg.

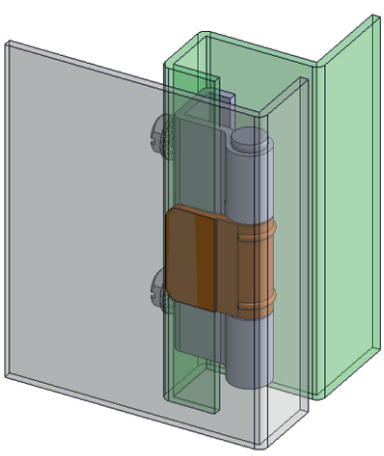

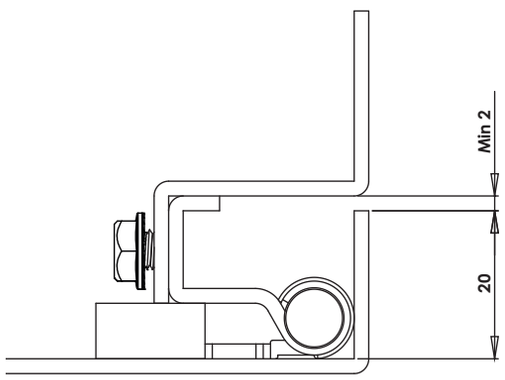

Kullanım Alanları

* Elektrik Panoları
* Makine Kapakları

Malzeme

* Gövde: St 37 Çelik Levha
* Ara Parça: St 37 Çelik
* Gövde Kaplama: Çinko
* Ara Parça Kaplama: Bakır Kaplama
* Menteşe Dönme Açısı: 105°

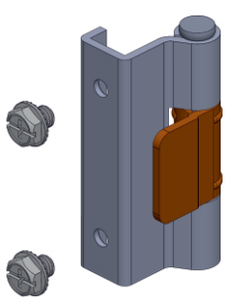

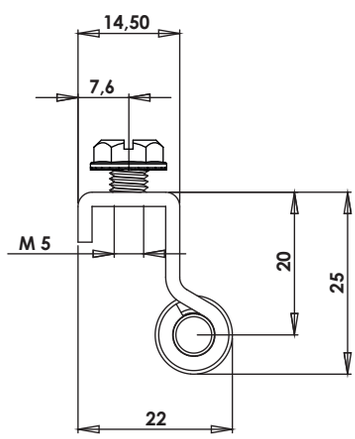

Applications

* Enclosures
* Machinery Covers

Material

* Body: Steel St 37
* Welding Part: Steel St 37
* Finish:Zinc Plated
* Welding Part: Copper Plated
* Hinge Rotation Angle: 105°

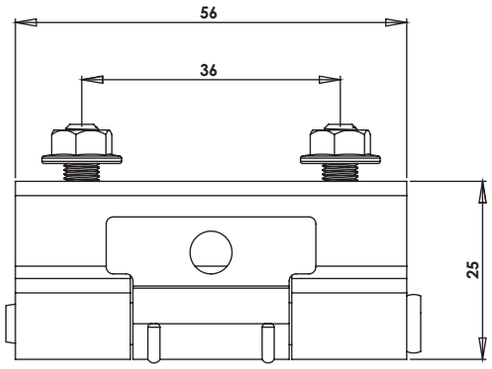

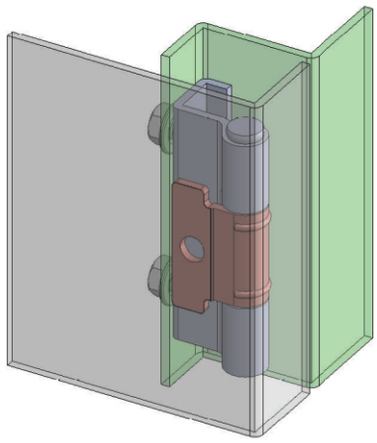

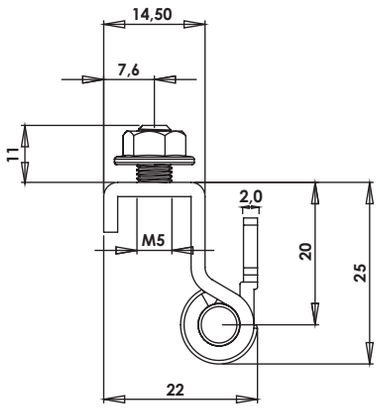

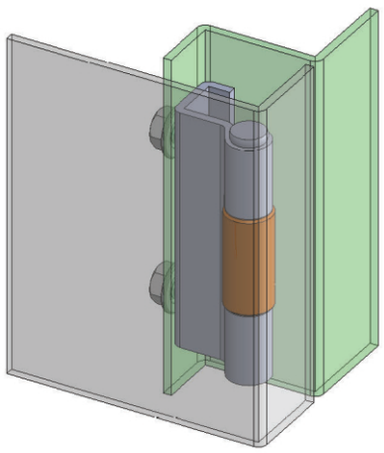

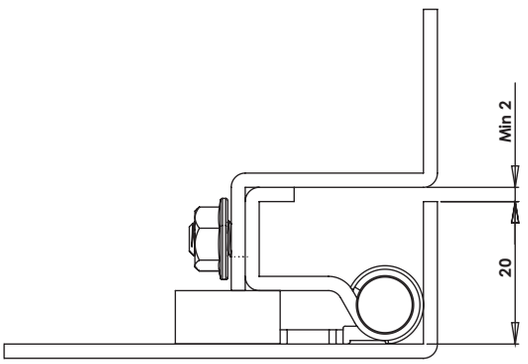

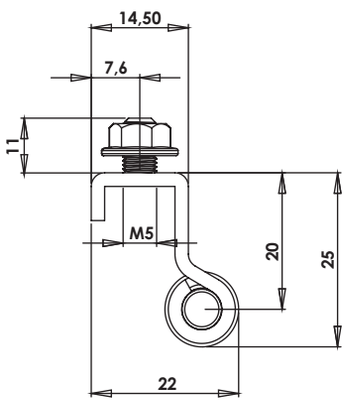

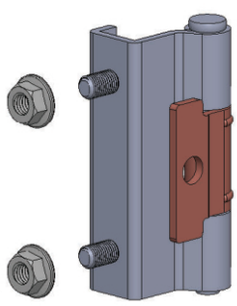

MG05.2.1.V1.1

GİZLİ PANO MENTEŞESİ (Sac - Civatalı)

CONCEALED HINGE (Steel - Bolt)

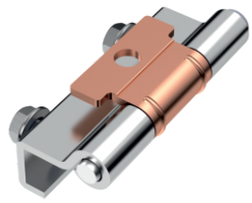

300Kg.

MG05.2.1.V1.2

GİZLİ PANO MENTEŞESİ (Sac - Civatalı)

CONCEALED HINGE (Steel - Bolt)

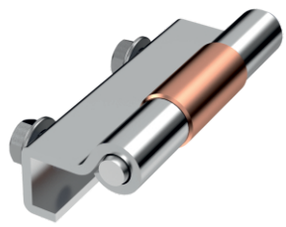

300Kg.

MG05.2.1.V1.4

GİZLİ PANO MENTEŞESİ (Sac - Civatalı)

CONCEALED HINGE (Steel - Bolt)

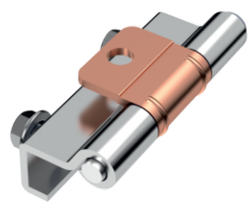

300Kg.

Kullanım Alanları

* Elektrik Panoları
* Makine Kapakları

Malzeme

* Gövde: St 37 Çelik Levha
* Ara Parça: St 37 Çelik
* Civata: Çelik St 37
* Gövde Kaplama: Çinko
* Ara Parça Kaplama: Bakır Kaplama
* Menteşe Dönme Açısı: 105°

Applications

* Enclosures
* Machinery Covers

Material

* Body: Steel St 37
* Welding Part: Steel St 37
* Screw: Steel St 37
* Finish:Zinc Plated
* Welding Part: Copper Plated
* Hinge Rotation Angle: 105°'

MG05.5.0.V1.1

GİZLİ PANO MENTEŞESİ (Paslanmaz - Ç. Vidalı)

CONCEALED HINGE (Stainless Steel - Bolt)

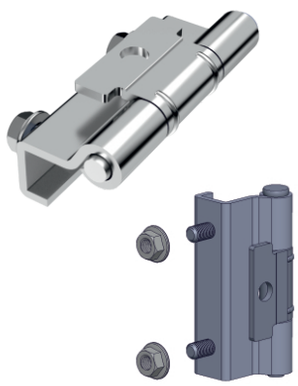

370Kg.

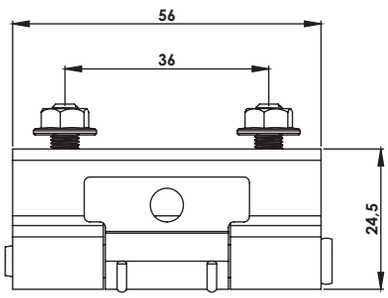

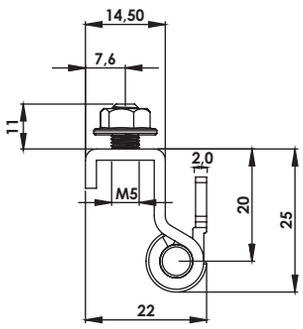

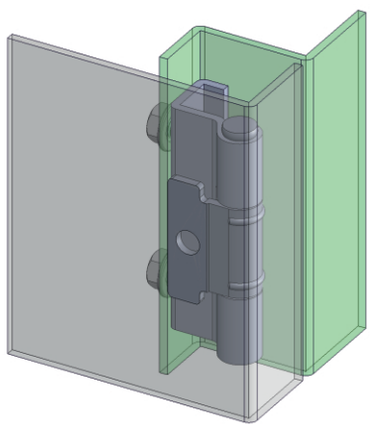

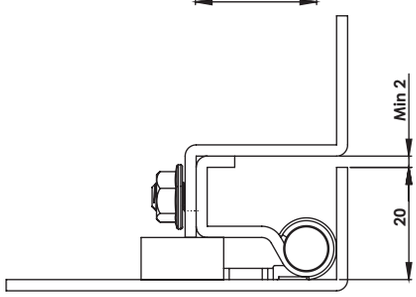

MG15.5.0.V2.1

GİZLİ PANO MENTEŞESİ (Paslanmaz - Delikli)

CONCEALED HINGE (Stainless Steel - Hole)



370Kg.

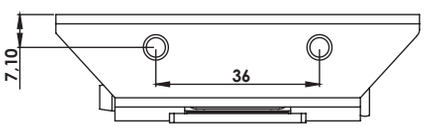

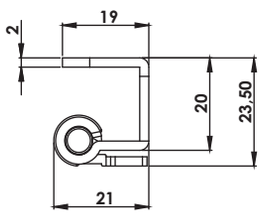

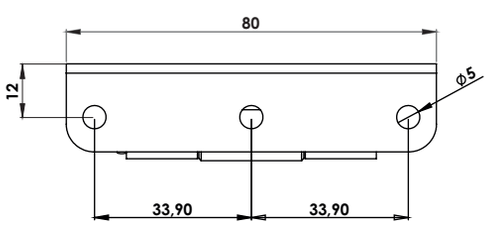

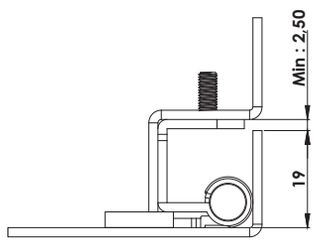

Kullanım Alanları

* Elektrik Panoları
* Makine Kapakları

Malzeme

* Gövde: Paslanmaz Çelik (AISI 304)
* Ara Parça: Paslanmaz Çelik (AISI 304)
* Menteşe Dönme Açısı: 110 '

Applications

* Enclosures
* Machinery Covers

Material

* Body: Stainless Steel (AISI 304)
* Welding Part: Stainless Steel (AISI 304)
* Hinge Rotation Angle: 110 '

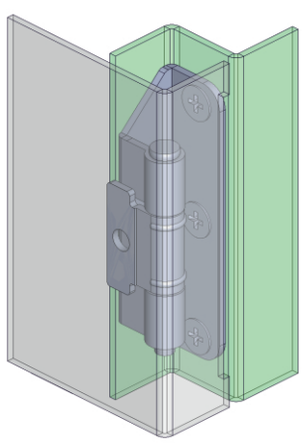

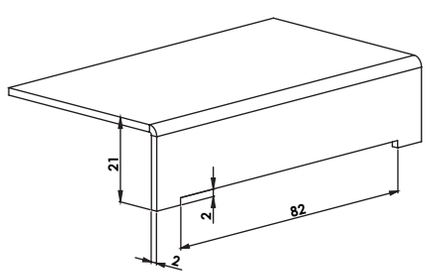

MG35.2.1.V2

GİZLİ PANO MENTEŞESİ (Sac - Delikli)
CONCEALED HINGE (Steel - Hole)

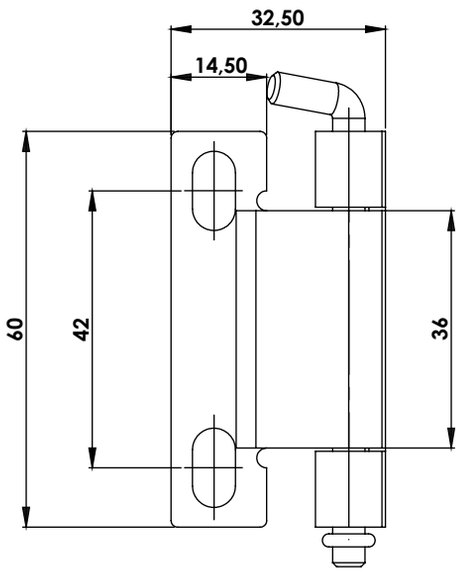

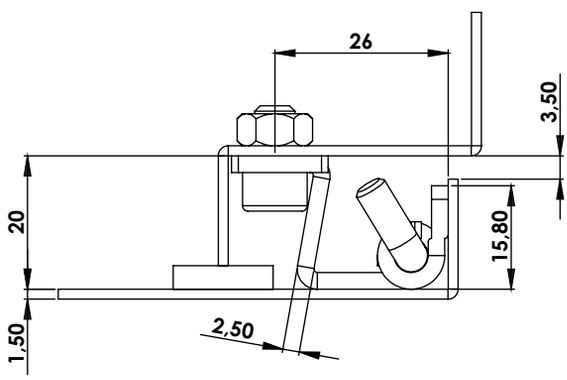

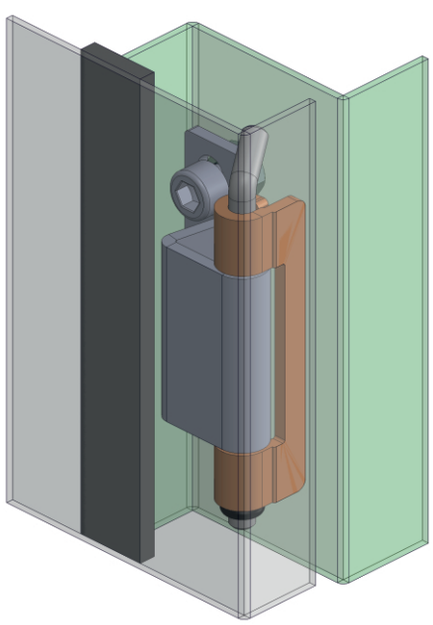

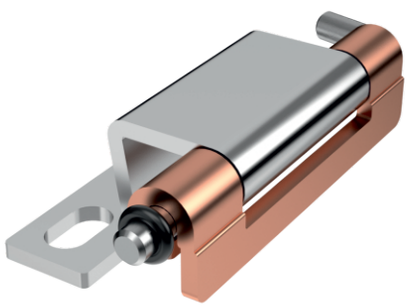

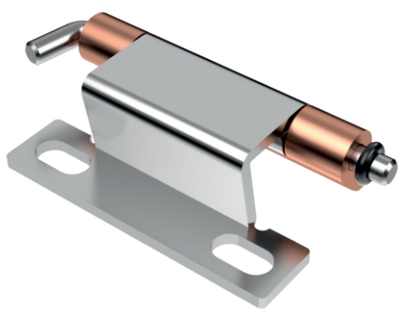

300Kg.

Kullanım Alanları

* Elektrik Panoları
* Makine Kapakları

Malzeme

* Gövde: St 37 Çelik Levha
* Ara Parça: St 37 Çelik Levha
* Gövde Kaplama: Çinko
* Ara Parça Kaplama: Bakır Kaplama
* Menteşe Dönme Açısı: 120 '

Applications

* Enclosures
* Machinery Covers

Material

* Body: Steel St 37
* Welding Part: Steel St 37
* Finish:Zinc Plated
* Welding Part: Copper Plated
* Hinge Rotation Angle: 120 '

MG15.2.1.V2.1

GİZLİ PANO MENTEŞESİ (Sac - Delikli)
CONCEALED HINGE (Steel - Hole)

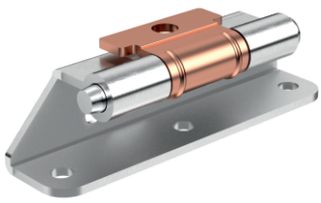

350Kg.

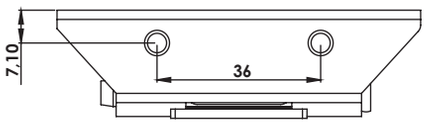

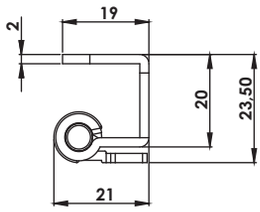

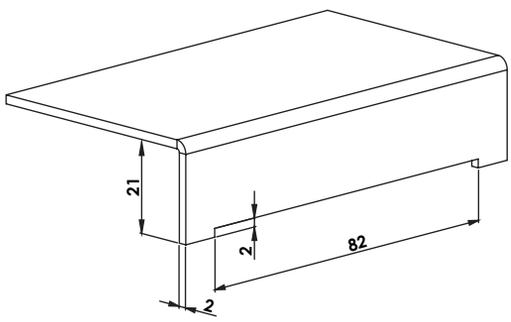

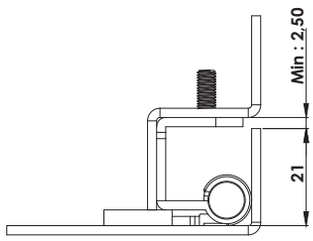

MG15.2.1.V2.2

GİZLİ PANO MENTEŞESİ (Sac - Delikli)
CONCEALED HINGE (Steel - Hole)

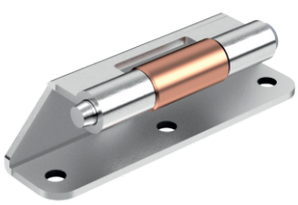

350Kg.

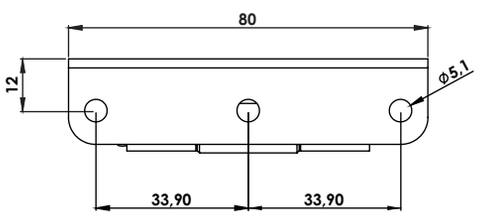

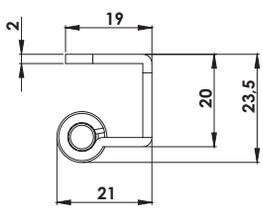

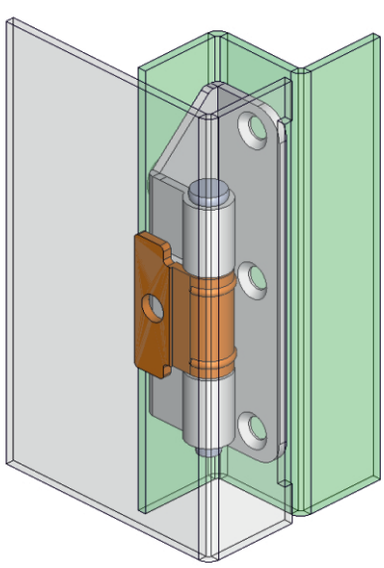

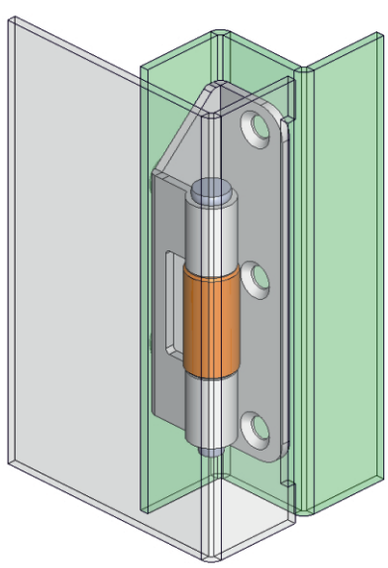

Kullanım Alanları

* Elektrik Panoları
* Makine Kapakları

Malzeme

* Gövde: St 37 Çelik Levha
* Ara Parça: St 37 Çelik
* Gövde Kaplama: Çinko
* Ara Parça Kaplama: Bakır Kaplama
* Menteşe Dönme Açısı: 110°

Applications

* Enclosures
* Machinery Covers

Material

* Body: Steel St 37
* Welding Part: Steel St 37
* Finish:Zinc Plated
* Welding Part: Copper Plated
* Hinge Rotation Angle: 110°

MG15.2.1.V1.1

GİZLİ PANO MENTEŞESİ (Sac - Civatalı)
CONCEALED HINGE (Steel - Bolt)

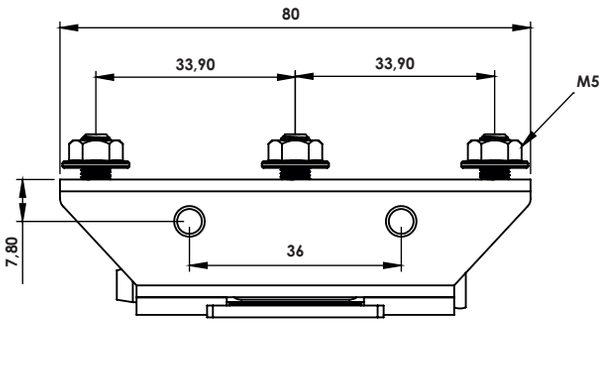

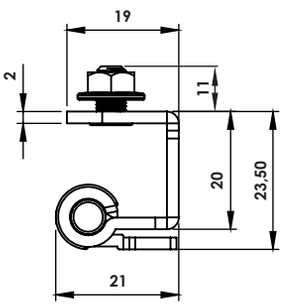

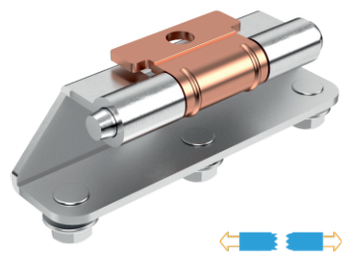

350Kg.

MG15.2.1.V1.2

GİZLİ PANO MENTEŞESİ (Sac - Civatalı)
CONCEALED HINGE (Steel - Bolt)

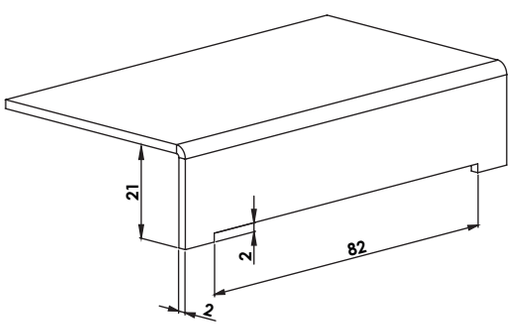

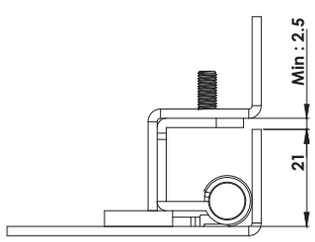

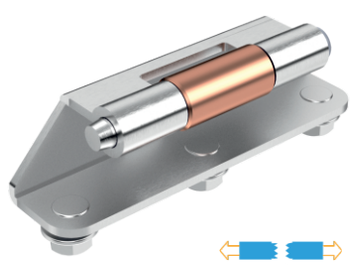

350Kg.

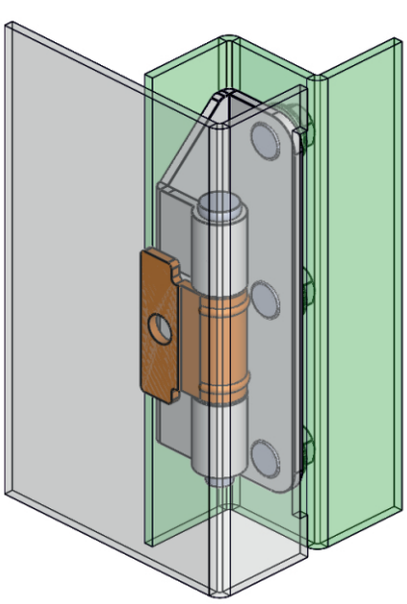

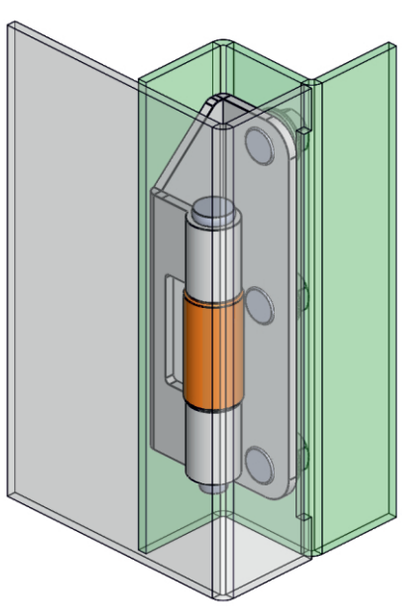

Kullanım Alanları

* Elektrik Panoları
* Makine Kapakları

Malzeme

* Gövde: St 37 Çelik Levha
* Ara Parça: St 37 Çelik
* Civata: Çelik St 37
* Gövde Kaplama: Çinko
* Ara Parça Kaplama: Bakır Kaplama
* Menteşe Dönme Açısı: 110 '

Applications

* Enclosures
* Machinery Covers

Material

* Body: Steel St 37
* Welding Part: Steel St 37
* Screw: Steel St 37
* Finish:Zinc Plated
* Welding Part: Copper Plated
* Hinge Rotation Angle: 110 '

MG16.1.1.21

GİZLİ PANO MENTEŞESİ (Zamak - h:21mm)
CONCEALED HINGE (Zamak - h: 21mm)

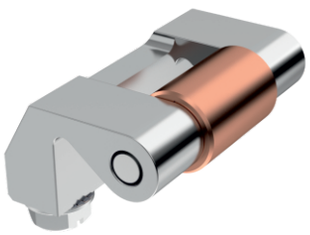

420Kg.

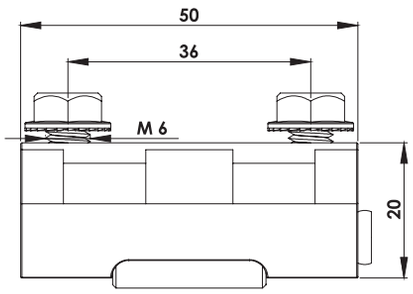

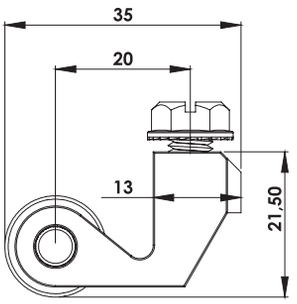

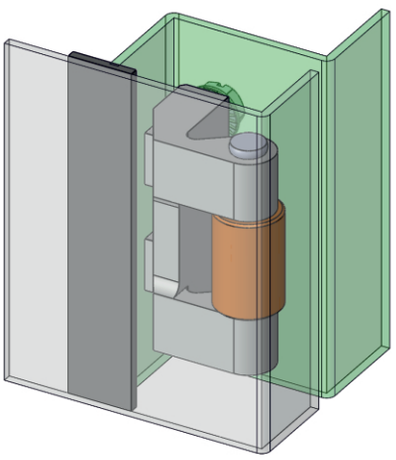

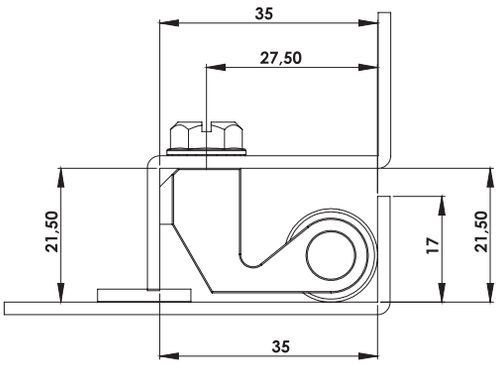

MG16.1.1.24

GİZLİ PANO MENTEŞESİ (Zamak - h:24mm)
CONCEALED HINGE (Zamak - h: 24mm)

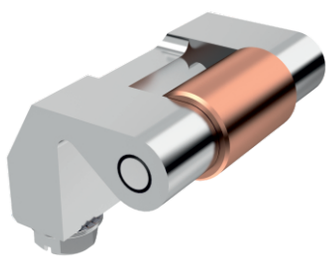

420Kg.

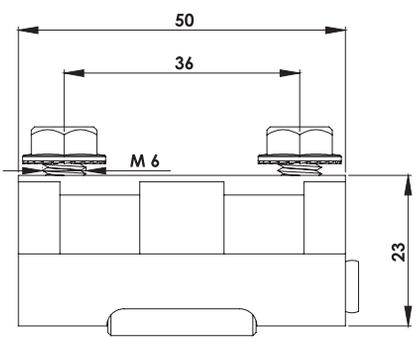

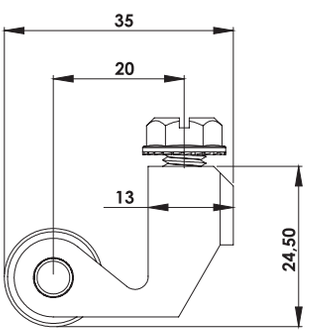

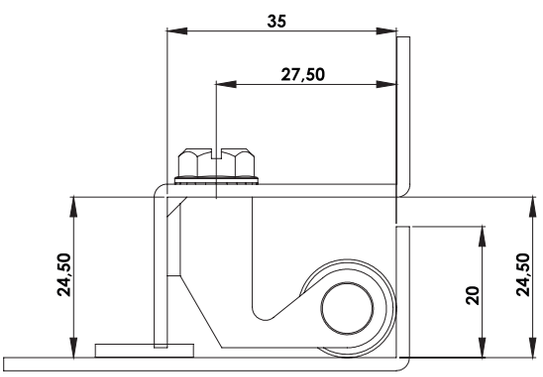

Kullanım Alanları

* Elektrik Panoları
* Makina Kapakları

Malzeme

* Gövde: Zamak
  DIN-EN 1774-ZnAl4Cu1
* Montaj Parçası: 15mm St 37 Çelik
* Gövde Kaplama: Çinko
* Montaj Parçası Kaplama: Bakır Kaplama
* Menteşe Dönme Açısı: 110 '

Applications

* Enclosures
* Machinery Covers

Material

* Body: Zamak
  DIN-EN 1774-ZnAl4Cu1
* Assembly Part: 15mm Steel St 37
* Finish:Zinc Plated
* Assembly Part: Copper Plated
* Hinge Rotation Angle: 110 '

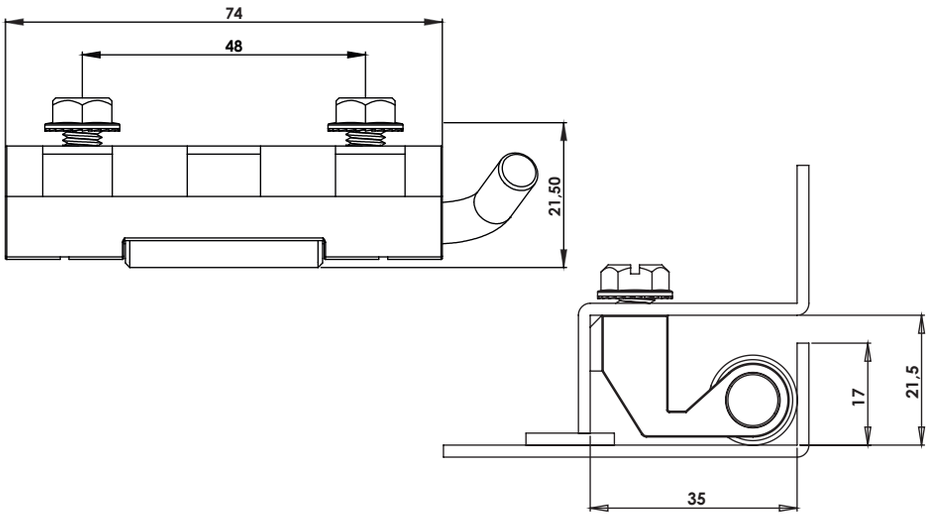

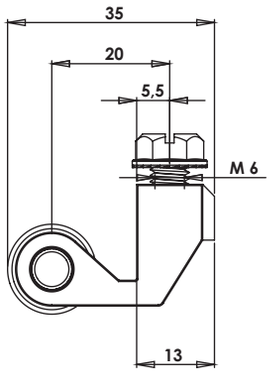

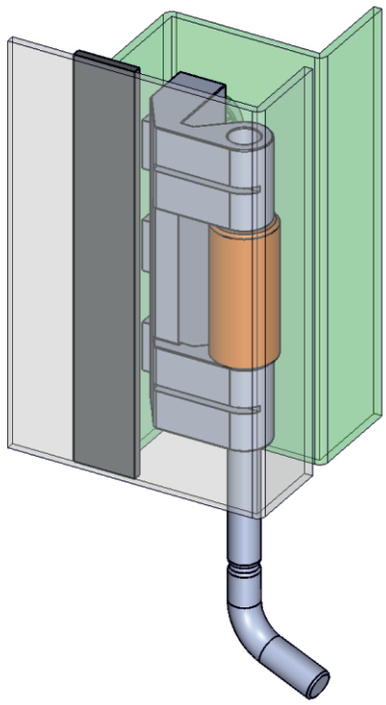

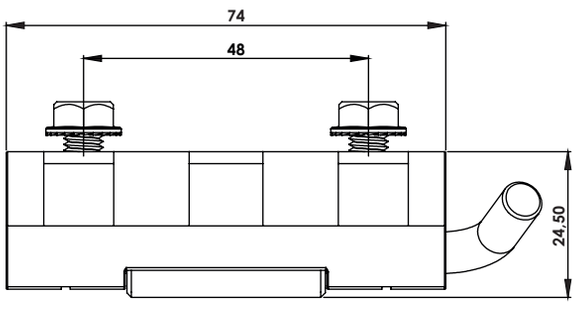

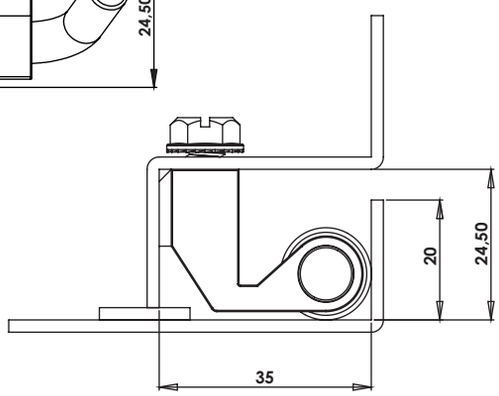

MG06.1.1.21

GİZLİ PANO MENTEŞESİ (Zamak - h:21mm)
CONCEALED HINGE (Zamak - h: 21mm)

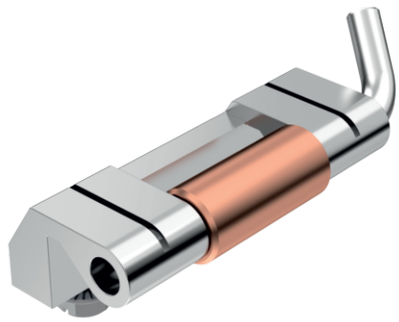

380Kg.

MG06.1.1.24

GİZLİ PANO MENTEŞESİ (Zamak - h:24mm)
CONCEALED HINGE (Zamak - h: 24mm)

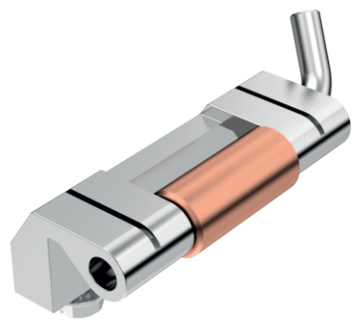

380Kg.

Kullanım Alanları
* Elektrik Panoları
* Makina Kapakları

Malzeme
* Gövde: Zamak
  DIN-EN 1774-ZnAl4Cu1
* Montaj Parçası: 15mm St 37 Çelik
* Gövde Kaplama: Çinko
* Montaj Parçası Kaplama: Bakır Kaplama
* Menteşe Dönme Açısı: 110 '

Applications
* Enclosures
* Machinery Covers

Material
* Body: Zamak
  DIN-EN 1774-ZnAl4Cu1
* Assembly Part: 15mm Steel St 37
* Finish:Zinc Plated
* Assembly Part: Copper Plated
* Hinge Rotation Angle: 110 '

MG25.2.1.V1.1

GİZLİ PANO MENTEŞESİ (Civatalı)
CONCEALED HINGE (Bolt)

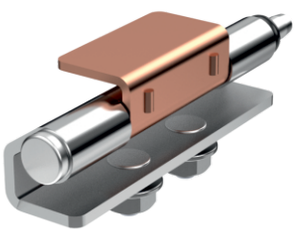

350Kg.

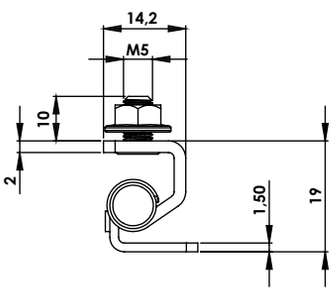

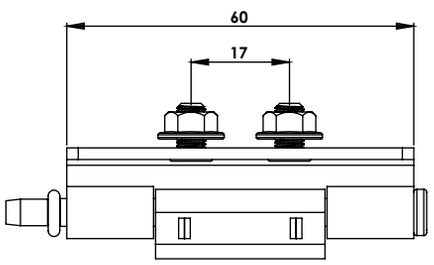

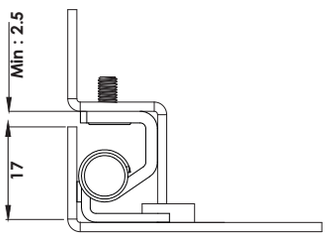

MG25.2.1.V2.1

GİZLİ PANO MENTEŞESİ (Delikli)
CONCEALED HINGE (Hole)

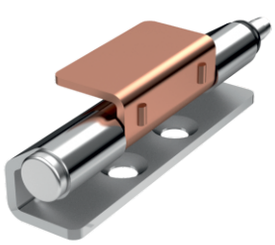

350Kg.

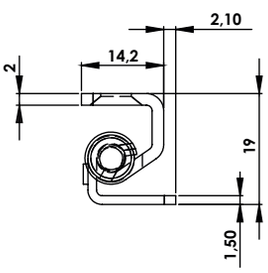

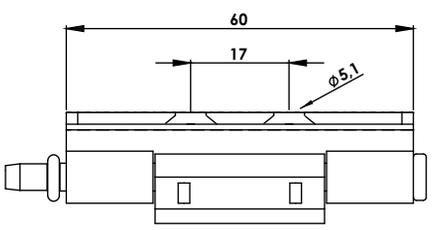

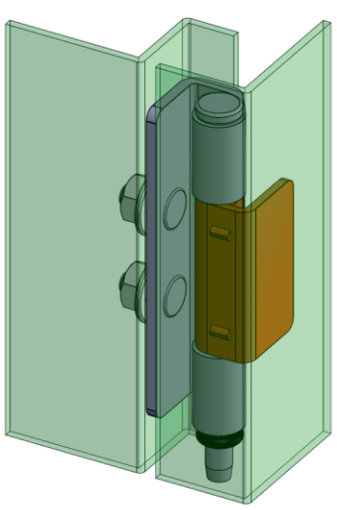

Kullanım Alanları

* Elektrik Panoları
* Makine Kapakları

Malzeme

* Gövde: St 37 Çelik Levha
* Ara Parça: St 37 Çelik
* Gövde Kaplama: Çinko
* Ara Parça Kaplama: Bakır Kaplama
* Menteşe Dönme Açısı: 110°

Applications

* Enclosures
* Machinery Covers

Material

* Body: Steel St 37
* Welding Part: Steel St 37
* Finish:Zinc Plated
* Welding Part: Copper Plated
* Hinge Rotation Angle: 110°

MG25.5.0.V1.1

GİZLİ PANO MENTEŞESİ (Paslanmaz-Civatalı)

CONCEALED HINGE (Stainless Steel-With Screw)

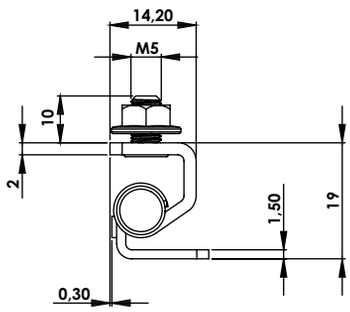

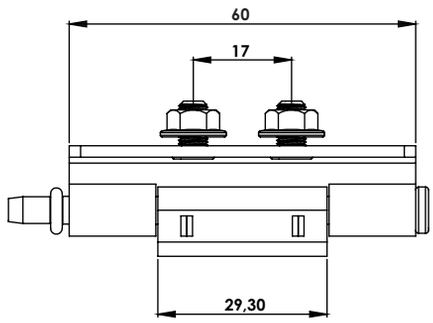

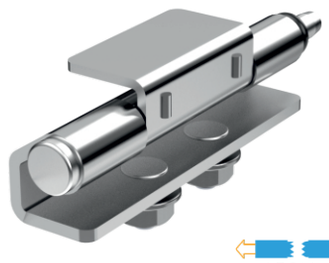

450Kg.

MG25.5.0.V2.1

GİZLİ PANO MENTEŞESİ (Paslanmaz)

CONCEALED HINGE (Stainless Steel)

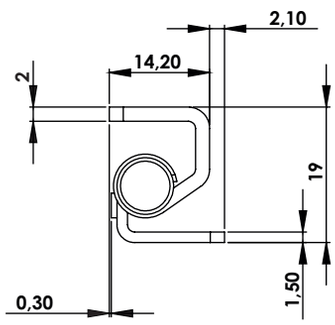

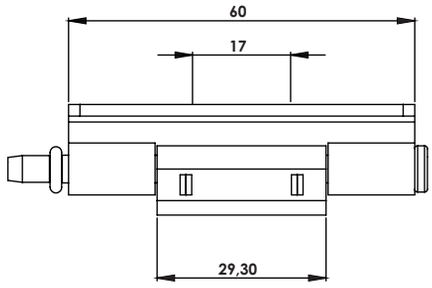

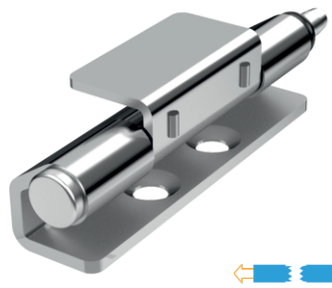

450Kg.

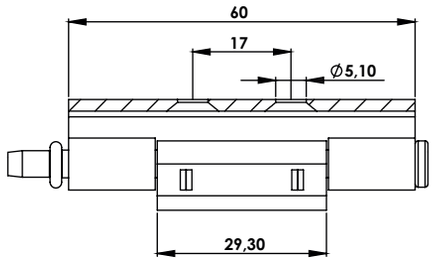

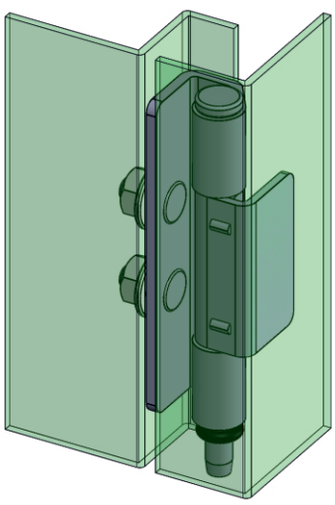

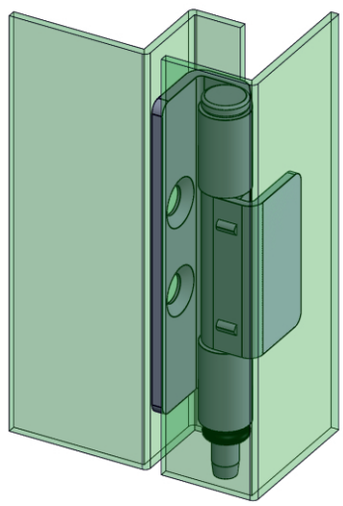

Kullanım Alanları

* Elektrik Panoları
* Makine Kapakları

Malzeme

* Gövde: Paslanmaz Çelik (AISI 304)
* Ara Parça: Paslanmaz Çelik (AISI 304)
* Menteşe Dönme Açısı: 110°

Applications

* Enclosures
* Machinery Covers

Material

* Body: Stainless Steel (AISI 304)
* Welding Part: Stainless Steel (AISI 304)
* Hinge Rotation Angle: 110°

MG09.2.1.V1.1

GİZLİ PANO MENTEŞESİ (Sac - Civatalı)

CONCEALED HINGE (Steel - Bolt)

400Kg.

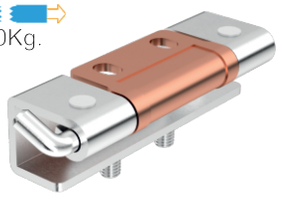

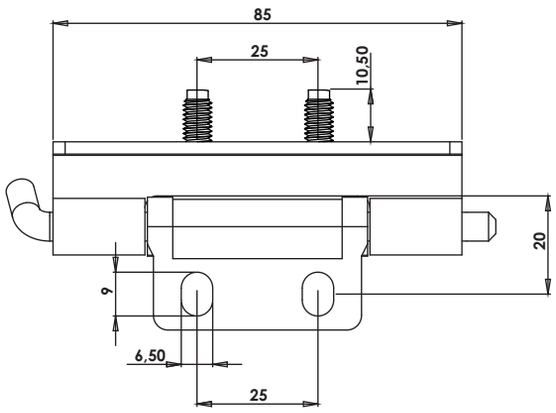

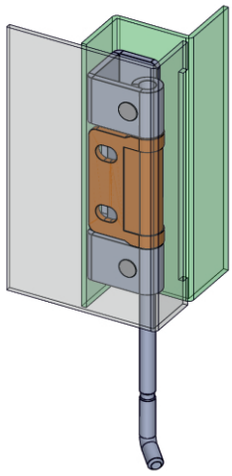

MG09.2.1.V1.2

GİZLİ PANO MENTEŞESİ (Sac - Civatalı)

CONCEALED HINGE (Steel - Bolt)

400Kg.

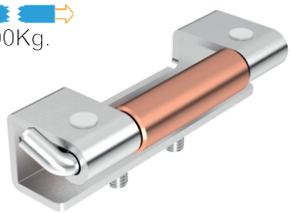

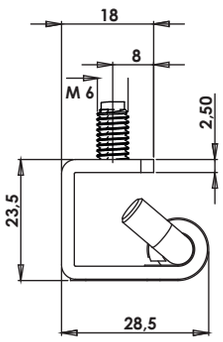

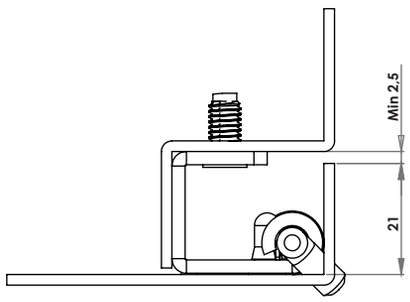

MG09.2.1.V2.1

GİZLİ PANO MENTEŞESİ (Sac - Delikli)

CONCEALED HINGE (Steel - Hole)

400Kg.

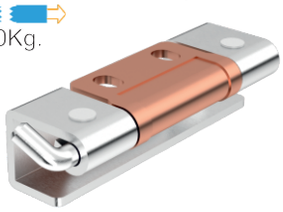

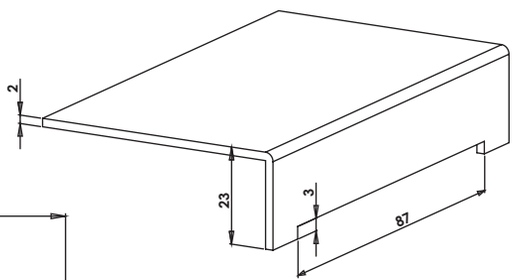

MG09.2.1.V2.2

GİZLİ PANO MENTEŞESİ (Sac - Delikli)

CONCEALED HINGE (Steel - Hole)

400Kg.

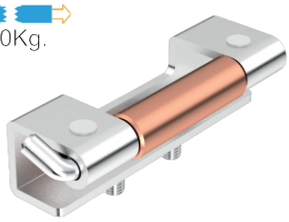

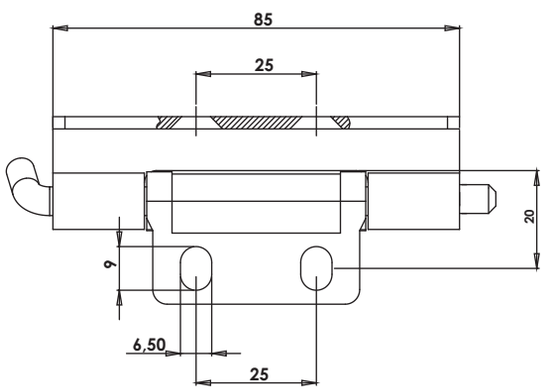

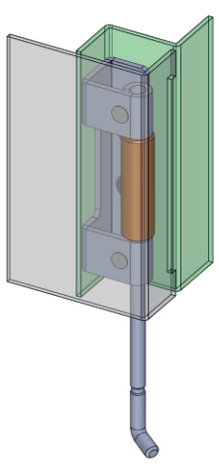

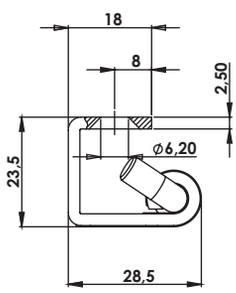

Kullanım Alanları

* Elektrik Panoları
* Makine Kapakları

Malzeme

* Gövde: St 37 Çelik Levha
* Ara Parça: St 37 Çelik
* Civata: Çelik St 37
* Gövde Kaplama: Çinko
* Ara Parça Kaplama: Bakır Kaplama
* Menteşe Dönme Açısı: 120 '

Applications

* Enclosures
* Machinery Covers

Material

* Body: Steel St 37
* Welding Part: Steel St 37
* Screw: Steel St 37
* Finish:Zinc Plated
* Welding Part: Copper Plated
* Hinge Rotation Angle: 120 '

MG39.2.1.V2.2

GİZLİ PANO MENTEŞESİ (Sac - Delikli)

CONCEALED HINGE (Steel - Hole)

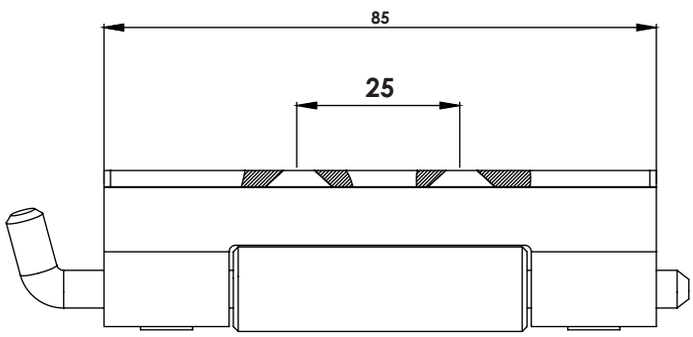

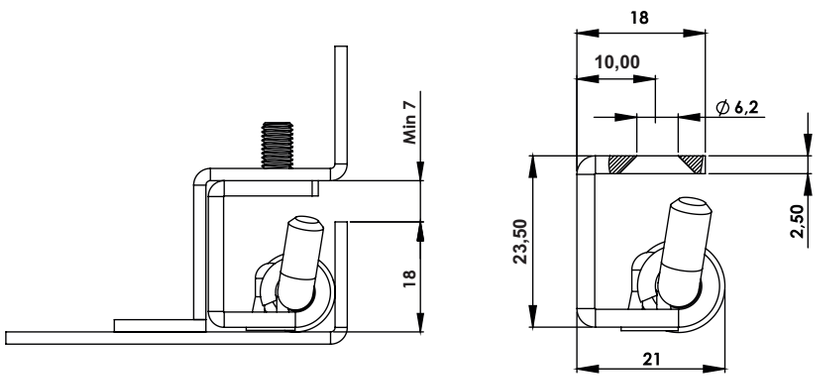

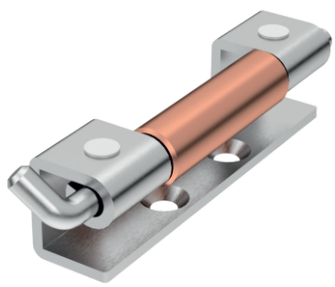

450Kg.

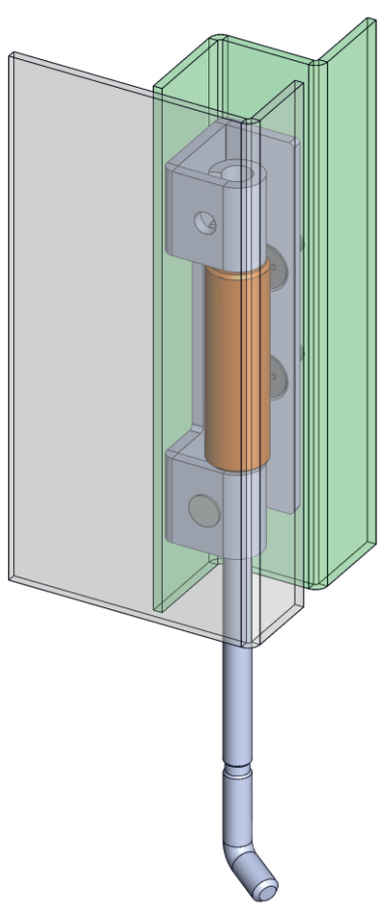

Kullanım Alanları

* Elektrik Panoları
* Makine Kapakları

Malzeme

* Gövde: St 37 Çelik Levha
* Ara Parça: St 37 Çelik
* Civata: Çelik St 37
* Gövde Kaplama: Çinko
* Ara Parça Kaplama: Bakır Kaplama
* Menteşe Dönme Açısı: 120 '

Applications

* Enclosures
* Machinery Covers

Material

* Body: Steel St 37
* Welding Part: Steel St 37
* Screw: Steel St 37
* Finish:Zinc Plated
* Welding Part: Copper Plated
* Hinge Rotation Angle: 120 '

MG94.1.1

GİZLİ TRAFO MENTEŞESİ (Zamak)
CONCEALED HINGE FOR TRANSFORMER (Zamak)

400Kg.

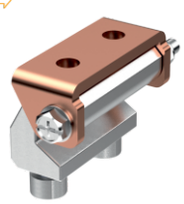

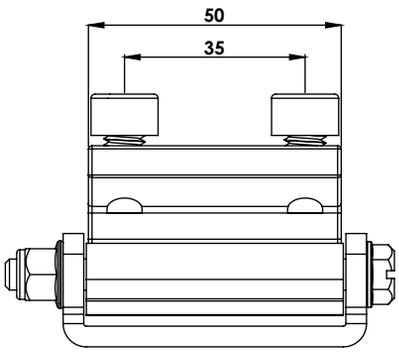

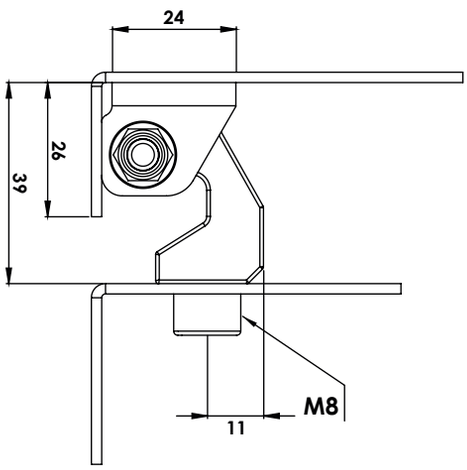

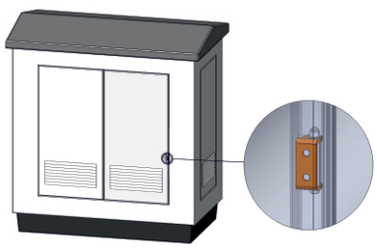

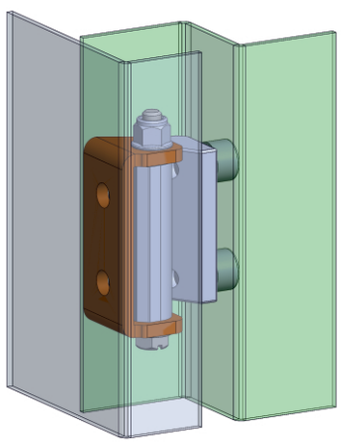

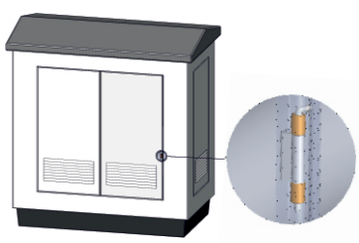

Gövde / Body

Malzeme / Material : Zamak
Kaplama / Plated : Çinko / Zinc

Montaj Parçası / Assembly Part

Malzeme / Material : St 37 Çelik Levha
Steel St 37
Kaplama / Plated : Bakır / Copper

Kullanım Alanları / Applications

* O.Gerilim Panoları * Electricity Stations
* Elektrik Panoları * Enclosures
* Makina Kapakları * Machinery Covers

DIN-EN 1774
ZnAl4Cu1

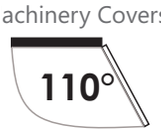

MT09.2.1.V2

TRAFO MENTEŞESİ (Sac - Delikli)
TRANSFORMER HINGE (Steel - Hole)

390Kg.



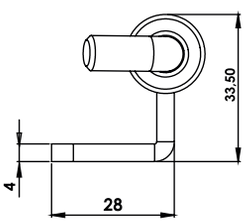

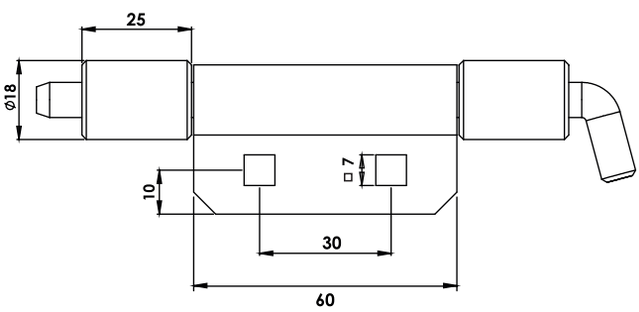

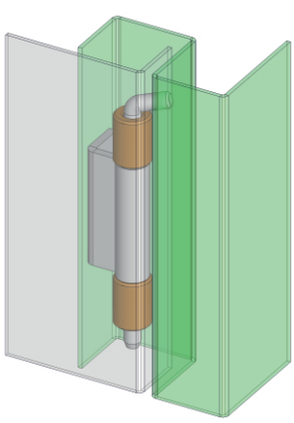

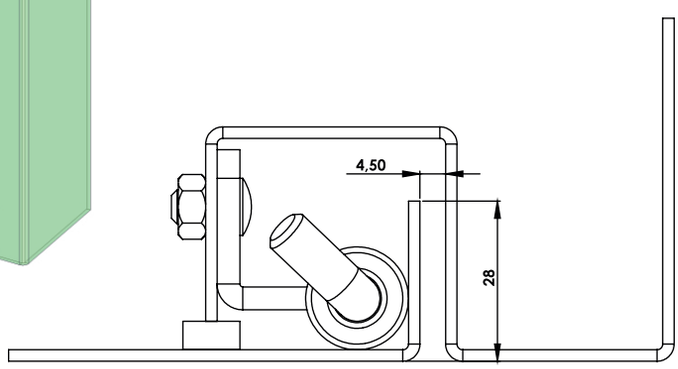

Gövde / Body

Malzeme / Material : St 37 Çelik Levha
Steel St 37
Kaplama / Plated : Çinko / Zinc

Montaj Parçası / Assembly Part

Malzeme / Material : St 37 Çelik Levha
Steel St 37
Kaplama / Plated : Bakır / Copper

Kullanım Alanları / Applications

* O.Gerilim Panoları * Electricity Stations

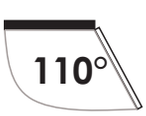

MG17.35.0.3.15

GEÇME MENTEŞE (Plastik)

CORNER HINGE (Polyemide)

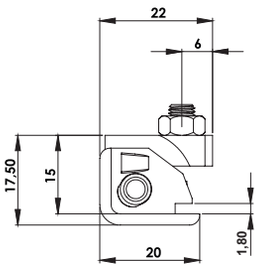

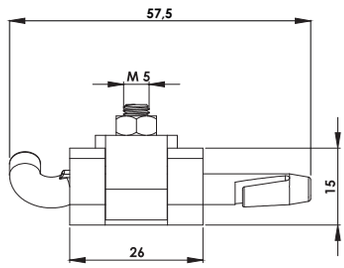

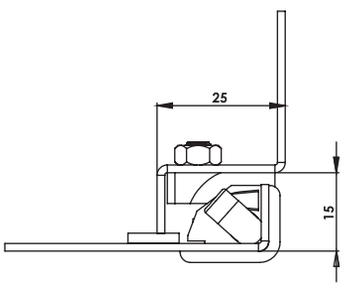

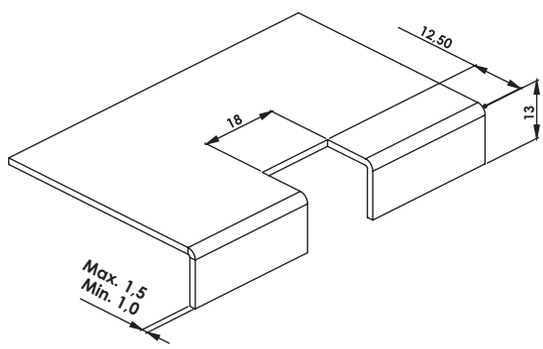

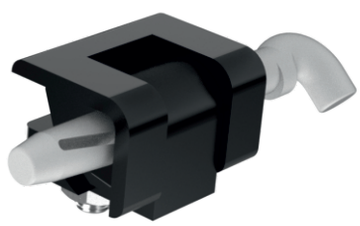

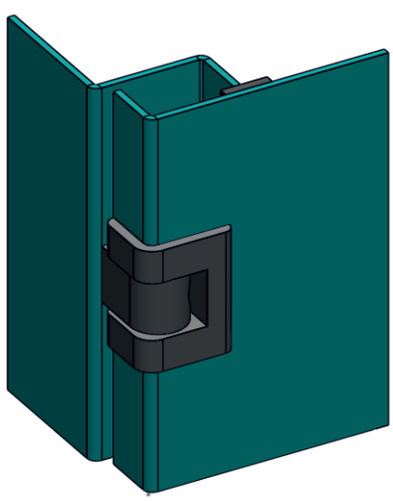

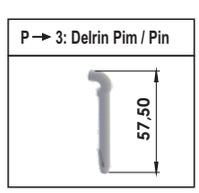

Kullanım Alanları

* Elektrik Panoları
* Makine Kapakları

Malzeme

* Gövde : Polyamide
  DIN-EN ISO 1043-1 PA6 GFR30
* Pim (P): Plastik
* Menteşe Dönme Açısı: 180'

Applications

* Enclosures
* Machinery Covers

Material

* Body: Polyamide
  DIN-EN ISO 1043-1 PA6 GFR30
* Pin (P): Polieasetal (Delrin)
* Hinge Rotation Angle: 180 '

MG07.1.2.P.12

GEÇME PANO MENTEŞESİ (Zamak-Krom Kapl.-1,20)
CORNER HINGE (Zamak- Chrome Plated-1,20)



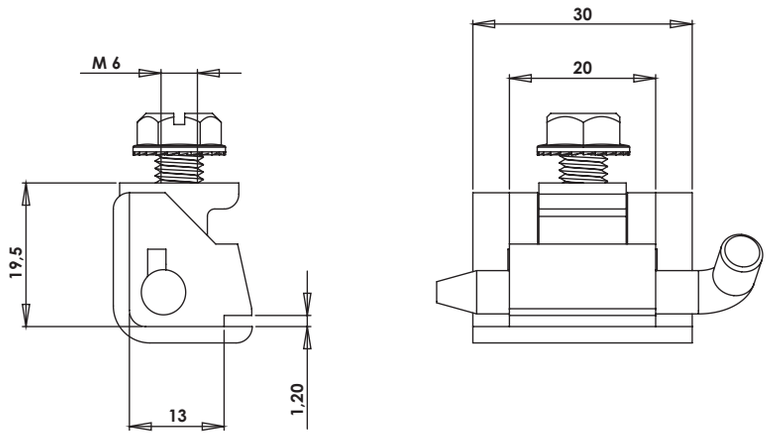

MG07.1.5.P.12

GEÇME PANO MENTEŞESİ (Zamak-Boyalı-1,20)
CORNER HINGE (Zamak- Black Coated -1,20)



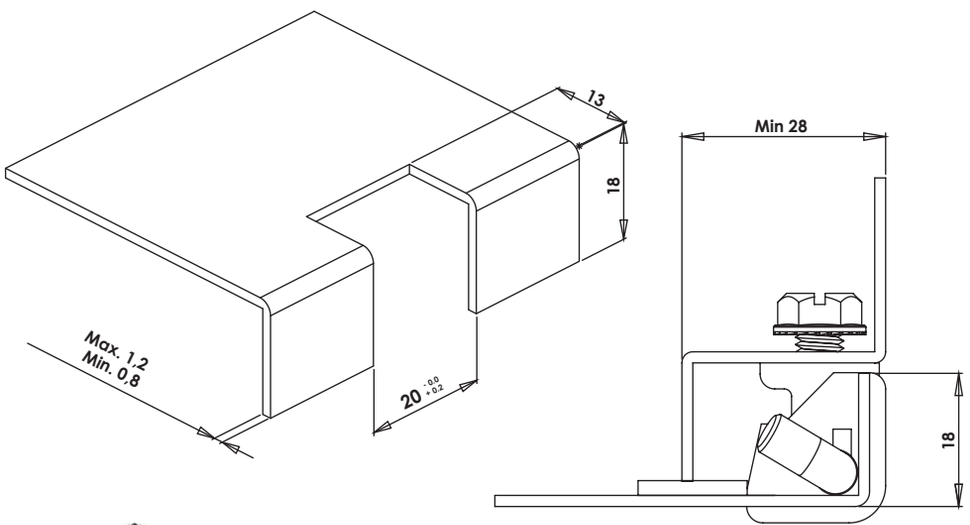

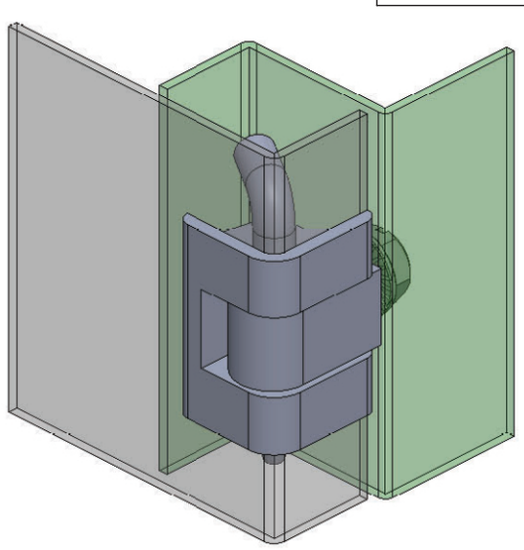

Kullanım Alanları
* Elektrik Panoları
* Makine Kapakları

Malzeme
* Gövde: Zamak
  DIN-EN 1774-ZnAl4Cu1
* Pim (P):Çelik veya Plastik
* 2: Kaplama: Krom
  5: Kaplama: Boyalı
* Menteşe Dönme Açısı: 180 '

Applications
* Enclosures
* Machinery Covers

Material
* Body: Zamak
  DIN-EN 1774-ZnAl4Cu1
* Pin (P): Steel or Poliasetal (Delrin)
* 2: Finish: Chrome
  5: Finish: Black Coated
* Hinge Rotation Angle: 180 '

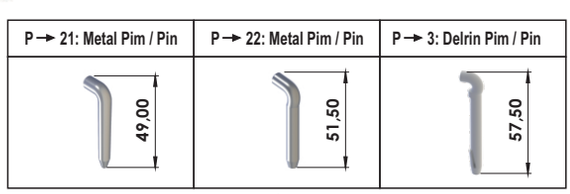

Grup Kodu	Malzeme	Yüzey Kaplama	Pim	Versiyon
Group Code	Material	Finish	Pin	Version
MG07	.1	.2	.P	.12
		.5		
	1: Zamak	2: Krom / Chrome	21/22: Çelik Pim / Steel Pin	0,80mm - 1,20mm
		5: S. Boyalı / Black Coated	3: Delrin Pim / Delrin Pin	

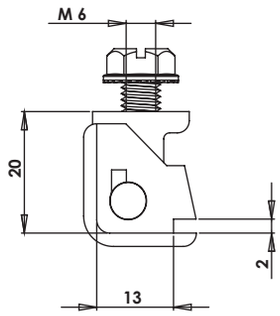

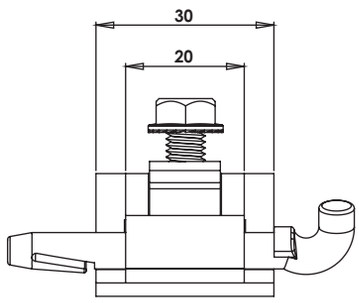

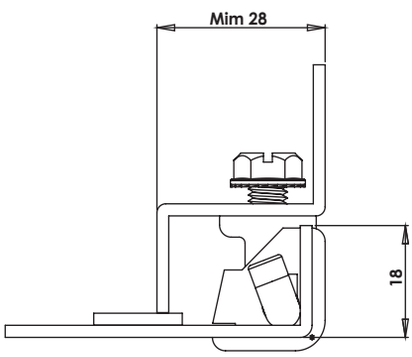

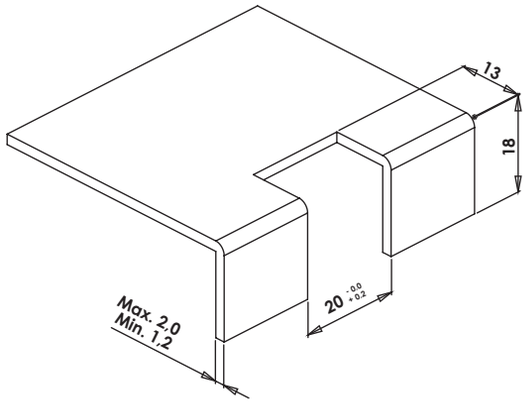

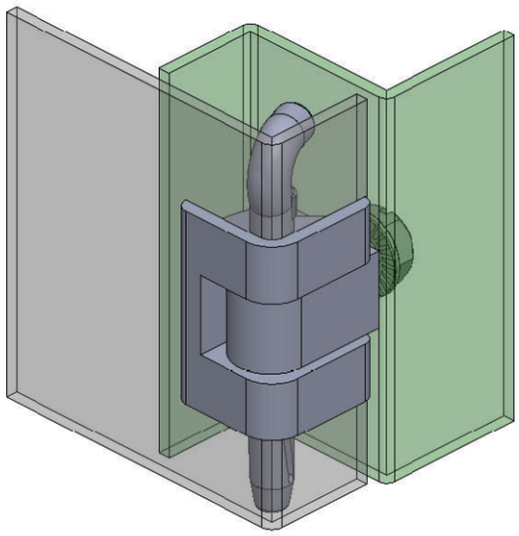

P → 21: Metal Pim / Pin	P → 22: Metal Pim / Pin	P → 3: Delrin Pim / Pin
	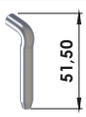	

Grup Kodu	Malzeme	Yüzey Kaplama	Pim	Versiyon
Group Code	Material	Finish	Pin	Version
MG07	.1	.2	.P	.20
		.5		
	1: Zamak	2: Krom / Chrome	21/22: Çelik Pim / Steel Pin	1,20mm - 2,00mm
		5: S. Boyalı / Black Coated	3: Delrin Pim / Delrin Pin	

MG07.1.2.P.20

GEÇME PANO MENTEŞESİ (Zamak-Krom Kapl.-2,00)
CORNER HINGE (Zamak- Chrome Plated-2,00)



MG07.1.5.P.20

GEÇME PANO MENTEŞESİ (Zamak-Boyalı-2,00)
CORNER HINGE (Zamak- Black Coated-2,00)



Kullanım Alanları

* Elektrik Panoları
* Makine Kapakları

Malzeme

* Gövde: Zamak
  DIN-EN 1774-ZnAl4Cu1
* Pim (P):Çelik veya Plastik
* 2: Kaplama: Krom
  5: Kaplama: Boyalı
* Menteşe Dönme Açısı: 180 '

Applications

* Enclosures
* Machinery Covers

Material

* Body: Zamak
  DIN-EN 1774-ZnAl4Cu1
* Pin (P): Steel or Poliasetal (Delrin)
* 2: Finish: Chrome
  5: Finish: Black Coated
*Hinge Rotation Angle: 180 '

MG08.1.2.P.20

GEÇME PANO MENTEŞESİ (Zamak-Krom Kapl.-1,50/2.00)
CORNER HINGE (Zamak- Chrome Plated-1,50/2.00)



MG08.1.5.P.20

GEÇME PANO MENTEŞESİ (Zamak-Boyalı-1,50/2.00)
CORNER HINGE (Zamak- Black Coated-1,50/2.00)



MG18.1.2.P.20

GEÇME PANO MENTEŞESİ (Zamak-Krom Kapl.-1,50/2.00)
CORNER HINGE (Zamak- Chrome Plated-1,50/2.00)



MG18.1.5.P.20

GEÇME PANO MENTEŞESİ (Zamak-Boyalı-1,50/2.00)
CORNER HINGE (Zamak- Black Coated-1,50/2.00)



Kullanım Alanları
* Elektrik Panoları
* Makine Kapakları

Malzeme
* Gövde: Zamak
  DIN-EN 1774-ZnAl4Cu1
* Pim (P):Çelik St 37
* 2: Kaplama: Krom
  5: Kaplama: Boyalı
* Menteşe Dönme Açısı: 180 '

Applications
* Enclosures
* Machinery Covers

Material
* Body: Zamak
  DIN-EN 1774-ZnAl4Cu1
* Pin (P): Steel St 37
* 2: Finish: Chrome
  5: Finish: Black Coated
*Hinge Rotation Angle: 180 '

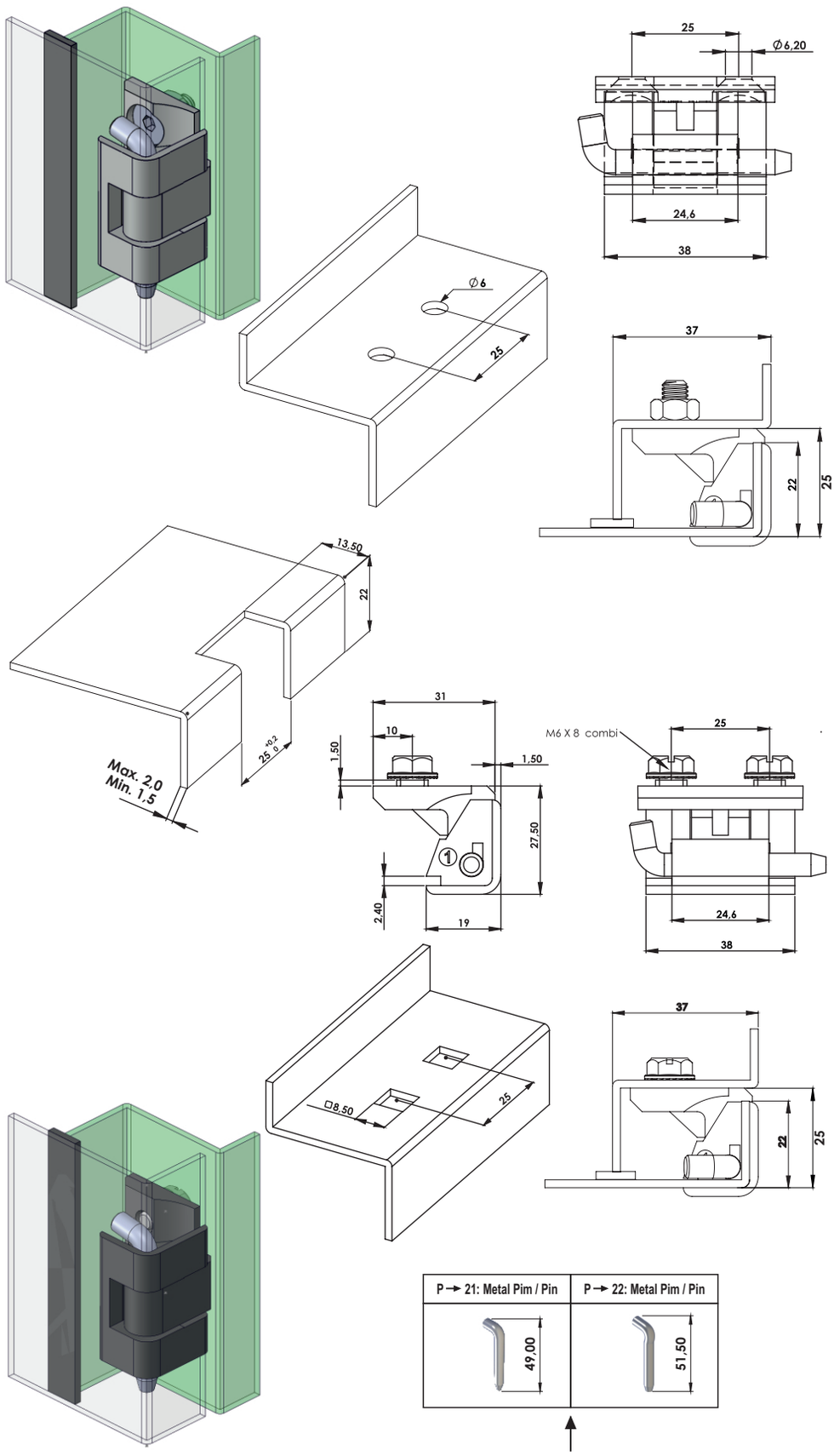

P→ 21: Metal Pim / Pin	P→ 22: Metal Pim / Pin
49,00	51,50

Grup Kodu	Malzeme	Yüzey Kaplama	Pim	Versiyon
Group Code	Material	Finish	Pin	Version
MG08	.1	.2	.P	.20
MG18		.5		
	1: Zamak	2: Krom / Chrome	21/22: Çelik Pim / Steel Pin	1,50mm - 2,00mm
		5: S. Boyalı / Black Coated		

MY4848.35.0.4

YAPRAK MENTEŞE (48*48mm-Plastik-Delikli)
LEAF HINGE (48*48mm-Polyamide-Hole)

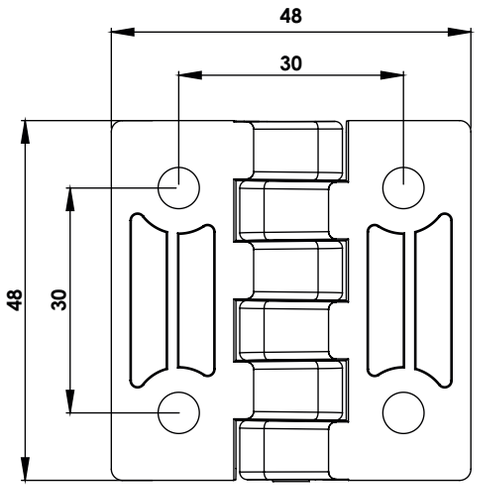

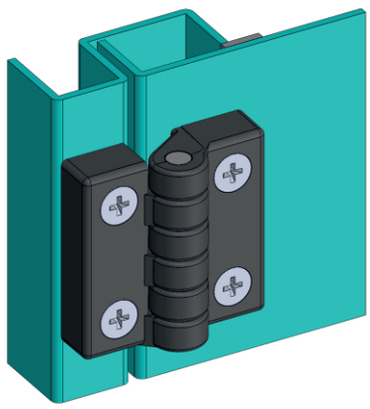

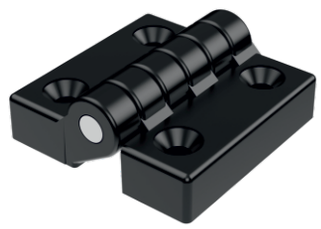

250Kg.

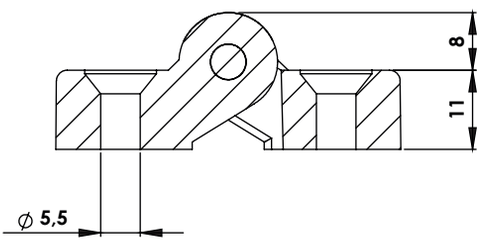

MY4848.35.0.1

YAPRAK MENTEŞE (48*48mm-Plastik-Civatalı)
LEAF HINGE (48*48mm-Polyamide-With Bolt)

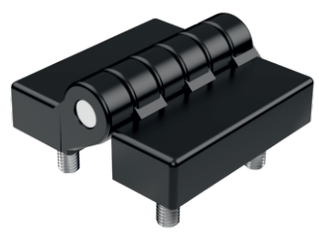

250Kg.

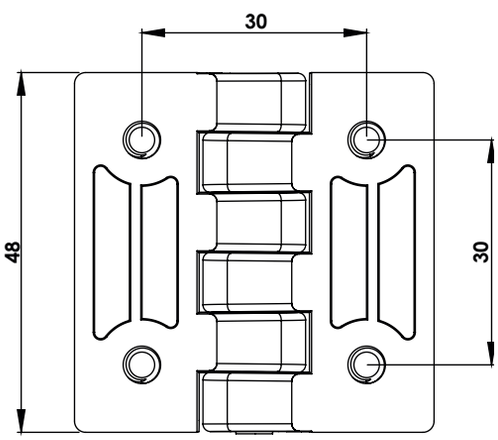

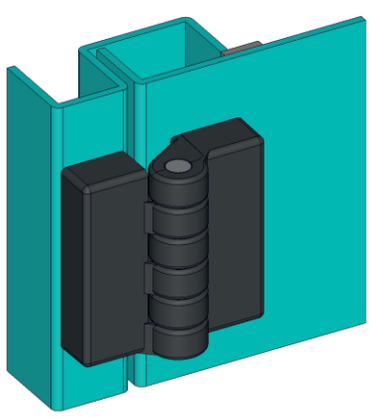

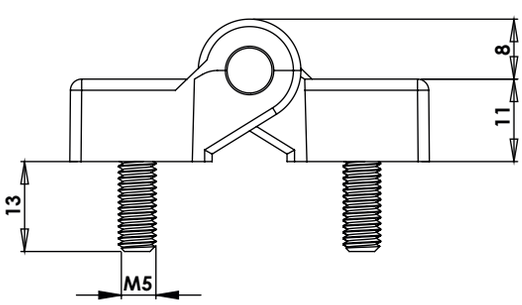

Kullanım Alanları

* Elektrik Panoları
* Makine Kapakları

Malzeme

* 35: Gövde : Polyamide DIN-EN ISO 1043-1 PA6 GFR30
* Civata: Çelik St 37
* Pim :Çelik St 37
* 0: Kaplama: Kaplamasız
* Menteşe Dönme Açısı: 180 '

Applications

* Enclosures
* Machinery Covers

Material

* 35: Body: Polyamide DIN-EN ISO 1043-1 PA6 GFR30
* Screw: Steel St 37
* Pin : Steel St 37
* 0: Uncoated
* Hinge Rotation Angle: 180 '

MY3030.1.2.4

YAPRAK MENTEŞE (30*30mm-Krom Kapl.-Delikli)
LEAF HINGE (30*30mm-Chrome Plated-With Hole)

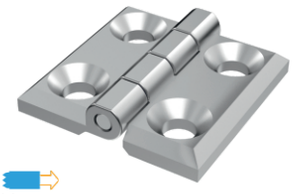

200Kg.

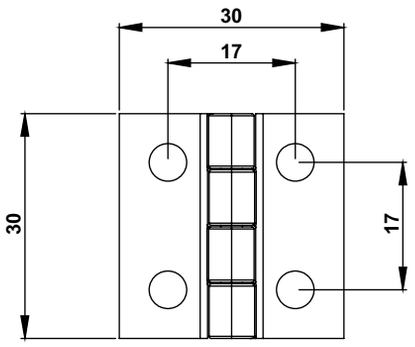

MY3030.1.5.4

YAPRAK MENTEŞE (30*30mm-Siyah Boyalı-Delikli)
LEAF HINGE (30*30mm-Chrome Black Coated Hole)



200Kg.

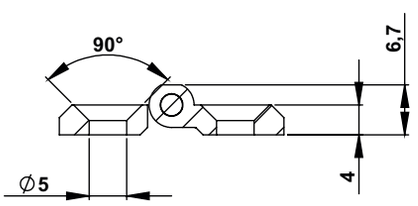

MY3030.35.0.4

YAPRAK MENTEŞE (30*30mm-Plastik.-Delikli)
LEAF HINGE (30*30mm-Chrome Polyamide Hole)



100Kg.

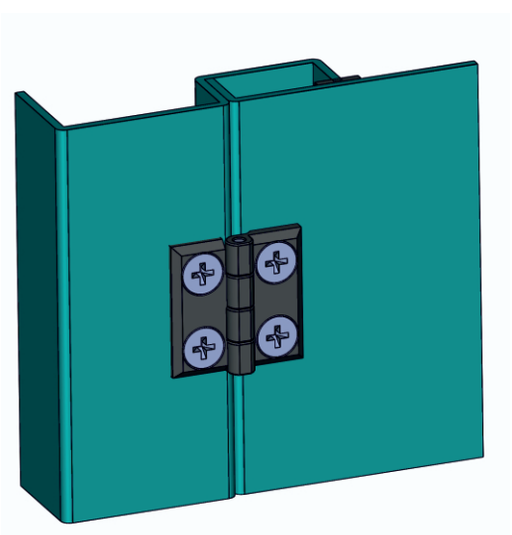

Kullanım Alanları

* Elektrik Panoları
* Makine Kapakları

Malzeme

* 1: Gövde Zamak
  DIN-EN 1774-ZnAl4Cu1
  35: Gövde : Polyamide DIN-EN ISO
  1043-1 PA6 GFR30
* Pim :Çelik St 37
* 2: Kaplama: Krom
  5: Kaplama: Boyalı
  0: Kaplama: Kaplamasız
* Menteşe Dönme Açısı: 180 '

Applications

* Enclosures
* Machinery Covers

Material

* 1: Body: Zamak
  DIN-EN 1774-ZnAl4Cu1
  35: Body: Polyamide DIN-EN ISO
  1043-1 PA6 GFR30
* Pin : Steel St 37
* 2: Finish: Chrome
  5: Finish: Black Coated
  0: Uncoated
* Hinge Rotation Angle: 180 '

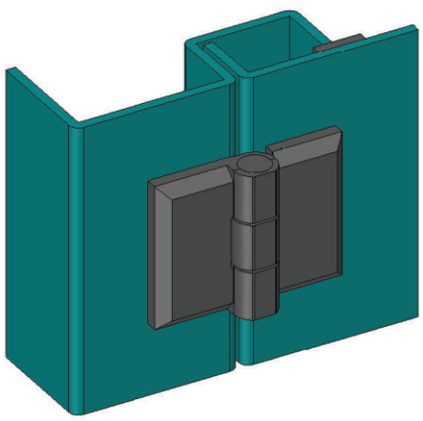

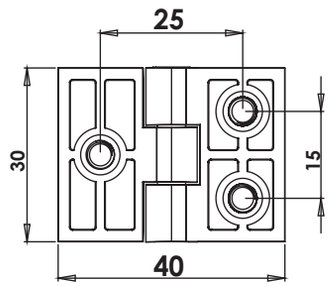

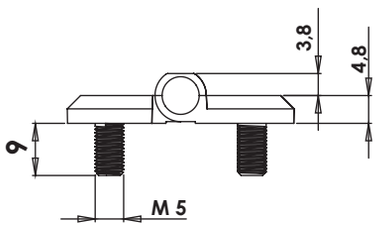

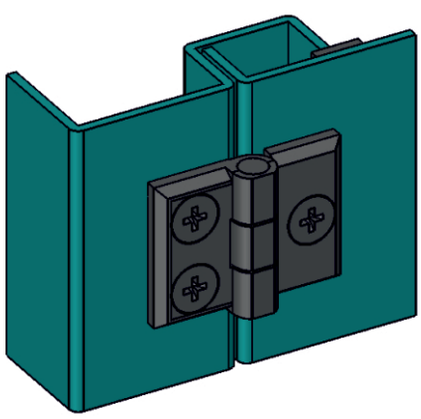

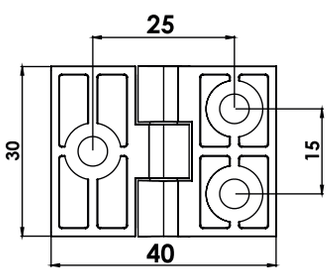

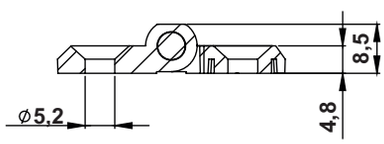

MY3040.1.2.1

YAPRAK MENTEŞE (30*40mm-Krom Kapl.-Civatalı)
LEAF HINGE (30*40mm-Chrome Plated-With Bolt)

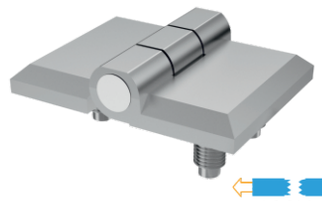

100Kg.

MY3040.1.5.1

YAPRAK MENTEŞE (30*40mm-Boyalı-Civatalı)
LEAF HINGE (30*40mm-Black Coated-With Bolt)

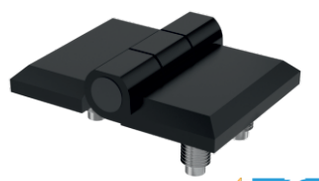

100Kg.

MY3040.1.2.3

YAPRAK MENTEŞE (30*40mm-Krom Kapl.-Delikli)
LEAF HINGE (30*40mm-Chrome Plated-With Hole)

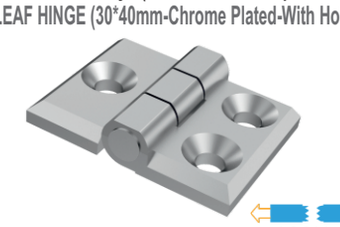

100Kg.

MY3040.1.5.3

YAPRAK MENTEŞE (30*40mm-Boyalı-Delikli)
LEAF HINGE (30*40mm-Black Coated-With Hole)



100Kg.

Kullanım Alanları

* Elektrik Panoları
* Makine Kapakları

Malzeme

* Gövde: Zamak
  DIN-EN 1774-ZnAl4Cu1
* Pim :Çelik St 37
* Civata: Çelik St 37
* 2: Kaplama: Krom
  5: Kaplama: Boyalı
* Menteşe Dönme Açısı: 180 '

Applications

* Enclosures
* Machinery Covers

Material

* Body: Zamak
  DIN-EN 1774-ZnAl4Cu1
* Pin : Steel St 37
* Screw: Steel St 37
* 2: Finish: Chrome
  5: Finish: Black Coated
* Hinge Rotation Angle: 180 '

MY4040.1.2.4

YAPRAK MENTEŞE (40*40mm-Krom Kapl.-Delikli)
LEAF HINGE (40*40mm-Chrome Plated-Hole)



200 Kg.

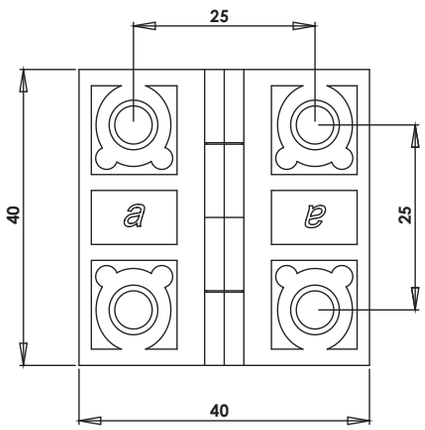

MY4040.1.5.4

YAPRAK MENTEŞE (40*40mm-Boyalı-Delikli)
LEAF HINGE (40*40mm-Black Coated-Hole)



200 Kg.

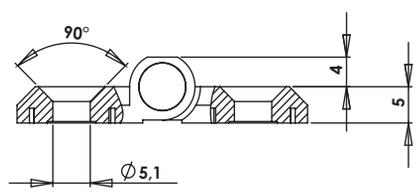

MY4040.35.0.4

YAPRAK MENTEŞE (40*40mm-Plastik-Delikli)
LEAF HINGE (40*40mm-Polyamide-Hole)



100 Kg.

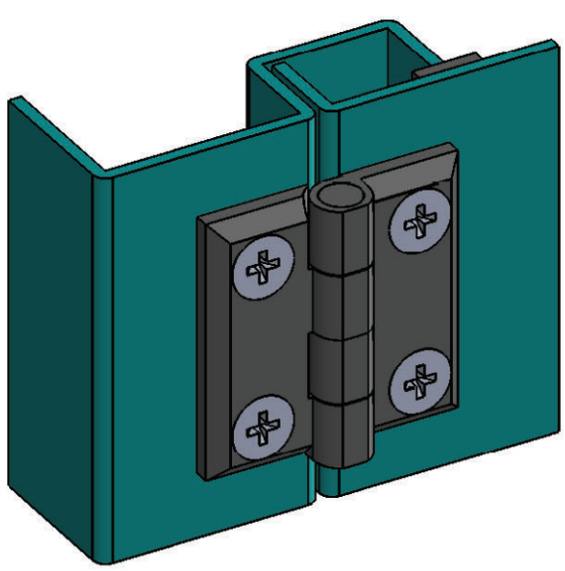

Kullanım Alanları

* Elektrik Panoları
* Makine Kapakları

Malzeme

* 1: Gövde: Zamak
  DIN-EN 1774-ZnAl4Cu1
  35: Gövde: Polyamide DIN-EN ISO
  1043-1 PA6 GFR30
* Pim :Çelik St 37
* 2: Kaplama: Krom
  5: Kaplama: Boyalı
  0: Kaplama: Kaplamasız
* Menteşe Dönme Açısı: 180 '

Applications

* Enclosures
* Machinery Covers

Material

* 1: Body : Zamak
  DIN-EN 1774-ZnAl4Cu1
  35: Gövde : Polyamide DIN-EN ISO
  1043-1 PA6 GFR30
* Pin : Steel St 37
* 2: Finish: Chrome
  5: Finish: Black Coated
  0: Uncoated
* Hinge Rotation Angle: 180 '

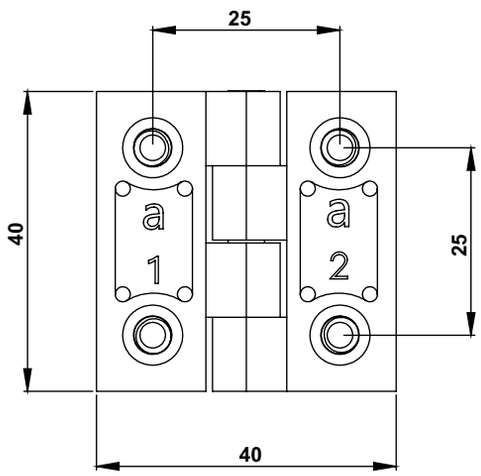

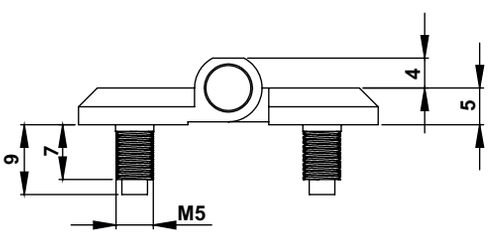

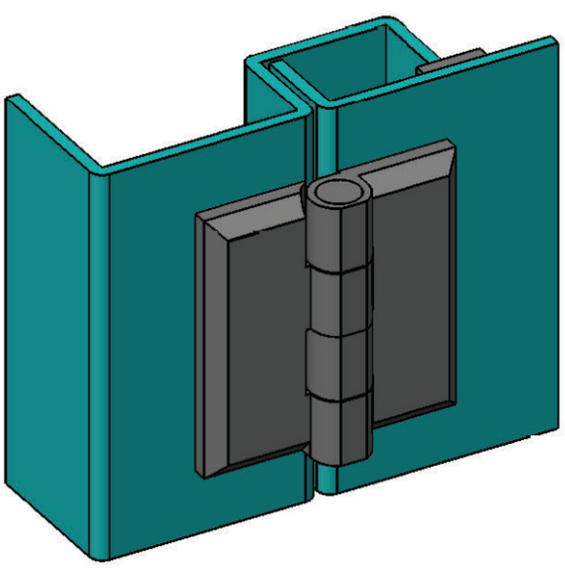

MY4040.1.2.1

YAPRAK MENTEŞE (40*40mm-Krom Kapl.-Civatalı)
LEAF HINGE (40*40mm-Chrome Plated-With Bolt)

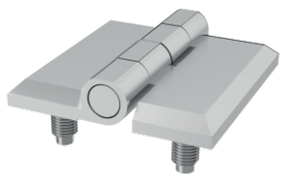

200Kg.

MY4040.1.5.1

YAPRAK MENTEŞE (40*40mm-Boyalı-Civatalı)
LEAF HINGE (40*40mm-Black Coated-With Bolt)



200Kg.

MY4040.35.0.1

YAPRAK MENTEŞE (40*40mm-Plastik-Civatalı)
LEAF HINGE (40*40mm-Polyamide-With Bolt)

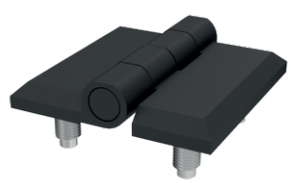

100 Kg.

Kullanım Alanları

* Elektrik Panoları
* Makine Kapakları

Malzeme

* 1: Gövde Zamak
  DIN-EN 1774-ZnAl4Cu1
  35: Gövde : Polyamide DIN-EN ISO
  1043-1 PA6 GFR30
* Civata: Çelik St 37
* Pim :Çelik St 37
* 2: Kaplama: Krom
  5: Kaplama: Boyalı
  0: Kaplama: Kaplamasız
* Menteşe Dönme Açısı: 180 '

Applications

* Enclosures
* Machinery Covers

Material

* 1: Body: Zamak
  DIN-EN 1774-ZnAl4Cu1
  35: Body: Polyamide DIN-EN ISO
  1043-1 PA6 GFR30
* Screw: Steel St 37
* Pin : Steel St 37
* 2: Finish: Chrome
  5: Finish: Black Coated
  0: Uncoated
* Hinge Rotation Angle: 180 '

MY4040.1.2.2

YAPRAK MENTEŞE (40*40mm-Krom Kapl.-1/2 Civatalı)
LEAF HINGE (40*40mm-Chrome Plated-1/2 With Bolt)



200Kg.

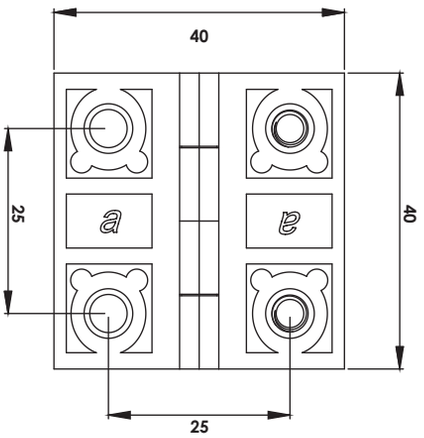

MY4040.1.5.2

YAPRAK MENTEŞE (40*40mm-Boyalı-1/2 Civatalı)
LEAF HINGE (40*40mm-Black Coated-1/2 With Bolt)



200Kg.

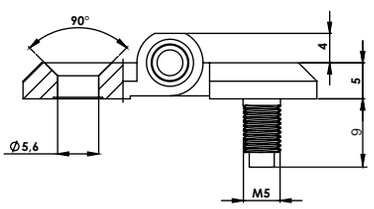

MY4040.35.0.2

YAPRAK MENTEŞE (40*40mm-Plastik-1/2 Civatalı)
LEAF HINGE (40*40mm-Polyamide-1/2 With Bolt)



100Kg.

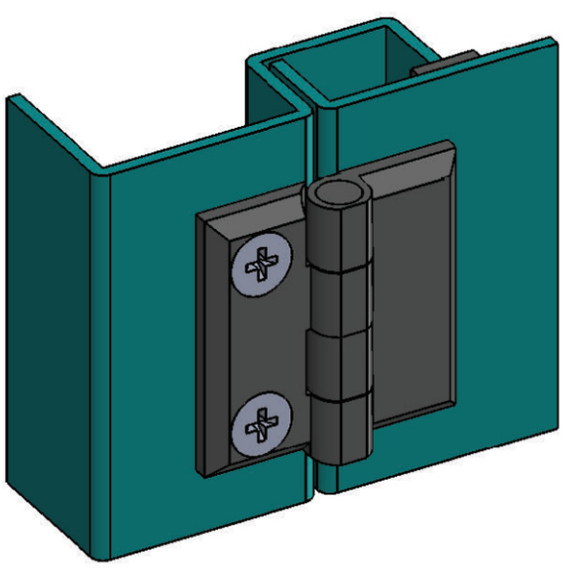

Kullanım Alanları

* Elektrik Panoları
* Makine Kapakları

Malzeme

* 1: Gövde Zamak
  DIN-EN 1774-ZnAl4Cu1
  35: Gövde : Polyamide DIN-EN ISO
  1043-1 PA6 GFR30
* Civata: Çelik St 37
* Pim :Çelik St 37
* 2: Kaplama: Krom
  5: Kaplama: Boyalı
  0: Kaplama: Kaplamasız
* Menteşe Dönme Açısı: 180 '

Applications

* Enclosures
* Machinery Covers

Material

* 1: Body: Zamak
  DIN-EN 1774-ZnAl4Cu1
  35: Body: Polyamide DIN-EN ISO
  1043-1 PA6 GFR30
* Screw: Steel St 37
* Pin : Steel St 37
* 2: Finish: Chrome
  5: Finish: Black Coated
  0: Uncoated
* Hinge Rotation Angle: 180 '

MY4040.5.0.4

YAPRAK MENTEŞE (40*40mm-Paslanmaz)
LEAF HINGE (40*40mm-Stainless Steel)

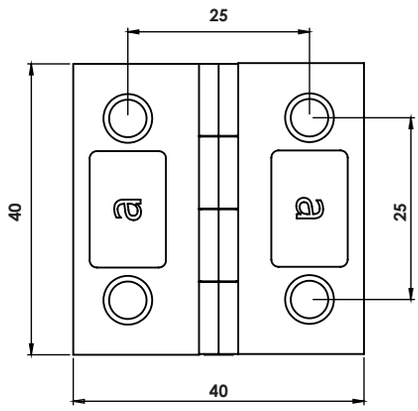

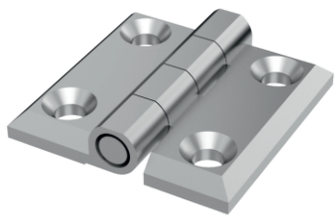

1.300Kg.

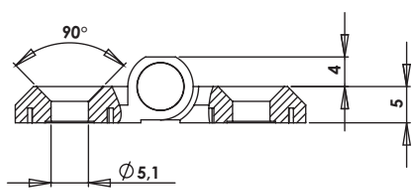

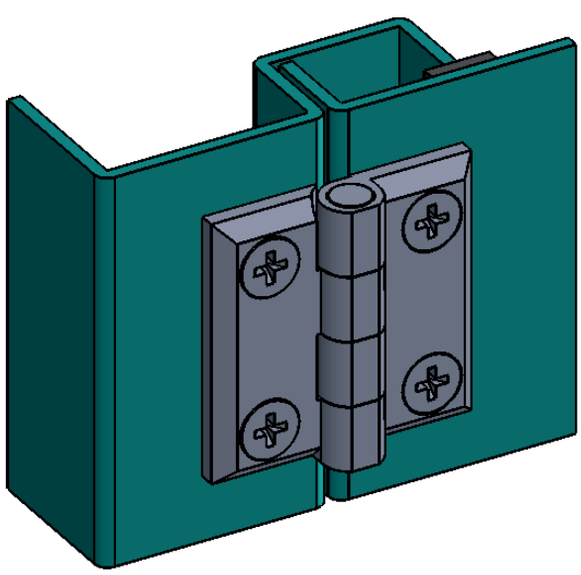

Kullanım Alanları

* Elektrik Panoları
* Makine Kapakları

Malzeme

* Gövde 316 Paslanmaz
* Pim 316 Paslanmaz
  0: Kaplama: Kaplamasız
* Menteşe Dönme Açısı: 180 '

Applications

* Enclosures
* Machinery Covers

Material

* Body: Stainless Steel(316)
* Pin: Stainless Steel(316)
  0: Uncoated
* Hinge Rotation Angle: 180 '

MY5050.5.0.4

YAPRAK MENTEŞE (50*50mm-Paslanmaz)
LEAF HINGE (50*50mm-Stainless Steel)

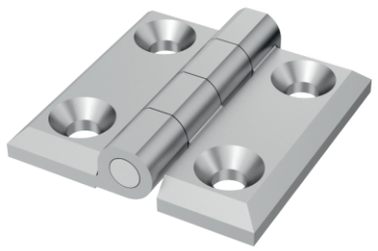

1.500Kg.

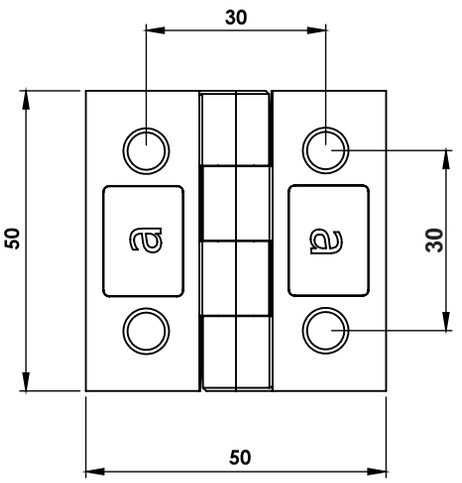

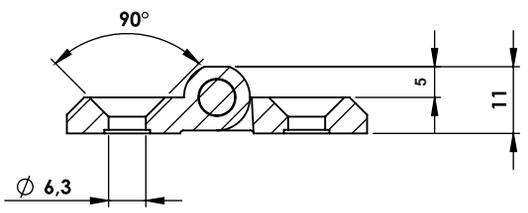

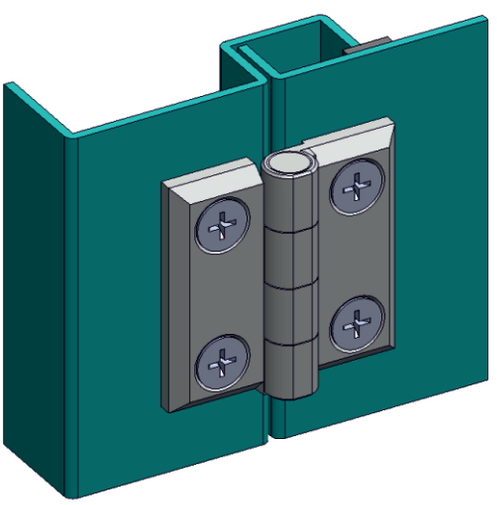

Kullanım Alanları

* Elektrik Panoları
* Makine Kapakları

Malzeme

* Gövde 316 Paslanmaz
* Pim: 316 Paslanmaz
  0: Kaplama: Kaplamasız
* Menteşe Dönme Açısı: 180 '

Applications

* Enclosures
* Machinery Covers

Material

* Body: Stainless Steel(316)
* Pin : Stainless Steel(316)
  0: Uncoated
* Hinge Rotation Angle: 180 '

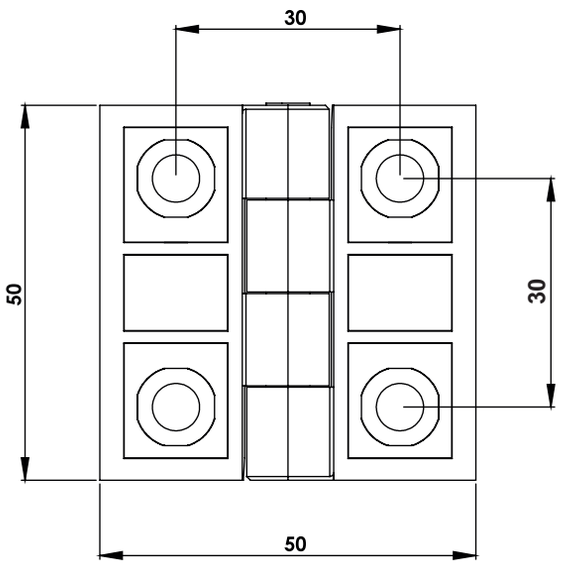

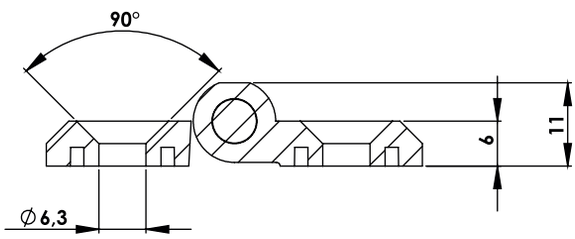

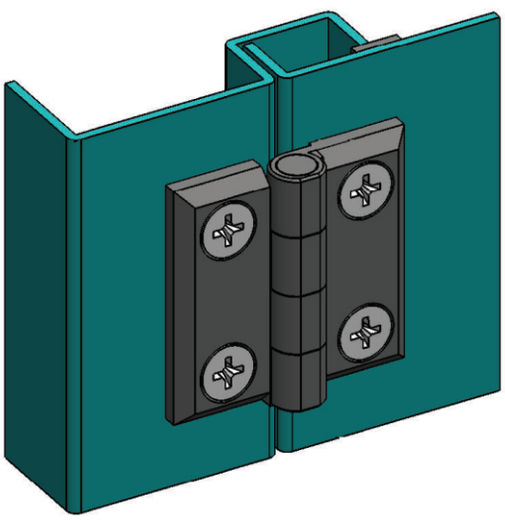

MY5050.1.2.4

YAPRAK MENTEŞE (50*50mm-Krom Kapl.-Delikli)
LEAF HINGE (50*50mm-Chrome Plated-Hole)



250Kg.

MY5050.1.5.4

YAPRAK MENTEŞE (50*50mm-Boyalı-Delikli)
LEAF HINGE (50*50mm-Black Coated-Hole)



250Kg.

MY5050.35.0.4

YAPRAK MENTEŞE (50*50mm-Plastik-Delikli)
LEAF HINGE (50*50mm-Polyamide-Hole)



150Kg.

Kullanım Alanları

* Elektrik Panoları
* Makine Kapakları

Malzeme

* 1: Gövde: Zamak
  DIN-EN 1774-ZnAl4Cu1
  35: Gövde: Polyamide DIN-EN ISO
  1043-1 PA6 GFR30
* Pim :Çelik St 37
* 2: Kaplama: Krom
  5: Kaplama: Boyalı
  0: Kaplama: Kaplamasız
* Menteşe Dönme Açısı: 180 '

Applications

* Enclosures
* Machinery Covers

Material

* 1: Body : Zamak
  DIN-EN 1774-ZnAl4Cu1
  35: Gövde : Polyamide DIN-EN ISO
  1043-1 PA6 GFR30
* Pin : Steel St 37
* 2: Finish: Chrome
  5: Finish: Black Coated
  0: Uncoated
* Hinge Rotation Angle: 180 '

MY5050.1.2.2

YAPRAK MENTEŞE (50*50mm-Krom Kapl.-1/2 Civatalı)
LEAF HINGE (50*50mm-Chrome Plated-1/2 With Bolt)



250Kg.

MY5050.1.5.2

YAPRAK MENTEŞE (50*50mm-Boyalı-1/2 Civatalı)
LEAF HINGE (50*50mm-Black Coated-1/2 With Bolt)



250Kg.

MY5050.35.0.2

YAPRAK MENTEŞE (50*50mm-Plastik-1/2 Civatalı)
LEAF HINGE (50*50mm-Polyamide-1/2 With Bolt)



150Kg.

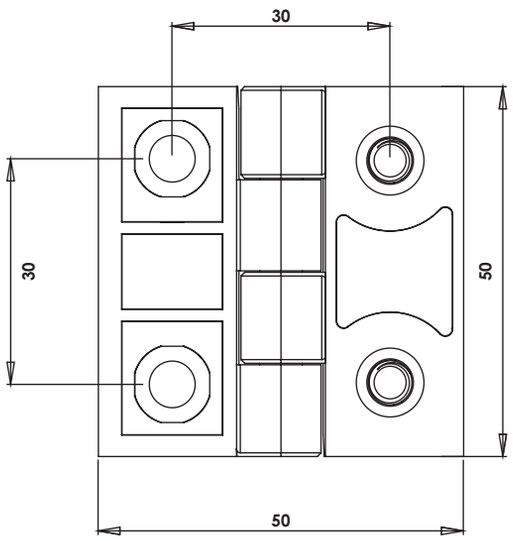

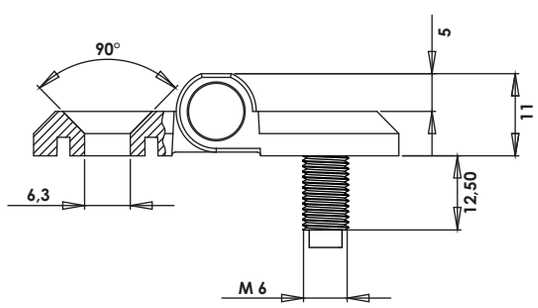

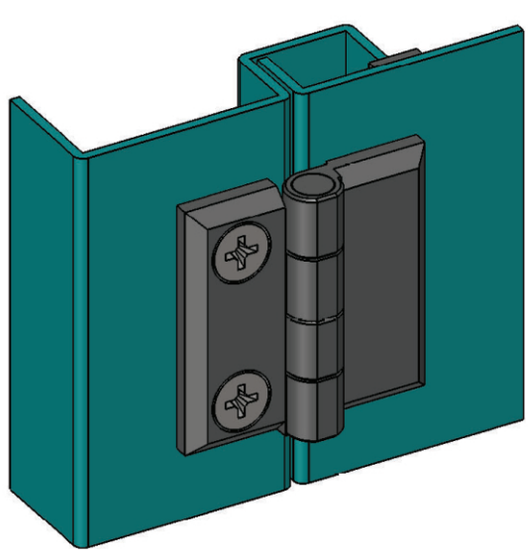

Kullanım Alanları

* Elektrik Panoları
* Makine Kapakları

Malzeme

* 1: Gövde Zamak
  DIN-EN 1774-ZnAl4Cu1
  35: Gövde : Polyamide DIN-EN ISO
  1043-1 PA6 GFR30
* Civata: Çelik St 37
* Pim :Çelik St 37
* 2: Kaplama: Krom
  5: Kaplama: Boyalı
  0: Kaplama: Kaplamasız
* Menteşe Dönme Açısı: 180 '

Applications

* Enclosures
* Machinery Covers

Material

* 1: Body: Zamak
  DIN-EN 1774-ZnAl4Cu1
  35: Body: Polyamide DIN-EN ISO
  1043-1 PA6 GFR30
* Screw: Steel St 37
* Pin : Steel St 37
* 2: Finish: Chrome
  5: Finish: Black Coated
  0: Uncoated
* Hinge Rotation Angle: 180 '

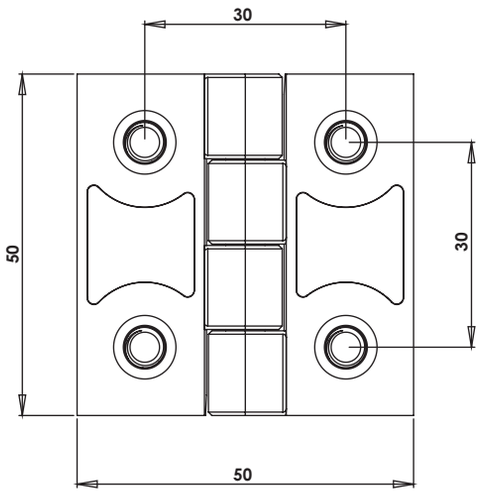

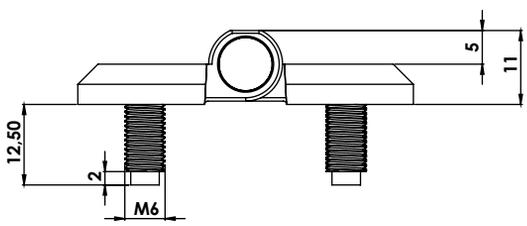

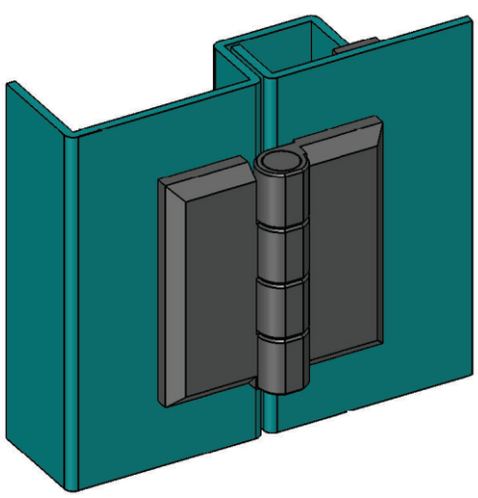

MY5050.1.2.1

YAPRAK MENTEŞE (50*50mm-Krom Kapl.-Civatalı)
LEAF HINGE (50*50mm-Chrome Plated-With Bolt)

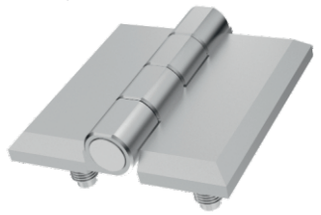

250Kg.

MY5050.1.5.1

YAPRAK MENTEŞE (50*50mm-Boyalı-Civatalı)
LEAF HINGE (50*50mm-Black Coated-With Bolt)



250Kg.

MY5050.35.0.1

YAPRAK MENTEŞE (50*50mm-Plastik-Civatalı)
LEAF HINGE (50*50mm-Polyamide-With Bolt)



150Kg.

Kullanım Alanları

* Elektrik Panoları
* Makine Kapakları

Malzeme

* 1: Gövde Zamak
  DIN-EN 1774-ZnAl4Cu1
  35: Gövde : Polyamide DIN-EN ISO
  1043-1 PA6 GFR30
* Civata: Çelik St 37
* Pim :Çelik St 37
* 2: Kaplama: Krom
  5: Kaplama: Boyalı
  0: Kaplama: Kaplamasız
* Menteşe Dönme Açısı: 180 '

Applications

* Enclosures
* Machinery Covers

Material

* 1: Body: Zamak
  DIN-EN 1774-ZnAl4Cu1
  35: Body: Polyamide DIN-EN ISO
  1043-1 PA6 GFR30
* Screw: Steel St 37
* Pin : Steel St 37
* 2: Finish: Chrome
  5: Finish: Black Coated
  0: Uncoated
* Hinge Rotation Angle: 180 '

MY5063.1.2.4

YAPRAK MENTEŞE (50*63mm-Krom Kapl.-Delikli)
LEAF HINGE (50*63mm-Chrome Plated-Hole)



250Kg.

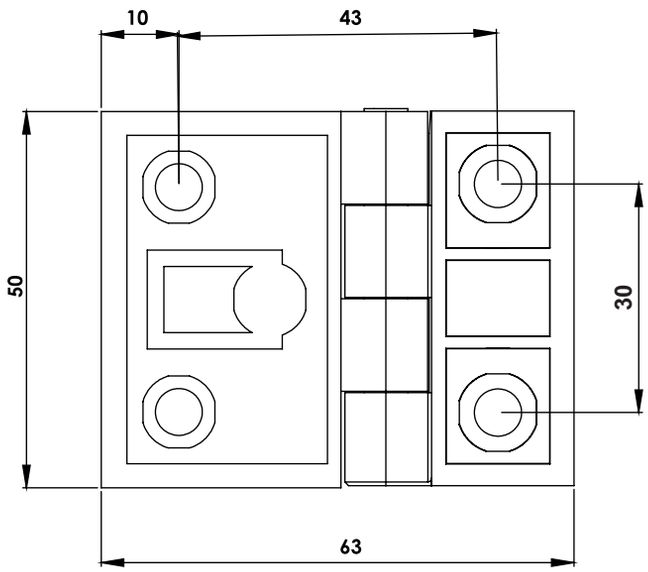

MY5063.1.5.4

YAPRAK MENTEŞE (50*63mm-Boyalı-Delikli)
LEAF HINGE (50*63mm-Black Coated-Hole)



250Kg.

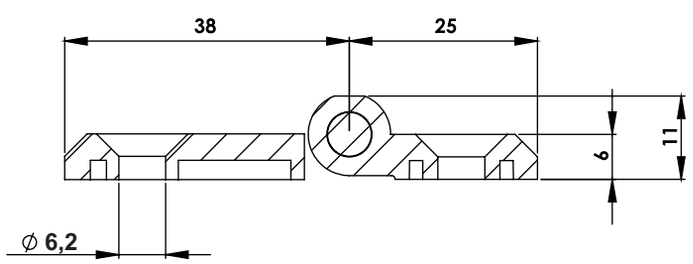

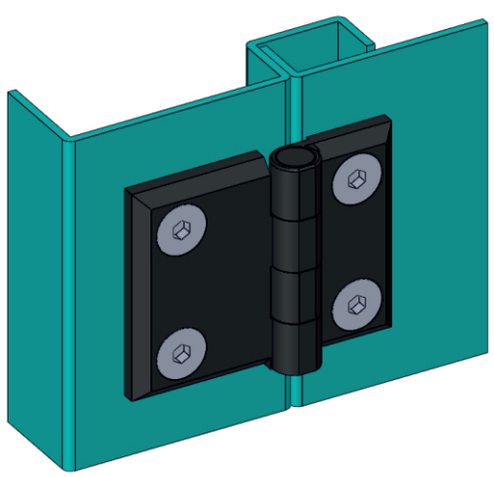

Kullanım Alanları
* Elektrik Panoları
* Makine Kapakları

Malzeme
* Gövde: Zamak
  DIN-EN 1774-ZnAl4Cu1
* Pim :Çelik St 37
* 2: Kaplama: Krom
  5: Kaplama: Boyalı
* Menteşe Dönme Açısı: 180 '

Applications
* Enclosures
* Machinery Covers

Material
* Body: Zamak
  DIN-EN 1774-ZnAl4Cu1
* Pin : Steel St 37
* 2: Finish: Chrome
  5: Finish: Black Coated
* Hinge Rotation Angle: 180 '

MY5063.1.2.1

YAPRAK MENTEŞE (50*63mm-Krom Kapl.-Civatalı)
LEAF HINGE (50*63mm-Chrome Plated-With Bolt)

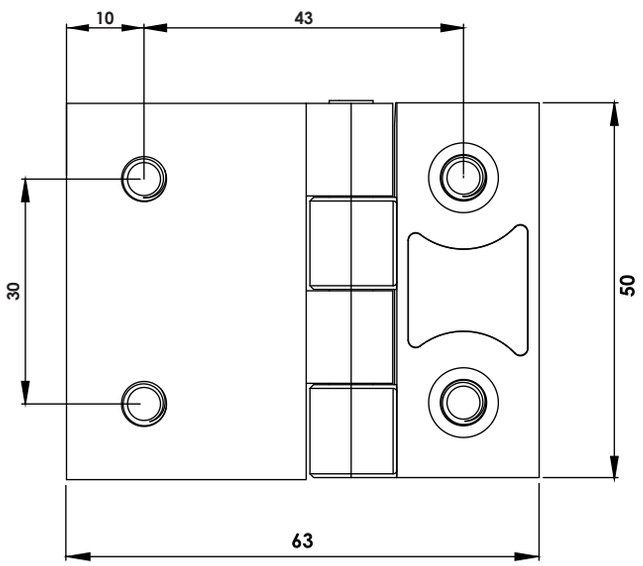

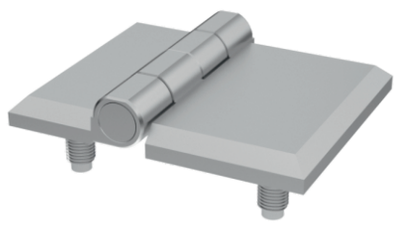

250Kg.

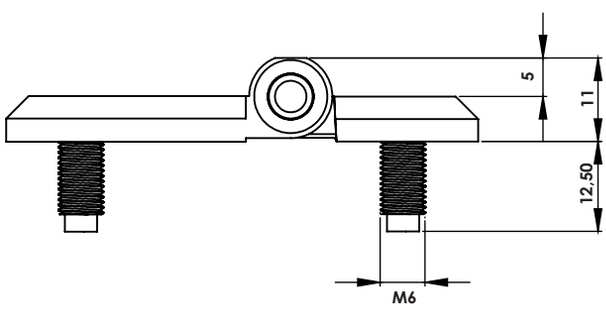

MY5063.1.5.1

YAPRAK MENTEŞE (50*63mm-Boyalı-Civatalı)
LEAF HINGE (50*63mm-Black Coated-With Bolt)

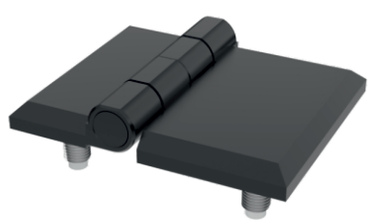

250Kg.

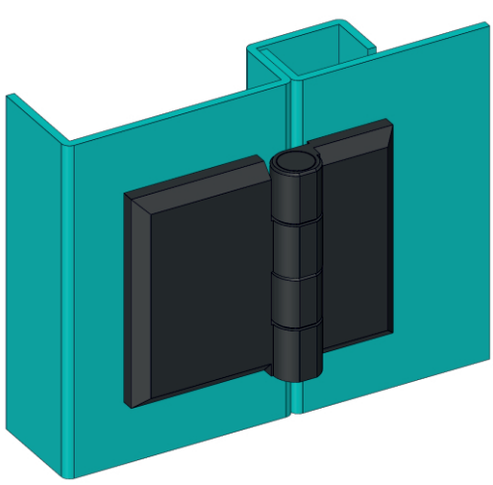

Kullanım Alanları

* Elektrik Panoları
* Makine Kapakları

Malzeme

* 1: Gövde Zamak
  DIN-EN 1774-ZnAl4Cu1
* Civata: Çelik St 37
* Pim :Çelik St 37
* 2: Kaplama: Krom
  5: Kaplama: Boyalı
* Menteşe Dönme Açısı: 180 '

Applications

* Enclosures
* Machinery Covers

Material

* 1: Body: Zamak
  DIN-EN 1774-ZnAl4Cu1
* Screw: Steel St 37
* Pin : Steel St 37
* 2: Finish: Chrome
  5: Finish: Black Coated
* Hinge Rotation Angle: 180 '

MY5063.1.2.5

YAPRAK MENTEŞE (50*63mm-Krom Kapl.-Delikli)

LEAF HINGE (50*63mm-Chrome Plated-Hole)

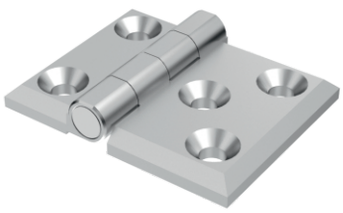

250Kg.

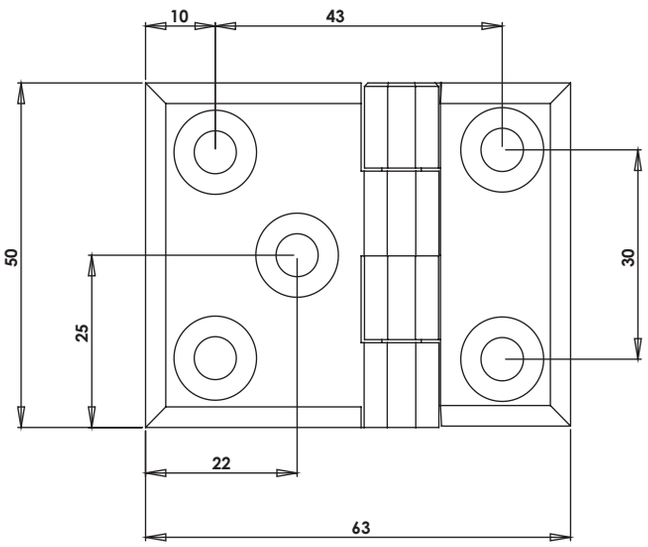

MY5063.1.5.5

YAPRAK MENTEŞE (50*63mm-Boyalı-Delikli)

LEAF HINGE (50*63mm-Black Coated-Hole)



250Kg.

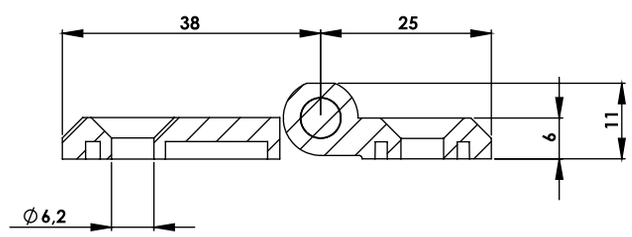

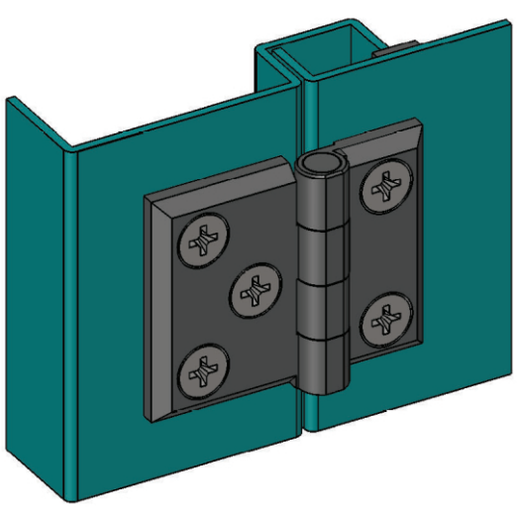

Kullanım Alanları

* Elektrik Panoları
* Makine Kapakları

Malzeme

* Gövde: Zamak
  DIN-EN 1774-ZnAl4Cu1
* Pim :Çelik St 37
* 2: Kaplama: Krom
  5: Kaplama: Boyalı
* Menteşe Dönme Açısı: 180 '

Applications

* Enclosures
* Machinery Covers

Material

* Body: Zamak
  DIN-EN 1774-ZnAl4Cu1
* Pin : Steel St 37
* 2: Finish: Chrome
  5: Finish: Black Coated
* Hinge Rotation Angle: 180 '

MY5076.1.2.6

YAPRAK MENTEŞE (50*76mm-Krom Kapl.-Delikli)
LEAF HINGE (50*76mm-Chrome Plated-Hole)

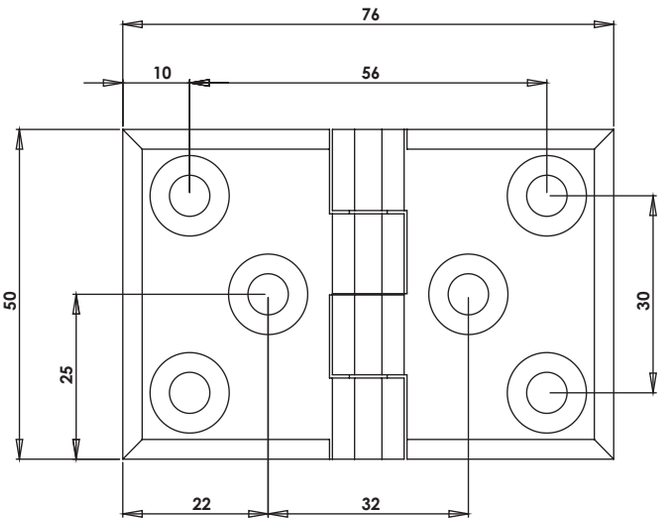



250Kg.

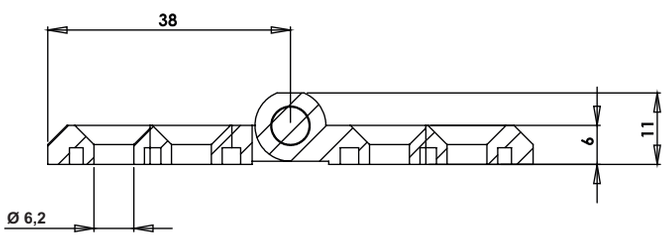

MY5076.1.5.6

YAPRAK MENTEŞE (50*76mm-Boyalı-Delikli)
LEAF HINGE (50*76mm-Black Coated-Hole)



250Kg.

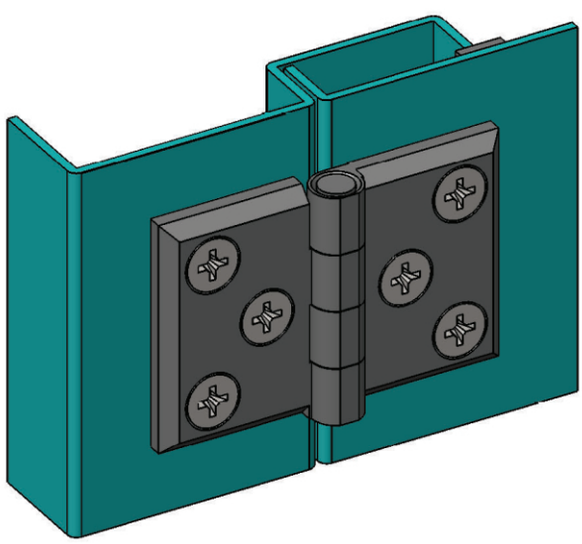

Kullanım Alanları
* Elektrik Panoları
* Makine Kapakları

Malzeme
* Gövde: Zamak
  DIN-EN 1774-ZnAl4Cu1
* Pim :Çelik St 37
* 2: Kaplama: Krom
  5: Kaplama: Boyalı
* Menteşe Dönme Açısı: 180 '

Applications
* Enclosures
* Machinery Covers

Material
* Body: Zamak
  DIN-EN 1774-ZnAl4Cu1
* Pin : Steel St 37
* 2: Finish: Chrome
  5: Finish: Black Coated
* Hinge Rotation Angle: 180 '

MY5076.1.2.4

YAPRAK MENTEŞE (50*76mm-Krom Kapl.-Delikli)
LEAF HINGE (50*76mm-Chrome Plated-Hole)

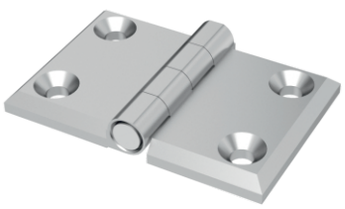

250Kg.

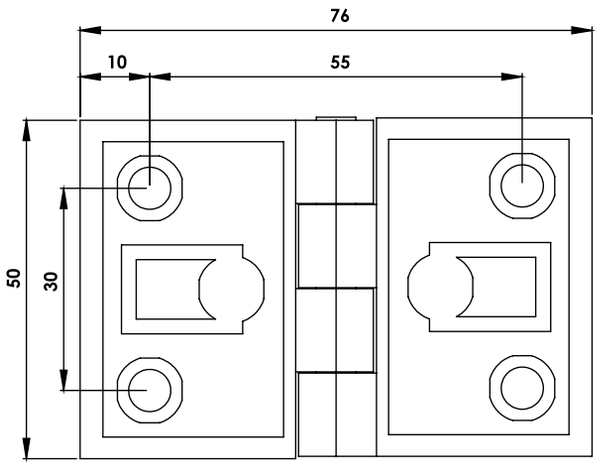

MY5076.1.5.4

YAPRAK MENTEŞE (50*76mm-Boyalı-Delikli)
LEAF HINGE (50*76mm-Black Coated-Hole)



250Kg.

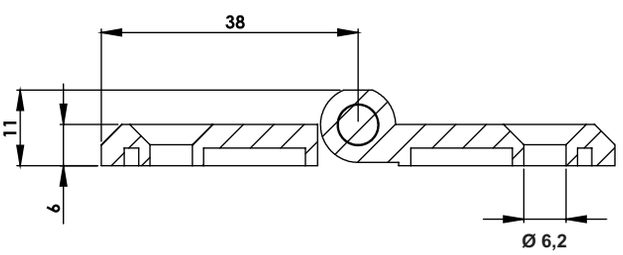

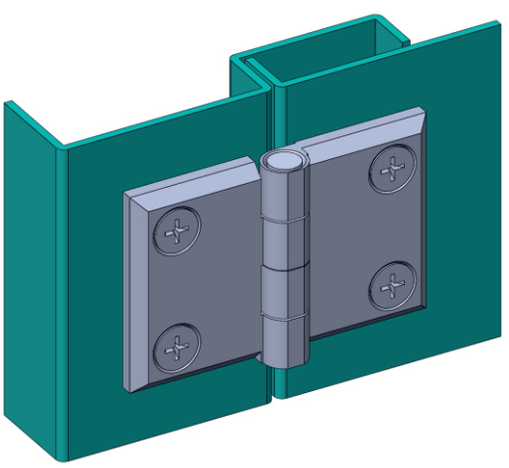

Kullanım Alanları
* Elektrik Panoları
* Makine Kapakları

Malzeme
* Gövde: Zamak
  DIN-EN 1774-ZnAl4Cu1
* Pim :Çelik St 37
* 2: Kaplama: Krom
  5: Kaplama: Boyalı
* Menteşe Dönme Açısı: 180 '

Applications
* Enclosures
* Machinery Covers

Material
* Body: Zamak
  DIN-EN 1774-ZnAl4Cu1
* Pin : Steel St 37
* 2: Finish: Chrome
  5: Finish: Black Coated
* Hinge Rotation Angle: 180 '

MY5076.1.2.1

YAPRAK MENTEŞE (50*76mm-Krom Kapl.-Civatalı)
LEAF HINGE (50*76mm-Chrome Plated-With Bolt)

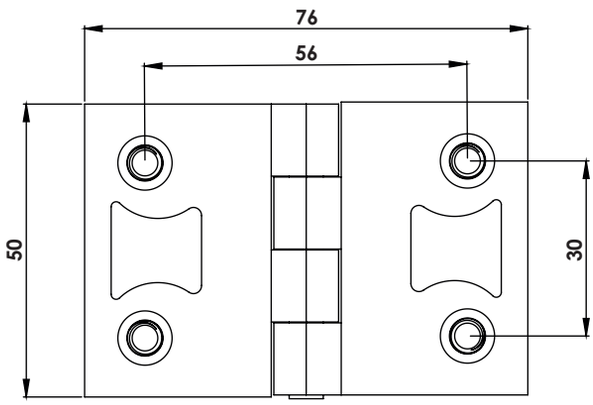

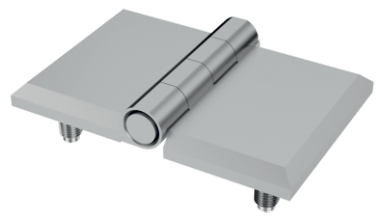

250Kg.

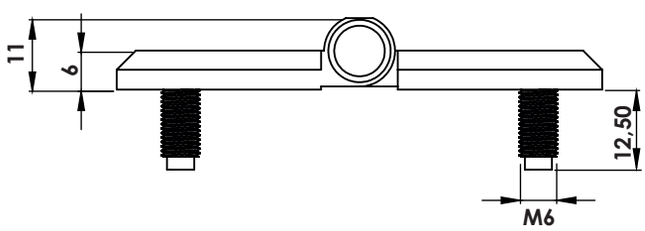

MY5076.1.5.1

YAPRAK MENTEŞE (50*76mm-Boyalı-Civatalı)
LEAF HINGE (50*76mm-Black Coated-With Bolt)

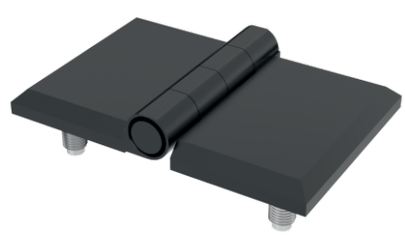

250Kg.

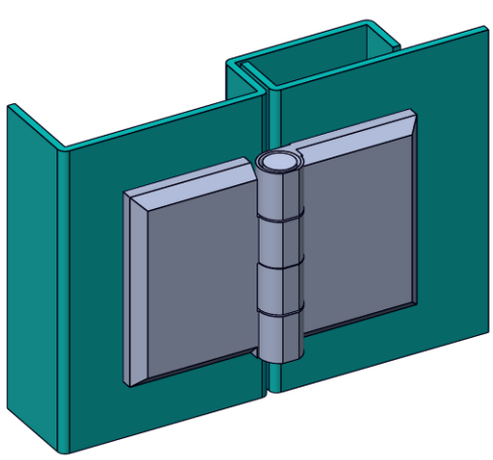

Kullanım Alanları

* Elektrik Panoları
* Makine Kapakları

Malzeme

* 1: Gövde Zamak
  DIN-EN 1774-ZnAl4Cu1
* Civata: Çelik St 37
* Pim :Çelik St 37
* 2: Kaplama: Krom
  5: Kaplama: Boyalı
* Menteşe Dönme Açısı: 180 '

Applications

* Enclosures
* Machinery Covers

Material

* 1: Body: Zamak
  DIN-EN 1774-ZnAl4Cu1
* Screw: Steel St 37
* Pin : Steel St 37
* 2: Finish: Chrome
  5: Finish: Black Coated
* Hinge Rotation Angle: 180 '

MY6060.1.2.4

YAPRAK MENTEŞE (60*60mm-Krom Kapl.-Delikli)
LEAF HINGE (60*60mm-Chrome Plated-Hole)

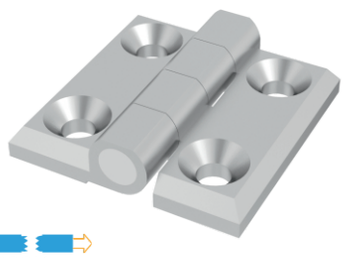

400Kg.

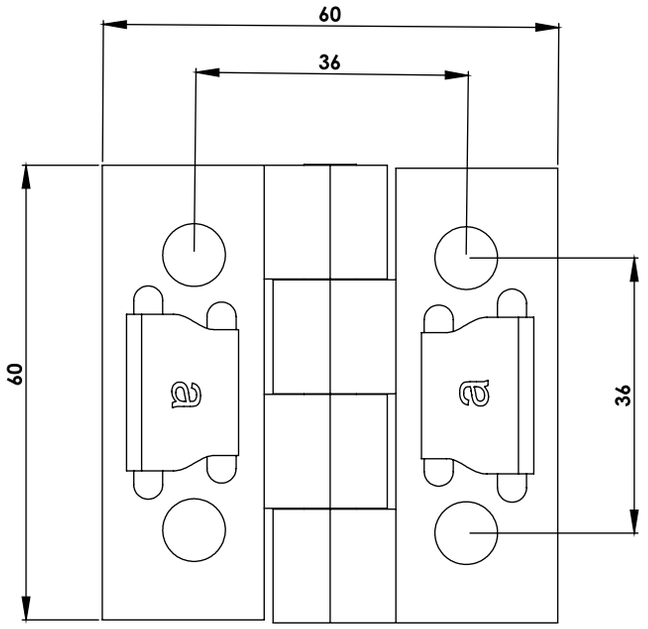

MY6060.1.5.4

YAPRAK MENTEŞE (60*60mm-Boyalı-Delikli)
LEAF HINGE (60*60mm-Black Coated-Hole)



400Kg.

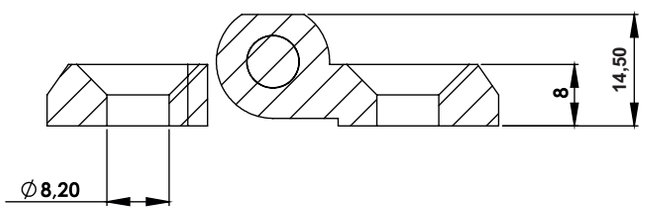

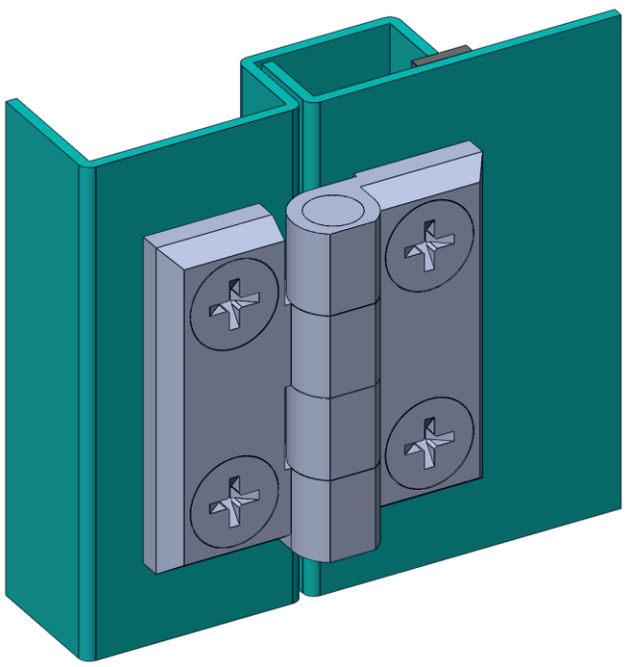

Kullanım Alanları
* Elektrik Panoları
* Makine Kapakları

Malzeme
* 1: Gövde: Zamak
  DIN-EN 1774-ZnAl4Cu1
* Pim :Çelik St 37
* 2: Kaplama: Krom
  5: Kaplama: Boyalı
* Menteşe Dönme Açısı: 180 '

Applications
* Enclosures
* Machinery Covers

Material
* 1: Body : Zamak
  DIN-EN 1774-ZnAl4Cu1
* Pin : Steel St 37
* 2: Finish: Chrome
  5: Finish: Black Coated
* Hinge Rotation Angle: 180 '

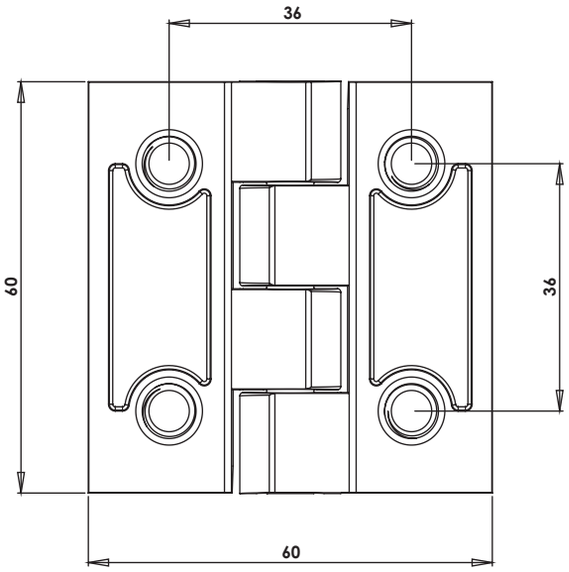

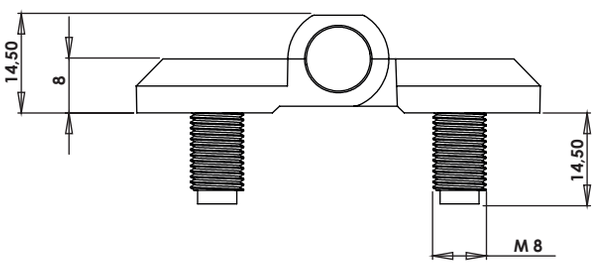

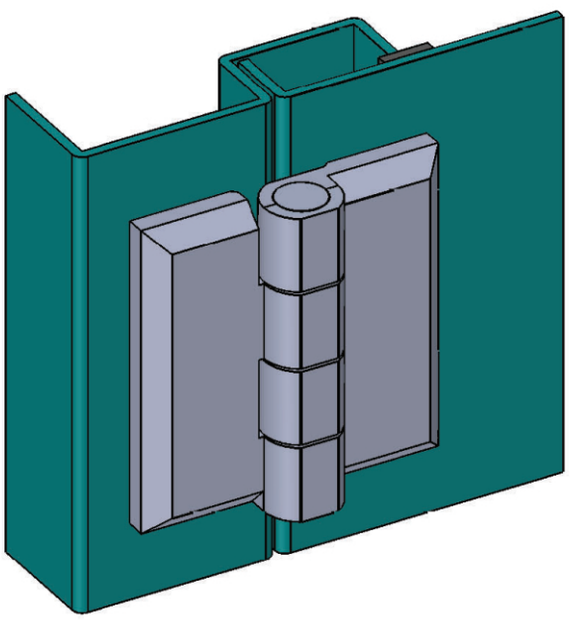

MY6060.1.2.1

YAPRAK MENTEŞE (60*60mm-Krom Kapl.-Civatalı)
LEAF HINGE (60*60mm-Chrome Plated-With Bolt)

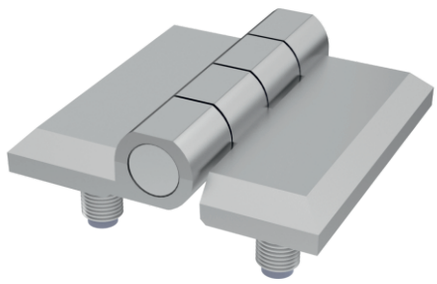

400Kg.

MY6060.1.5.1

YAPRAK MENTEŞE (60*60mm-Boyalı-Civatalı)
LEAF HINGE (60*60mm-Black Coated-With Bolt)

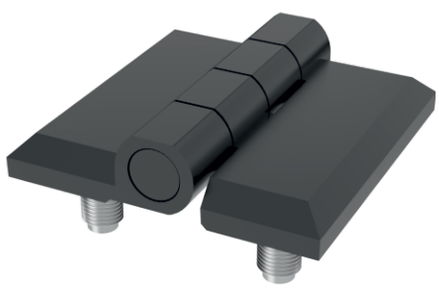

400Kg.

Kullanım Alanları

* Elektrik Panoları
* Makine Kapakları

Malzeme

* Gövde: Zamak
  DIN-EN 1774-ZnAl4Cu1
* Pim :Çelik St 37
* Civata: Çelik St 37
* 2: Kaplama: Krom
  5: Kaplama: Boyalı
* Menteşe Dönme Açısı: 180 '

Applications

* Enclosures
* Machinery Covers

Material

* Body: Zamak
  DIN-EN 1774-ZnAl4Cu1
* Pin : Steel St 37
* Screw: Steel St 37
* 2: Finish: Chrome
  5: Finish: Black Coated
* Hinge Rotation Angle: 180 '

MY6090.1.2.4

YAPRAK MENTEŞE (60*90mm-Krom Kapl.-Delikli)
LEAF HINGE (60*90mm-Chrome Plated-Hole)

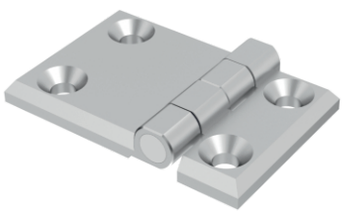

400Kg.

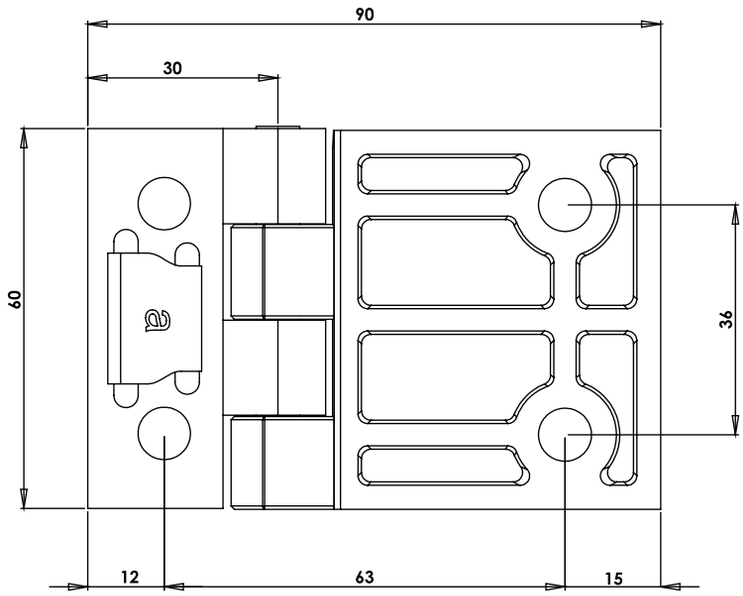

MY6090.1.5.4

YAPRAK MENTEŞE (60*90mm-Boyalı-Delikli)
LEAF HINGE (60*90mm-Black Coated-Hole)



400Kg.

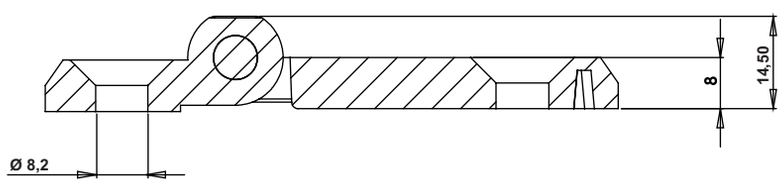

Kullanım Alanları
* Elektrik Panoları
* Makine Kapakları

Malzeme
* 1: Gövde: Zamak
  DIN-EN 1774-ZnAl4Cu1
* Pim :Çelik St 37
* 2: Kaplama: Krom
  5: Kaplama: Boyalı
* Menteşe Dönme Açısı: 180 '

Applications
* Enclosures
* Machinery Covers

Material
* 1: Body : Zamak
  DIN-EN 1774-ZnAl4Cu1
* Pin : Steel St 37
* 2: Finish: Chrome
  5: Finish: Black Coated
* Hinge Rotation Angle: 180 '

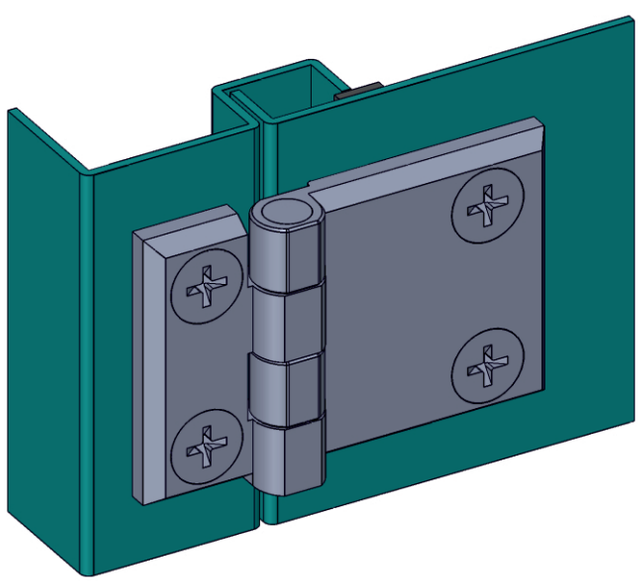

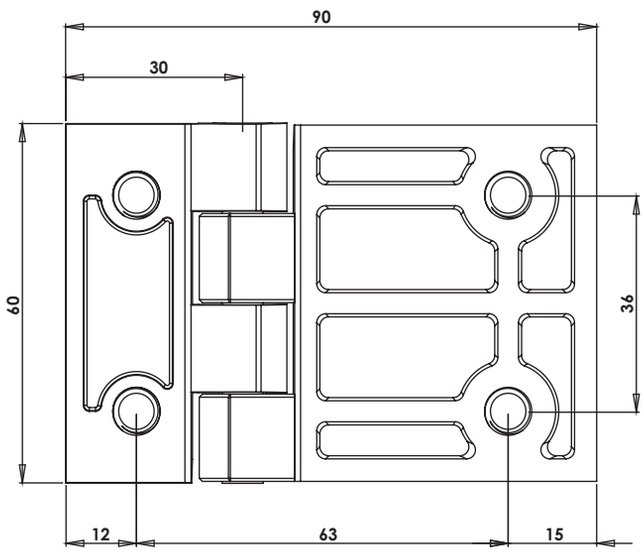

MY6090.1.2.1

YAPRAK MENTEŞE (60*90mm-Krom Kapl.-Civatalı)

LEAF HINGE (60*90mm-Chrome Plated-With Bolt)

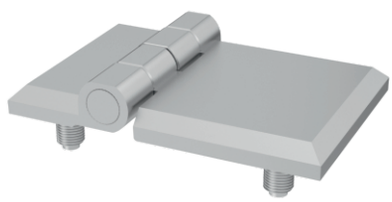

400Kg.

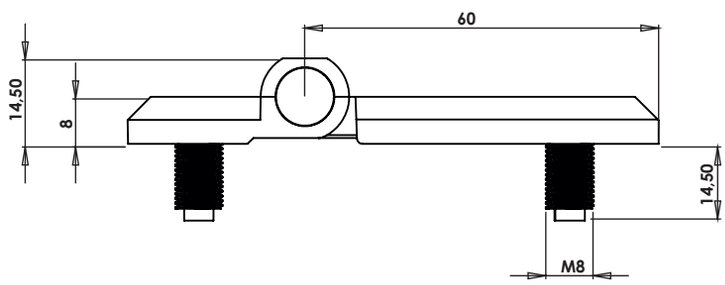

MY6090.1.5.1

YAPRAK MENTEŞE (60*90mm-Boyalı-Civatalı)

LEAF HINGE (60*90mm-Black Coated-With Bolt)



400Kg.

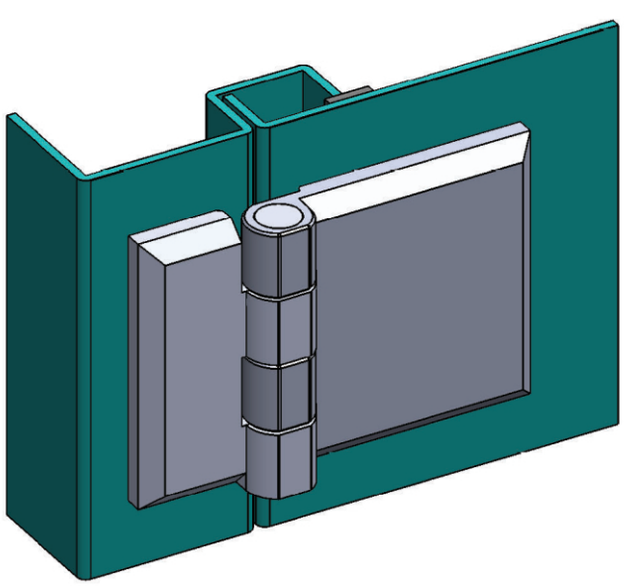

Kullanım Alanları

* Elektrik Panoları
* Makine Kapakları

Malzeme

* Gövde: Zamak
  DIN-EN 1774-ZnAl4Cu1
* Pim :Çelik St 37
* Civata: Çelik St 37
* 2: Kaplama: Krom
  5: Kaplama: Boyalı
* Menteşe Dönme Açısı: 180 '

Applications

* Enclosures
* Machinery Covers

Material

* Body: Zamak
  DIN-EN 1774-ZnAl4Cu1
* Pin : Steel St 37
* Screw: Steel St 37
* 2: Finish: Chrome
  5: Finish: Black Coated
* Hinge Rotation Angle: 180 '

MY60120.1.2.4

YAPRAK MENTEŞE (60*120mm-Krom Kapl.-Delikli)
LEAF HINGE (60*120mm-Chrome Plated-Hole)

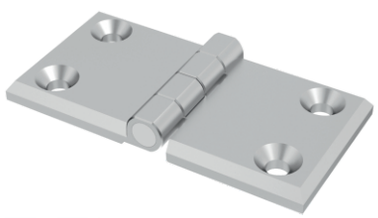

400Kg.

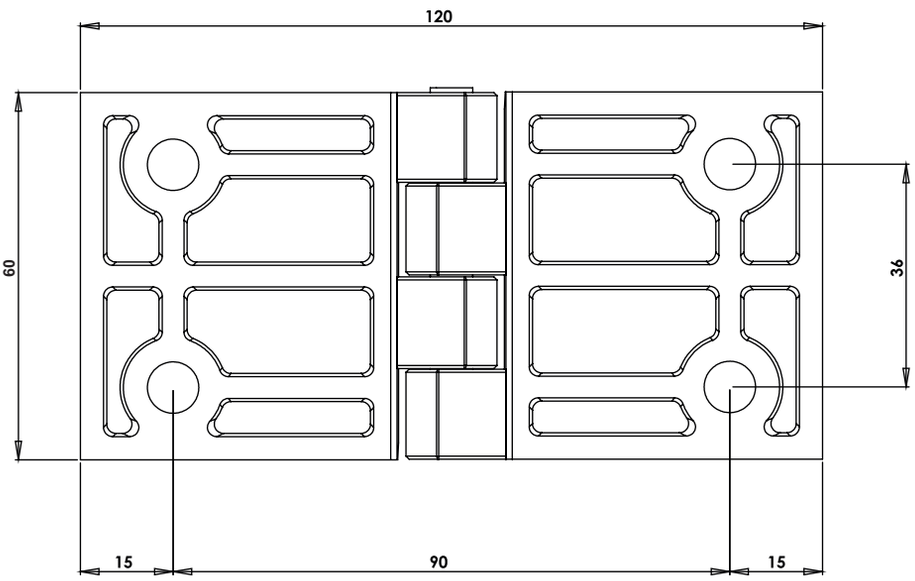

MY60120.1.5.4

YAPRAK MENTEŞE (60*120mm-Boyalı-Delikli)
LEAF HINGE (60*120mm-Black Coated-Hole)



400Kg.

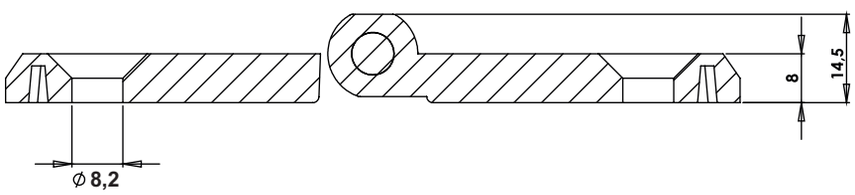

Kullanım Alanları
* Elektrik Panoları
* Makine Kapakları

Malzeme
* 1: Gövde: Zamak
  DIN-EN 1774-ZnAl4Cu1
* Pim :Çelik St 37
* 2: Kaplama: Krom
  5: Kaplama: Boyalı
* Menteşe Dönme Açısı: 180 '

Applications
* Enclosures
* Machinery Covers

Material
* 1: Body : Zamak
  DIN-EN 1774-ZnAl4Cu1
* Pin : Steel St 37
* 2: Finish: Chrome
  5: Finish: Black Coated
* Hinge Rotation Angle: 180 '

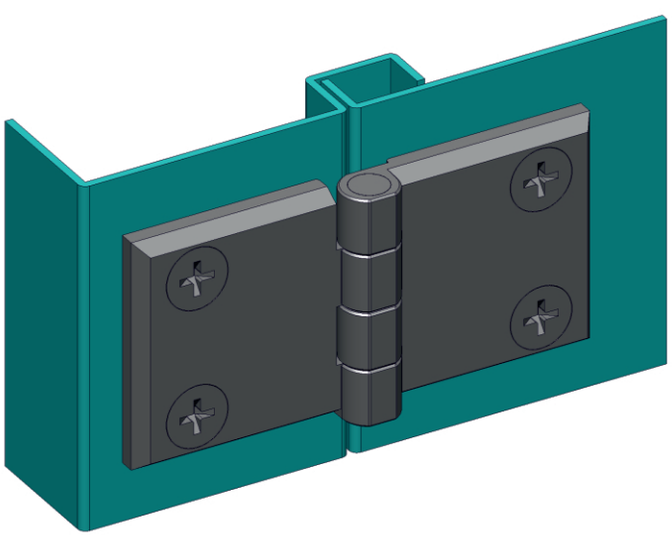

MY60120.1.2.1

YAPRAK MENTEŞE (60*120mm-Krom Kapl.-Civatalı)
LEAF HINGE (60*120mm-Chrome Plated-With Bolt)

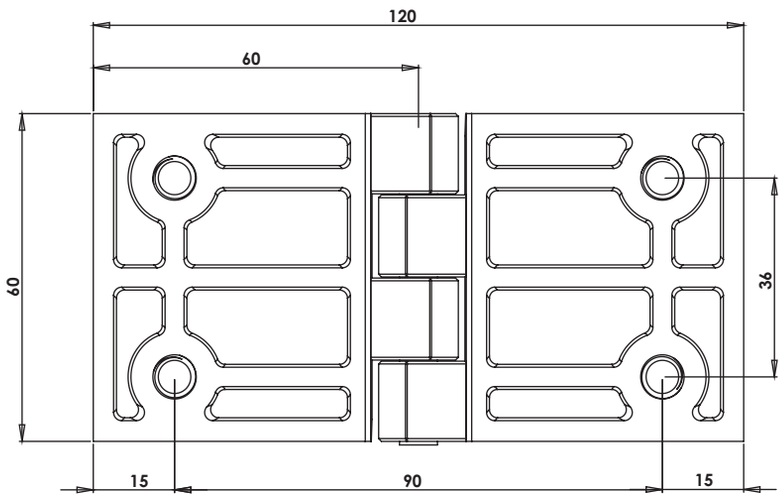

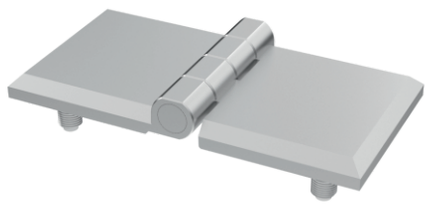

400Kg.

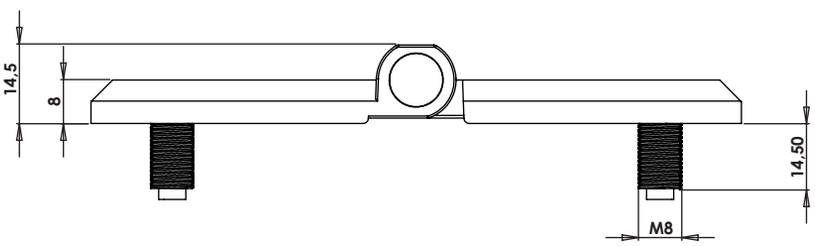

MY60120.1.5.1

YAPRAK MENTEŞE (60*120mm-Boyalı-Civatalı)
LEAF HINGE (60*120mm-Black Coated-With Bolt)

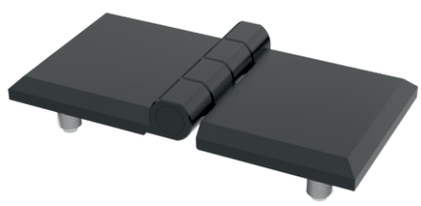

400Kg.

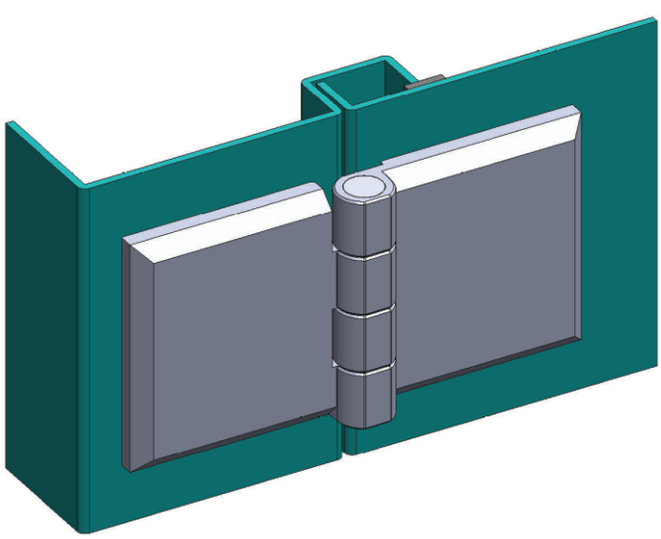

Kullanım Alanları

* Elektrik Panoları
* Makine Kapakları

Malzeme

* Gövde: Zamak
  DIN-EN 1774-ZnAl4Cu1
* Pim :Çelik St 37
* Civata: Çelik St 37
* 2: Kaplama: Krom
  5: Kaplama: Boyalı
* Menteşe Dönme Açısı: 180 '

Applications

* Enclosures
* Machinery Covers

Material

* Body: Zamak
  DIN-EN 1774-ZnAl4Cu1
* Pin : Steel St 37
* Screw: Steel St 37
* 2: Finish: Chrome
  5: Finish: Black Coated
* Hinge Rotation Angle: 180 '

MY6076.1.2.6

YAPRAK MENTEŞE (60*76mm-Krom Kapl.-Delikli)
LEAF HINGE (60*76mm-Chrome Plated-Hole)

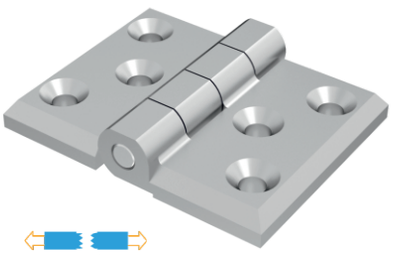

400Kg.

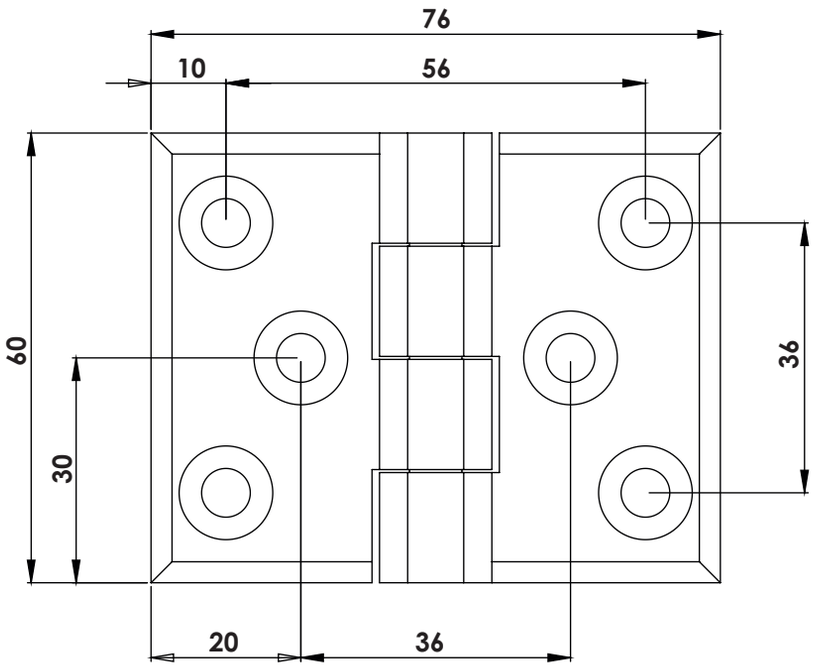

MY6076.1.5.6

YAPRAK MENTEŞE (60*76mm-Boyalı-Delikli)
LEAF HINGE (60*76mm-Black Coated-Hole)

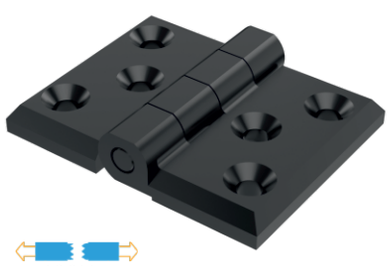

400Kg.

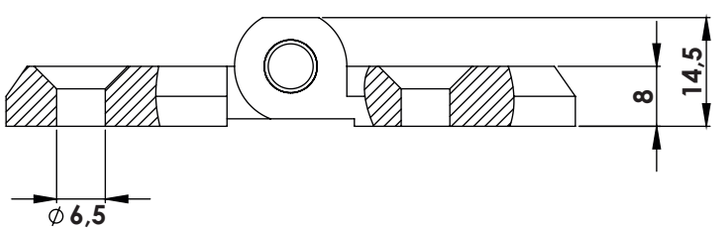

Kullanım Alanları

* Elektrik Panoları
* Makine Kapakları

Malzeme

* 1: Gövde: Zamak
  DIN-EN 1774-ZnAl4Cu1
* Pim :Çelik St 37
* 2: Kaplama: Krom
  5: Kaplama: Boyalı
* Menteşe Dönme Açısı: 180 '

Applications

* Enclosures
* Machinery Covers

Material

* 1: Body : Zamak
  DIN-EN 1774-ZnAl4Cu1
* Pin : Steel St 37
* 2: Finish: Chrome
  5: Finish: Black Coated
* Hinge Rotation Angle: 180 '

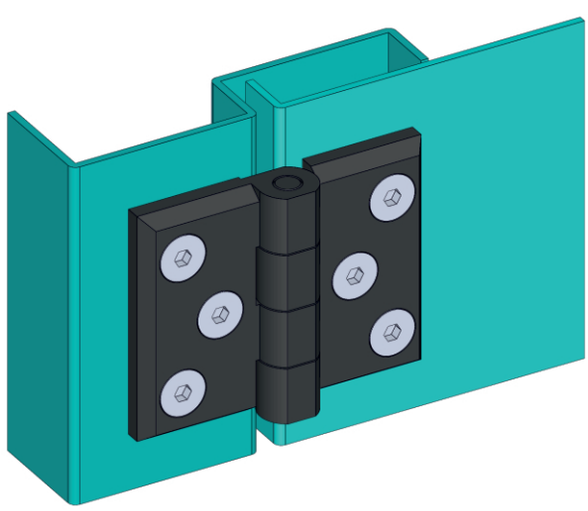

MYT5050.1.2.4

TORKLU MENTEŞE (50*50mm - Krom Kaplama)

TORQUE HINGE (50*50mm-Chrome Plated)

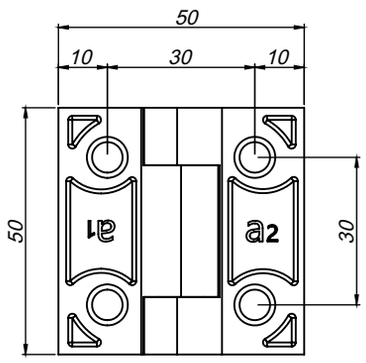

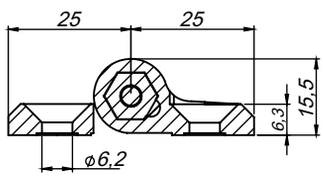





Kapı Uzunluğu (L) / Door length (L) = ... m

Kapı Kütlesi (m) / Door mass (m) = ... kg

Yer Çekimi (g) / Gravity (g) = 9,81 m/s²

Menteşe Torku (M) / Torque hinge (M) = 6,5 Nm

Toplam Tork (M ges.) / Total torque (M ges.) = M ges.

Toplam Tork / Total Torgue M ges.= L / 2 x m x g

Menteşe Sayısı (n) / Number of hinges (n) $n = \left(\frac{M\ ges.}{M}\right)$

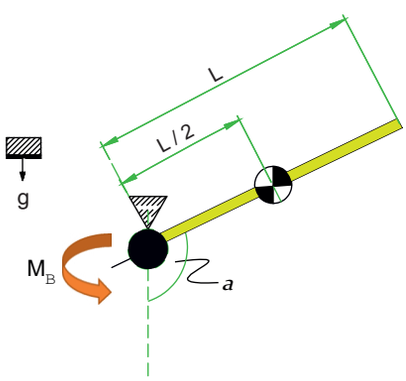

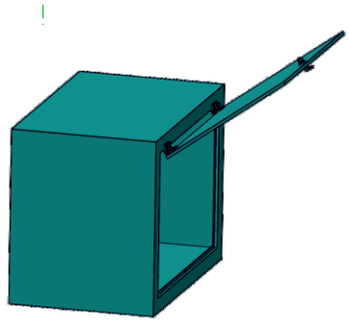

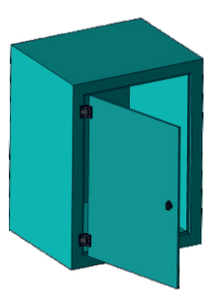

MYT5050.1.5.4

TORKLU MENTEŞE (50*50mm - Boyalı)

TORQUE HINGE (50*50mm-Black Coated)





Kullanım Alanları

* Jeneratör Kabinleri
* Kompresör Kabinleri
* Elektrik Panoları
* Makine Kapakları

Malzeme

* Gövde: Zamak
  DIN-EN 1774-ZnAl4Cu1
* Pim :Çelik

Applications

* Generator Cabinets
* Compressor Cabinets
* Enclosures
* Machinery Covers

Material

* Body: Zinc
  DIN-EN 1774-ZnAl4Cu1
* Pin : Steel

MYT6060.1.2.4

TORKLU MENTEŞE (60*60mm - Krom Kaplama)
TORQUE HINGE (60*60mm-Chrome Plated)



600Kg.

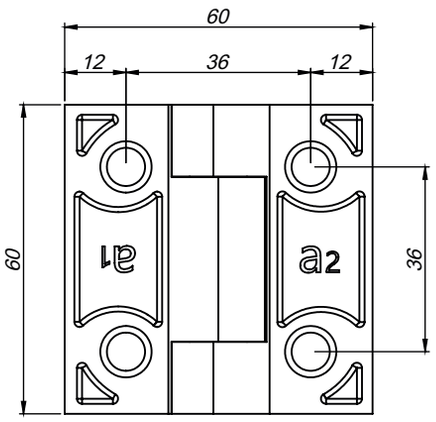

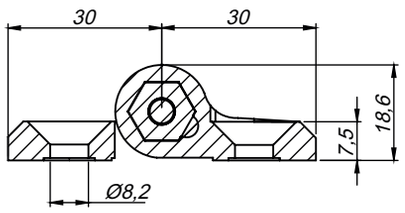

MYT6060.1.5.4

TORKLU MENTEŞE (60*60mm - Boyalı)
TORQUE HINGE (60*60mm-Black Coated)



600Kg.

Kapı Uzunluğu (L) / Door length (L) = ... m

Kapı Kütlesi (m) / Door mass (m) = ... kg

Yer Çekimi (g) / Gravity (g) = 9,81 m/s^2

Menteşe Torku (M) / Torque hinge (M) = 9,5 Nm

Toplam Tork (M ges.) / Total torque (M ges.) = M ges.

Toplam Tork / Total Torgue $M\ ges. = L / 2 \times m \times g$

Menteşe Sayısı (n) / Number of hinges (n) $n = \left(\frac{M\ ges.}{M}\right)$

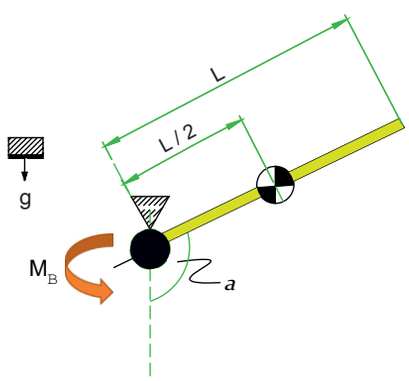

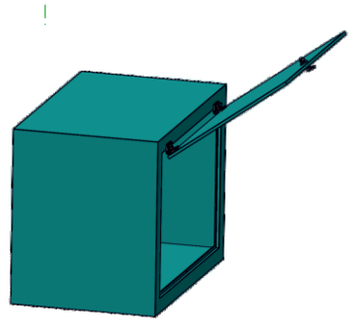

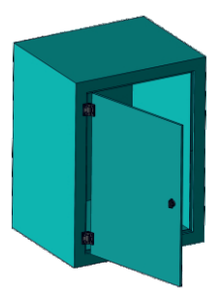

Kullanım Alanları
* Jeneratör Kabinleri
* Kompresör Kabinleri
* Elektrik Panoları
* Makine Kapakları

Malzeme
* Gövde: Zamak
  DIN-EN 1774-ZnAl4Cu1
* Pim :Çelik

Applications
* Generator Cabinets
* Compressor Cabinets
* Enclosures
* Machinery Covers

Material
* Body: Zinc
  DIN-EN 1774-ZnAl4Cu1
* Pin : Steel

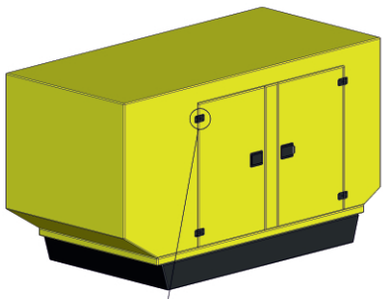

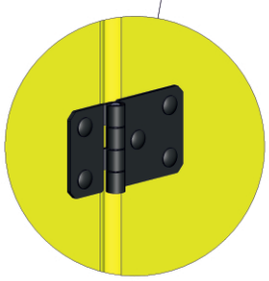

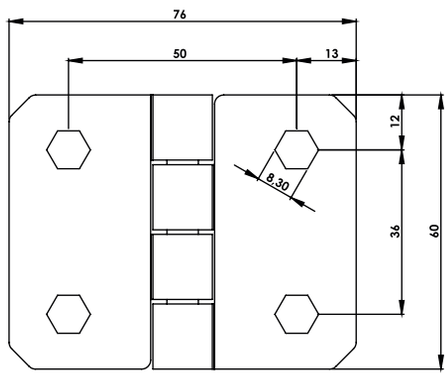

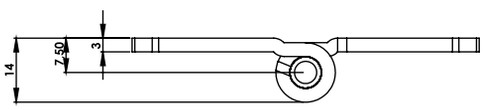

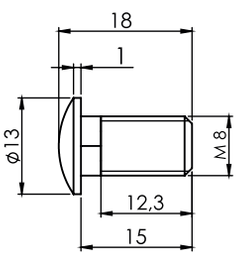

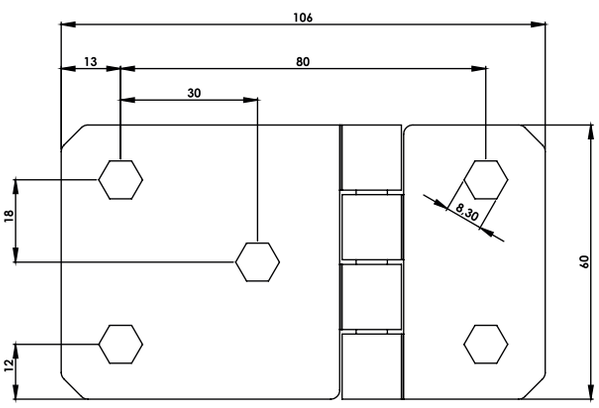

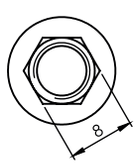

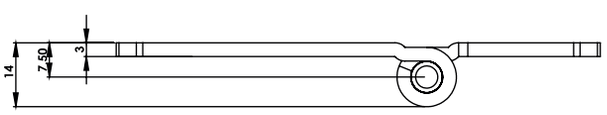

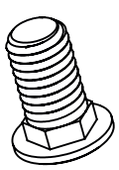

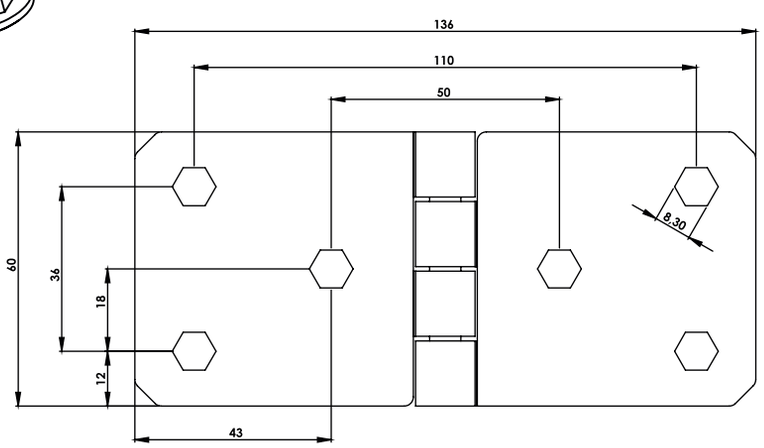

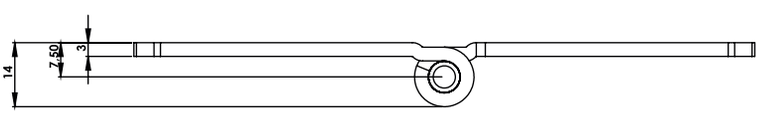

MY6076.2.5.4

SAC YAPRAK MENTEŞE (60*76mm - Boyalı)

STEEL LEAF HINGE (60*76mm-Black Coated)



550Kg.

MY60106.2.5.5

SAC YAPRAK MENTEŞE (60*106mm - Boyalı)

STEEL LEAF HINGE (60*106mm-Black Coated)



550Kg.

MY60136.2.5.6

SAC YAPRAK MENTEŞE (60*136mm - Boyalı)

STEEL LEAF HINGE (60*136mm-Black Coated)



550Kg.

Kullanım Alanları

* Jeneratör Kabinleri
* Kompresör Kabinleri
* Elektrik Panoları
* Makine Kapakları

Malzeme

* Gövde: St 37 Çelik Levha
* Pim :Paslanmaz Çelik (AISI 304)
* 5: Kaplama: Siyah Boyalı

Applications

* Generator Cabinets
* Compressor Cabinets
* Enclosures
* Machinery Covers

Material

* Body: Steel St 37
* Pin : Stainless Steel (AISI 304)
* 5: Finish: Black Coated

MY6060.2.1.4

YAPRAK MENTEŞE (60*60mm-Çinko Kap.-Delikli)
LEAF HINGE (60*60mm-Zinc Plated-Hole)



600Kg.

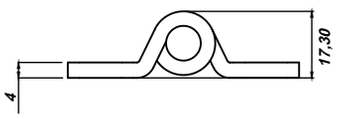

MY6060.2.5.4

YAPRAK MENTEŞE (60*60mm-Boyalı-Delikli)
LEAF HINGE (60*60mm-Black Coated-Hole)



600Kg.

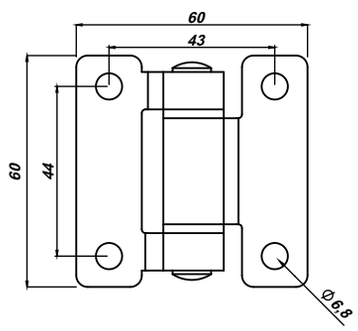

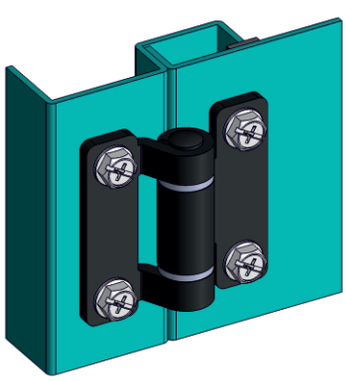

Kullanım Alanları
* Jeneratör Kabinleri
* Kompresör Kabinleri
* Elektrik Panoları
* Makine Kapakları

Malzeme
* Gövde: St 37 Çelik Levha
* Pim :Paslanmaz Çelik (AISI 304)
* Kaplama: 1=Çinko Kaplama
  5=Boyalı

Applications
* Generator Cabinets
* Compressor Cabinets
* Enclosures
* Machinery Covers

Material
* Body: Steel St 37
* Pin : Stainless Steel (AISI 304)
* Finish: 1=Zinc Plated
  5=Black Coated

MY60135.2.1.4

YAPRAK MENTEŞE (60*135mm-Çinko Kapl.-Delikli)

LEAF HINGE (60*135mm-Zinc Plated-Hole)

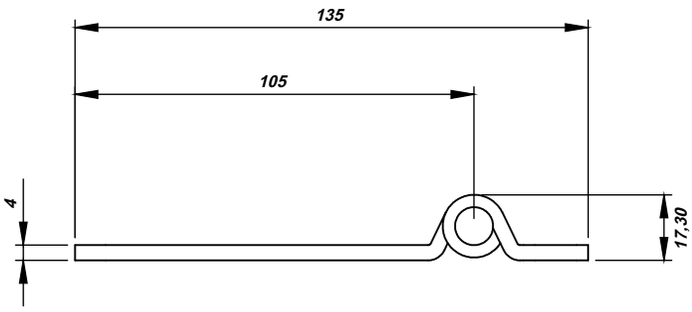

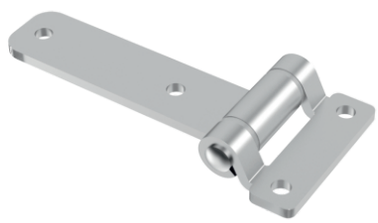



600Kg.

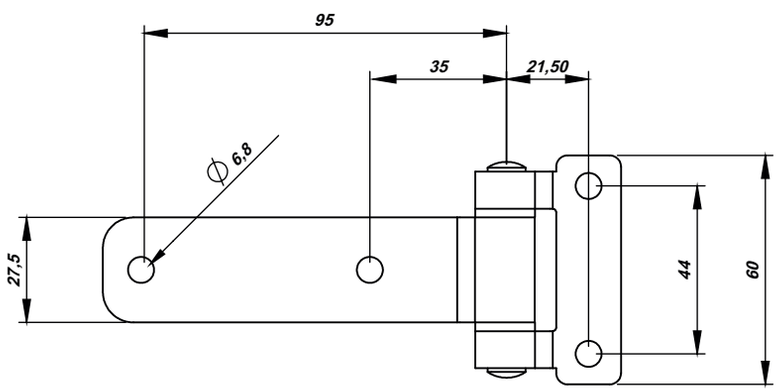

MY60135.2.5.4

YAPRAK MENTEŞE (60*135mm-Boyalı-Delikli)

LEAF HINGE (60*135mm-Black Coated-Hole)





600Kg.

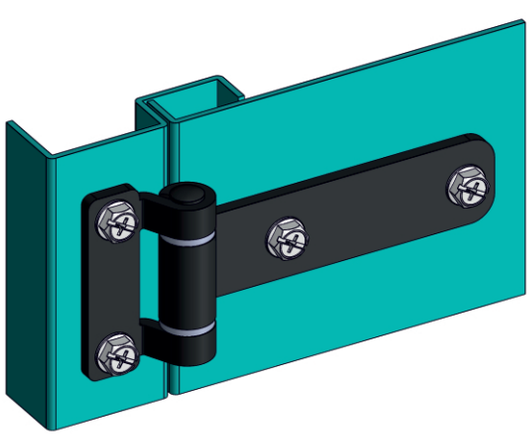

Kullanım Alanları

* Jeneratör Kabinleri
* Kompresör Kabinleri
* Elektrik Panoları
* Makine Kapakları

Malzeme

* Gövde: St 37 Çelik Levha
* Pim :Paslanmaz Çelik (AISI 304)
* Kaplama: 1=Çinko Kaplama
  5=Boyalı

Applications

* Generator Cabinets
* Compressor Cabinets
* Enclosures
* Machinery Covers

Material

* Body: Steel St 37
* Pin : Stainless Steel (AISI 304)
* Finish: 1=Zinc Plated
  5=Black Coated

MK20.5.V1.22

PANO KAPAK MENTEŞESİ (Boyalı-Civatalı-h:22mm)
HINGE FOR ENCLOSURE COVER (Black Coated-With Bolt-h:22mm)



300Kg.

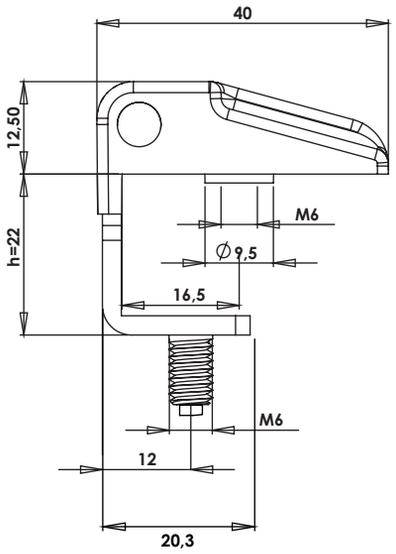

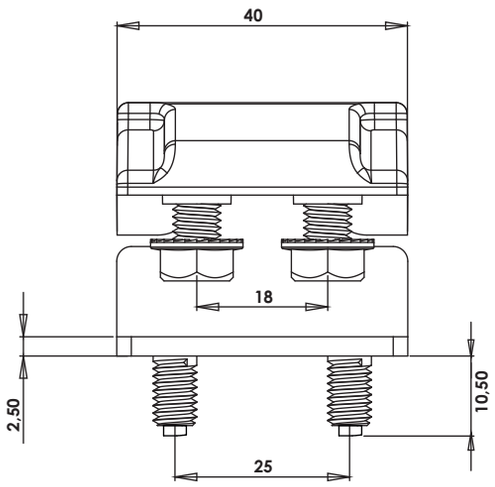

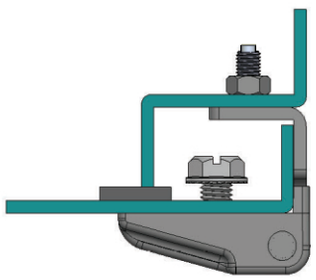

MK20.5.V2.22

PANO KAPAK MENTEŞESİ (Boyalı-Delikli-h:22mm)
HINGE FOR ENCLOSURE COVER (Black Coated-Hole-h:22mm)



300Kg.

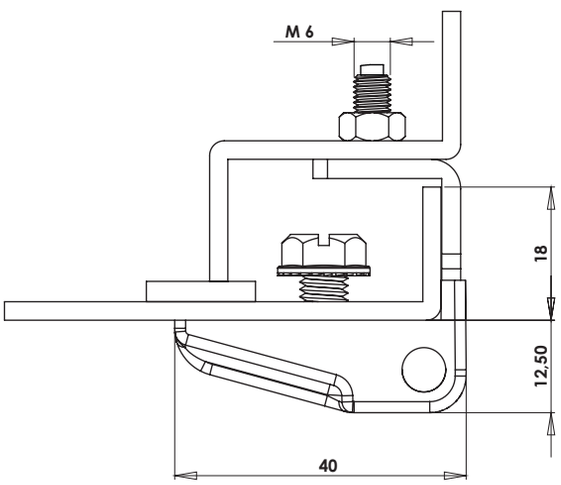

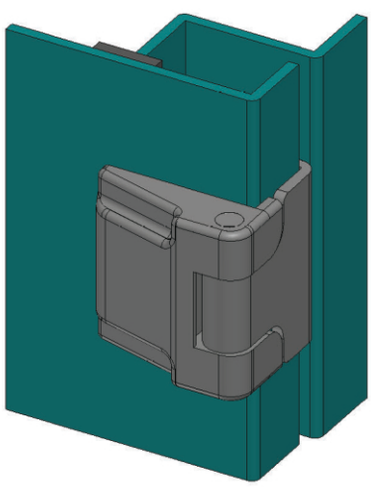

Kullanım Alanları
* Elektrik Panoları
* Makine Kapakları

Malzeme
* Gövde: Zamak
  DIN-EN 1774-ZnAl4Cu1
* Kenar Parça :Çelik St 37
* Pim: Paslanmaz
* Civata: Çelik St 37
* 5: Kaplama: Boyalı
* Menteşe Dönme Açısı: 180 '

Applications
* Enclosures
* Machinery Covers

Material
* Body: Zamak
  DIN-EN 1774-ZnAl4Cu1
* Welding Part : Steel St 37
* Pin : Stainless Steel
* Screw: Steel St 37
* 5: Finish: Black Coated
* Hinge Rotation Angle: 180 '

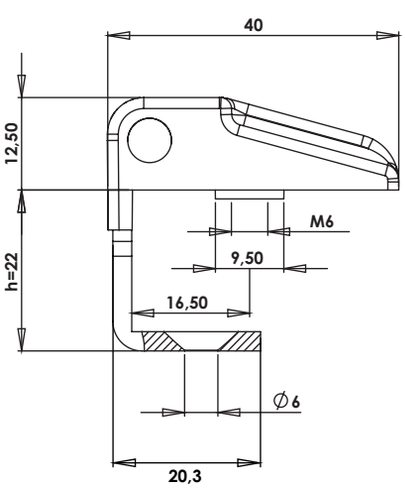

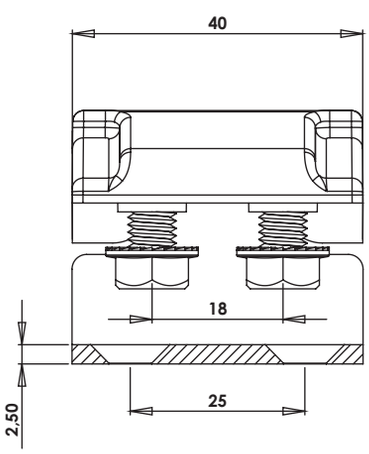

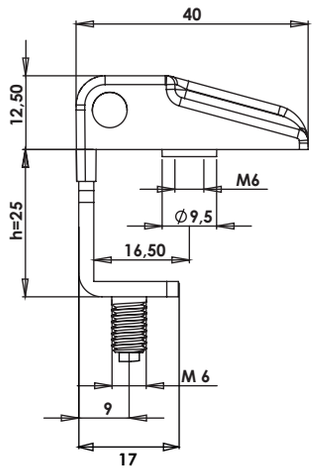

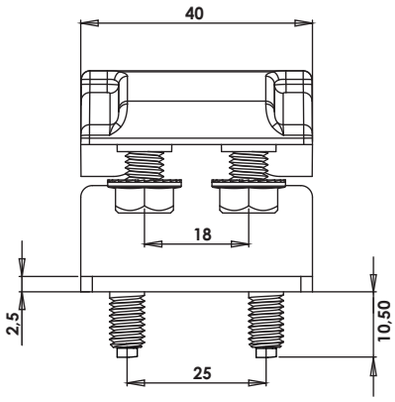

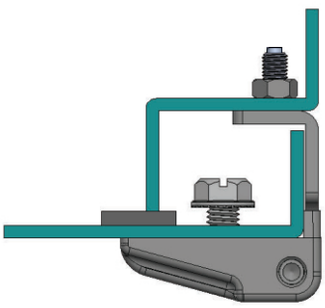

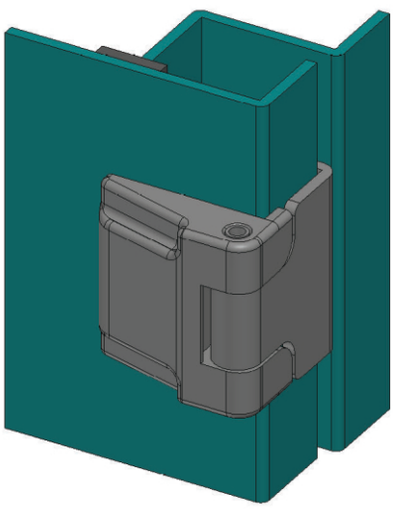

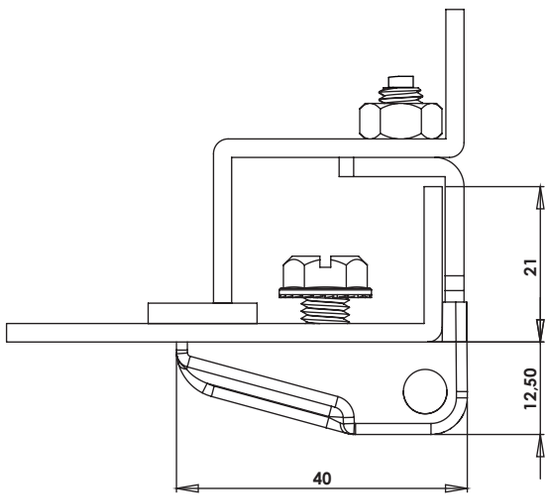

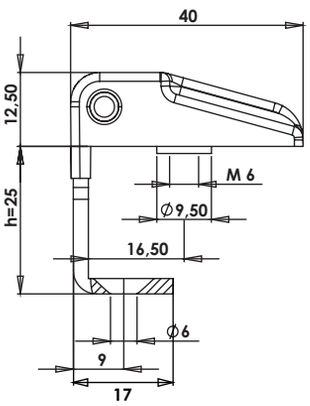

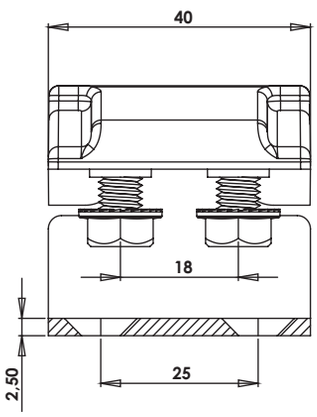

MK20.5.V1.25

PANO KAPAK MENTEŞESİ (Boyalı-Civatalı-h:25mm)

HINGE FOR ENCLOSURE COVER (Black Coated-With Bolt-h:25mm)



300Kg.

MK20.5.V2.25

PANO KAPAK MENTEŞESİ (Boyalı-Delikli-h:25mm)

HINGE FOR ENCLOSURE COVER (Black Coated-Hole-h:25mm)



300Kg.

Kullanım Alanları

* Elektrik Panoları
* Makine Kapakları

Malzeme

* Gövde: Zamak
  DIN-EN 1774-ZnAl4Cu1
* Kenar Parça :Çelik St 37
* Pim: Paslanmaz
* Civata: Çelik St 37
* 5: Kaplama: Boyalı
* Menteşe Dönme Açısı: 180 '

Applications

* Enclosures
* Machinery Covers

Material

* Body: Zamak
  DIN-EN 1774-ZnAl4Cu1
* Welding Part : Steel St 37
* Pin : Stainless Steel
* Screw: Steel St 37
* 5: Finish: Black Coated
* Hinge Rotation Angle: 180 '

MK21.5.V1.22

PANO KAPAK MENTEŞESİ (Boyalı-Civatalı-h:22mm)
HINGE FOR ENCLOSURE COVER (Black Coated-With Bolt-h:22mm)



300Kg.

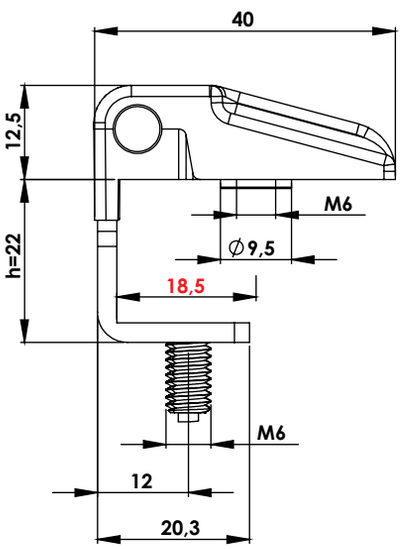

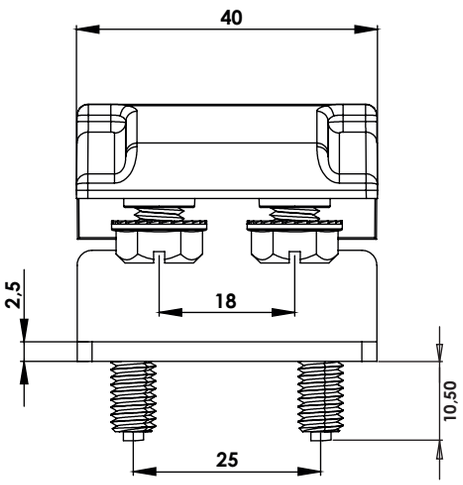

MK21.5.V2.22

PANO KAPAK MENTEŞESİ (Boyalı-Delikli-h:22mm)
HINGE FOR ENCLOSURE COVER (Black Coated-Hole-h:22mm)



300Kg.

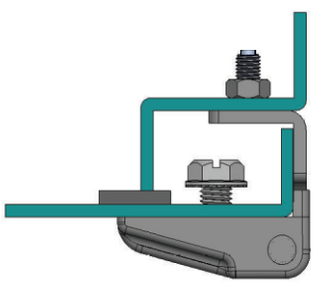

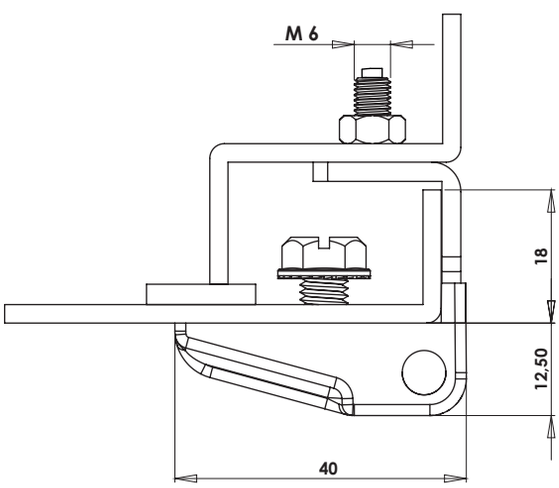

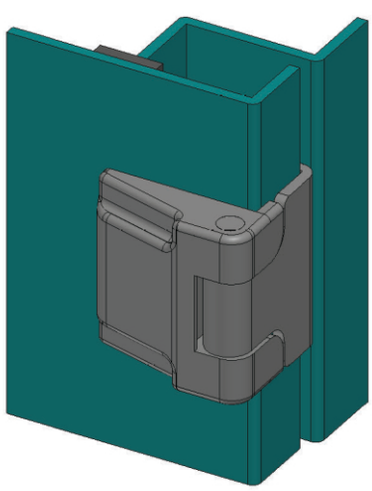

Kullanım Alanları
* Elektrik Panoları
* Makine Kapakları

Malzeme
* Gövde: Zamak
  DIN-EN 1774-ZnAl4Cu1
* Kenar Parça :Çelik St 37
* Pim: Paslanmaz
* Civata: Çelik St 37
* 5: Kaplama: Boyalı
* Menteşe Dönme Açısı: 180 '

Applications
* Enclosures
* Machinery Covers

Material
* Body: Zamak
  DIN-EN 1774-ZnAl4Cu1
* Welding Part : Steel St 37
* Pin : Stainless Steel
* Screw: Steel St 37
* 5: Finish: Black Coated
* Hinge Rotation Angle: 180 '

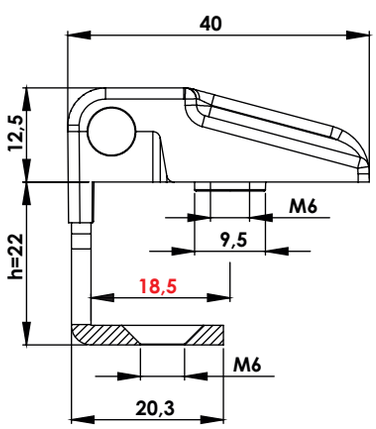

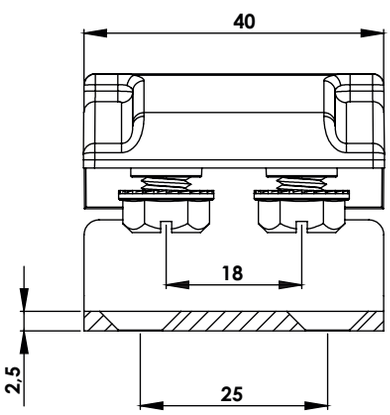

MK21.5.V1.25

PANO KAPAK MENTEŞESİ (Boyalı-Civatalı-h:25mm)

HINGE FOR ENCLOSURE COVER (Black Coated-With Bolt-h:25mm)



300Kg.

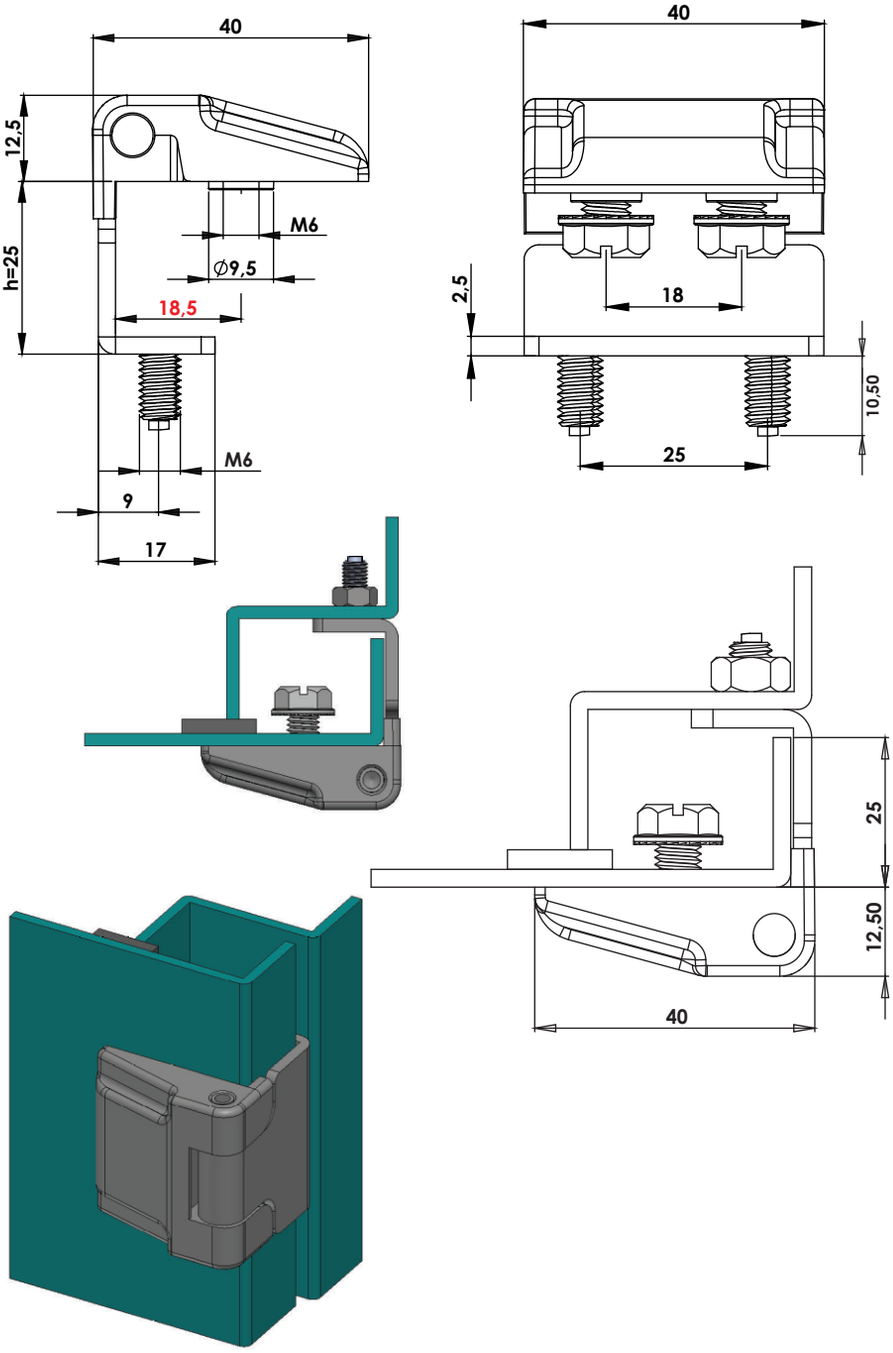

MK21.5.V2.25

PANO KAPAK MENTEŞESİ (Boyalı-Delikli-h:25mm)

HINGE FOR ENCLOSURE COVER (Black Coated-Hole-h:25mm)



300Kg.

Kullanım Alanları

* Elektrik Panoları
* Makine Kapakları

Malzeme

* Gövde: Zamak
  DIN-EN 1774-ZnAl4Cu1
* Kenar Parça :Çelik St 37
* Pim: Paslanmaz
* Civata: Çelik St 37
* 5: Kaplama: Boyalı
* Menteşe Dönme Açısı: 180 '

Applications

* Enclosures
* Machinery Covers

Material

* Body: Zamak
  DIN-EN 1774-ZnAl4Cu1
* Welding Part : Steel St 37
* Pin : Stainless Steel
* Screw: Steel St 37
* 5: Finish: Black Coated
* Hinge Rotation Angle: 180 '

MK30.5.V2.25

PANO KAPAK MENTEŞESİ (Boyalı-Delikli-h:25mm)

HINGE FOR ENCLOSURE COVER (Black Coated-With Hole-h:25mm)



350Kg.

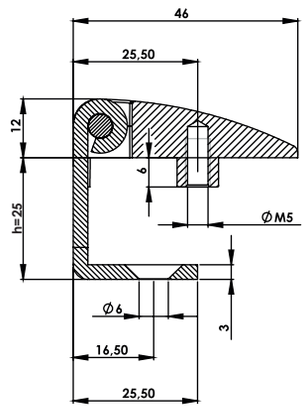

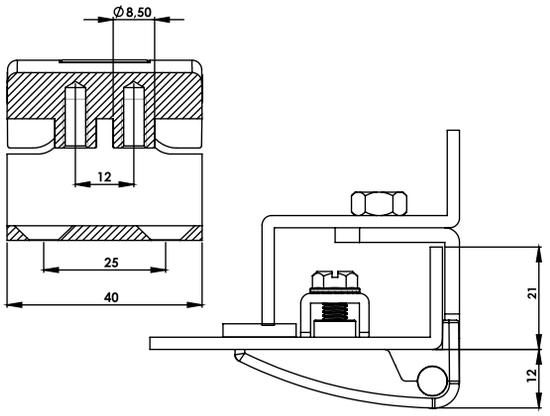

MK30.9.V2.25

PANO KAPAK MENTEŞESİ (Boyalı-Delikli-h:25mm)

HINGE FOR ENCLOSURE COVER (Turquoise Blue Coated - With Hole-h:25mm)

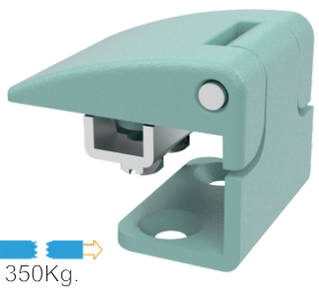

350Kg.

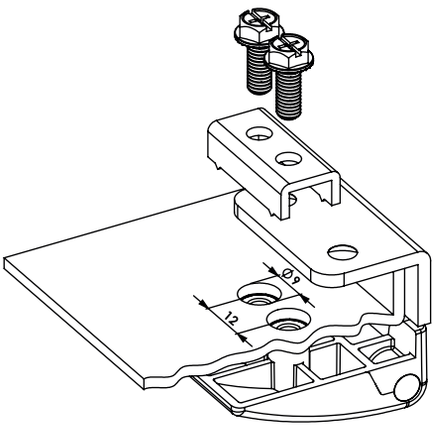

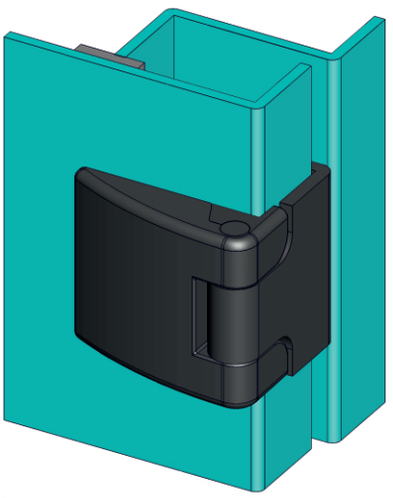

MK02.5.V1.20

PANO KAPAK MENTEŞESİ (Boyalı-Civatalı-h:20mm)

ENCLOSURE COVER HINGE (Black Coated-With Bolt-h:20mm)



200Kg.

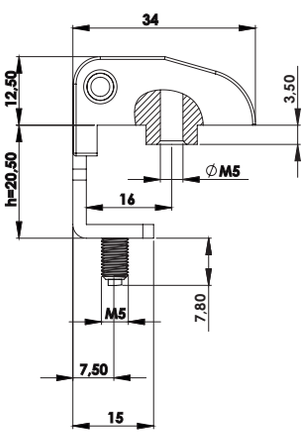

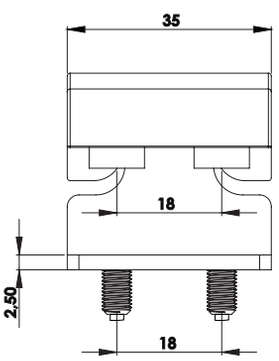

Kullanım Alanları

* Elektrik Panoları
* Makine Kapakları

Malzeme

* Gövde: Zamak
  DIN-EN 1774-ZnAl4Cu1
* Kenar Parça :Çelik St 37
* Pim: Paslanmaz
* Civata: Çelik St 37
* 5: Kaplama: Boyalı
* 9: Kaplama: Turquaz Renk Boyalı
* Menteşe Dönme Açısı: 180 '

Applications

* Enclosures
* Machinery Covers

Material

* Body: Zamak
  DIN-EN 1774-ZnAl4Cu1
* Welding Part : Steel St 37
* Pin : Stainless Steel
* Screw: Steel St 37
* 5: Finish: Black Coated
* 9: Finish: Turquoise Blue Coated
* Hinge Rotation Angle: 180 '

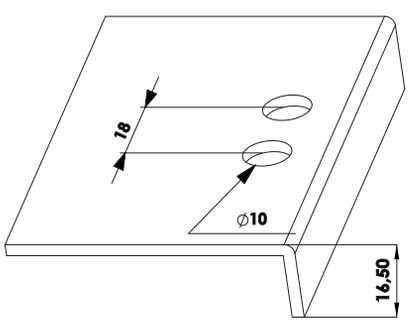

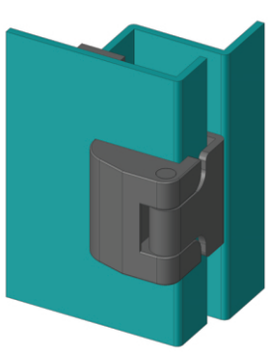

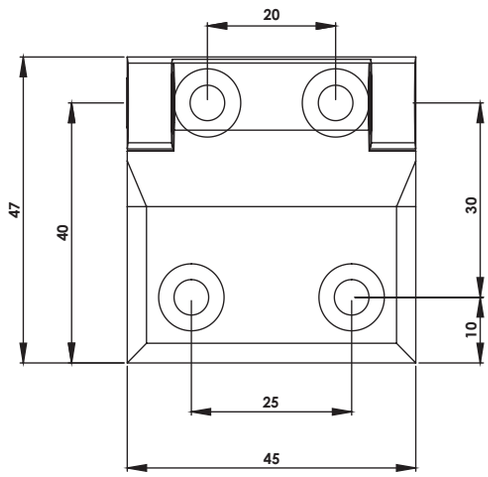

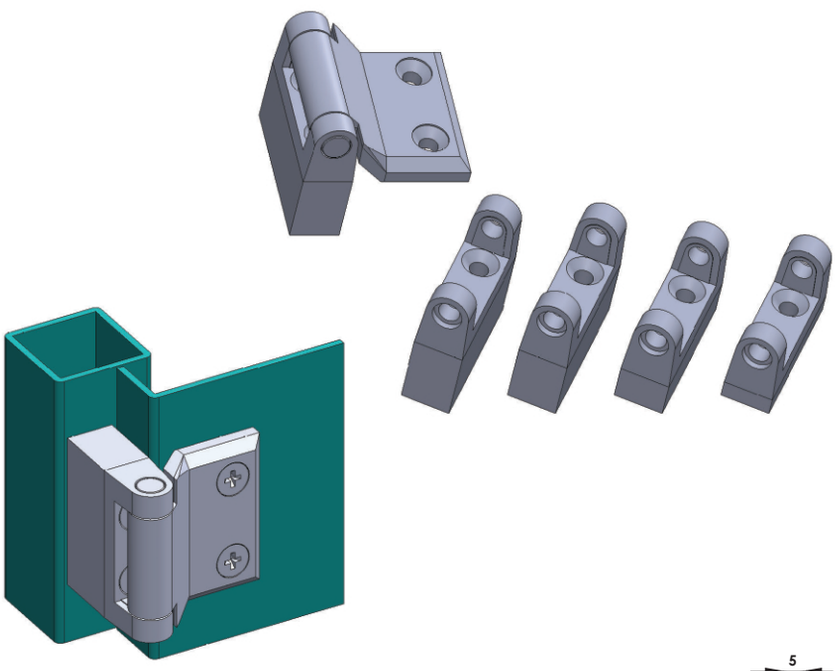

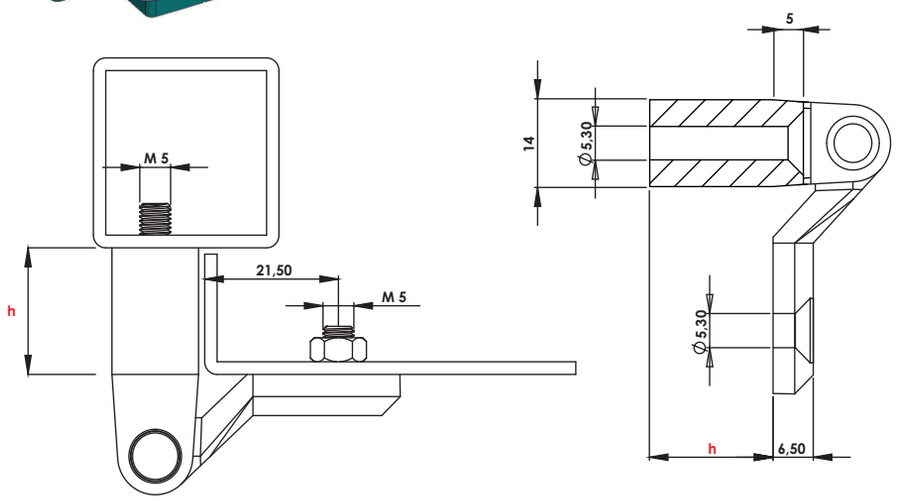

Grup Kodu	Malzeme	Yüzey Kaplama	Yükseklik
Group Code	Material	Finish	Height
MK10	.1	.2	.h
		.5	
	1: Zamak	2: Krom / Chrome	h:0-3-5-7-10-17-20-25mm
		5: S. Boyalı / Black Coated	

MK10.1.2.h

PANO KAPAK MENTEŞESİ (Zamak-Krom Kapl.-h:0-3-5-7-10-17-20-25mm)

HINGE FOR ENCLOSURE COVER (Zamak-Chrome Plated-h:0-3-5-7-10-17-20-25mm)

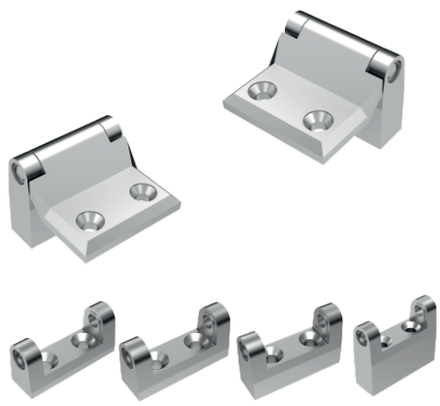

150Kg.

MK10.1.5.h

PANO KAPAK MENTEŞESİ (Zamak-Boyalı-h:0-3-5-7-10-17-20-25mm)

HINGE FOR ENCLOSURE COVER (Zamak-Black Coated-h:0-3-5-7-10-17-20-25mm)



150Kg.

Kullanım Alanları

* Elektrik Panoları
* Makine Kapakları

Malzeme

* Gövde: Zamak
  DIN-EN 1774-ZnAl4Cu1
* Pim (P):Çelik St 37
* 2: Kaplama: Krom
  5: Kaplama: Boyalı
* Menteşe Dönme Açısı: 180 '

Applications

* Enclosures
* Machinery Covers

Material

* Body: Zamak
  DIN-EN 1774-ZnAl4Cu1
* Pin (P): Steel St 37
* 2: Finish: Chrome
  5: Finish: Black Coated
*Hinge Rotation Angle: 180 '

MK16.1.2.V2.h

PANO KAPAK MENTEŞESİ (Zamak-Krom Kapl.-h:0-3-5-7-10-17-20-25mm)

HINGE FOR ENCLOSURE COVER (Zamak-Chrome Plated-h:0-3-5-7-10-17-20-25mm)

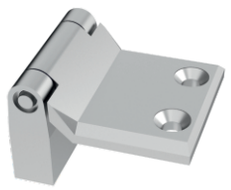



150Kg.

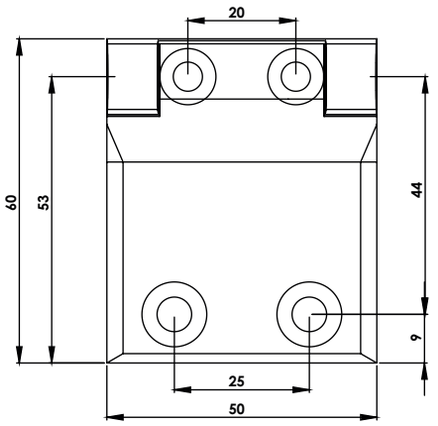

MK16.1.5.V2.h

PANO KAPAK MENTEŞESİ (Zamak-Boyalı-h:0-3-5-7-10-17-20-25mm)

HINGE FOR ENCLOSURE COVER (Zamak-Black Coated-h:0-3-5-7-10-17-20-25mm)

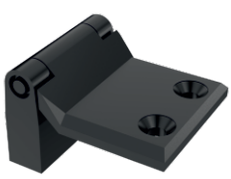



150Kg.

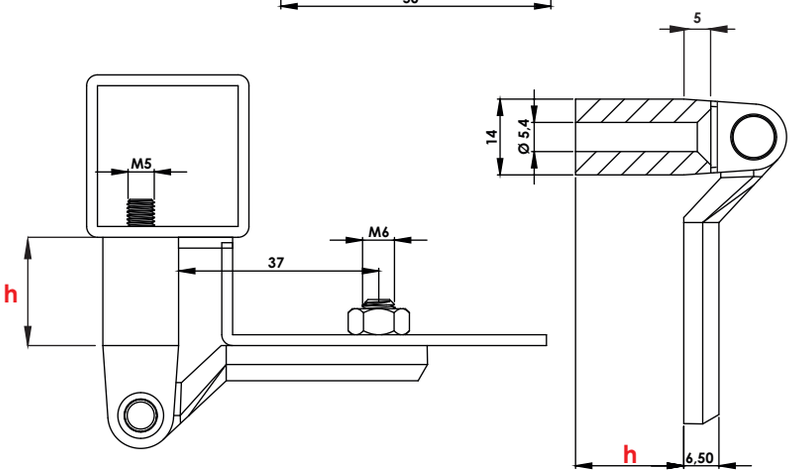

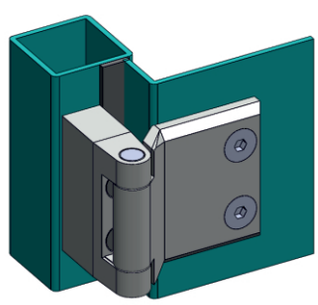

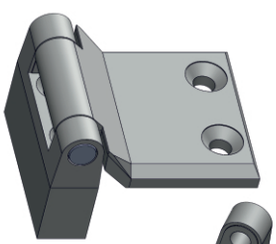

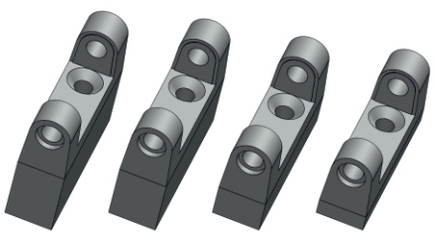

Kullanım Alanları

* Elektrik Panoları
* Makine Kapakları

Malzeme

* Gövde: Zamak
  DIN-EN 1774-ZnAl4Cu1
* Pim (P):Çelik St 37
* 2: Kaplama: Krom
  5: Kaplama: Boyalı
* Menteşe Dönme Açısı: 180 '

Applications

* Enclosures
* Machinery Covers

Material

* Body: Zamak
  DIN-EN 1774-ZnAl4Cu1
* Pin (P): Steel St 37
* 2: Finish: Chrome
  5: Finish: Black Coated
* Hinge Rotation Angle: 180 '

Grup Kodu	Malzeme	Yüzey Kaplama	Versiyon	Yükseklik
Group Code	Material	Finish	Version	Height
MK16	.1	.2	.V2	.h
		.5		
	1: Zamak	2: Krom / Chrome	V2: Delikli / Hole	h:0-3-5-7-10-17-20-25mm
		5: S. Boyalı / Black Coated		

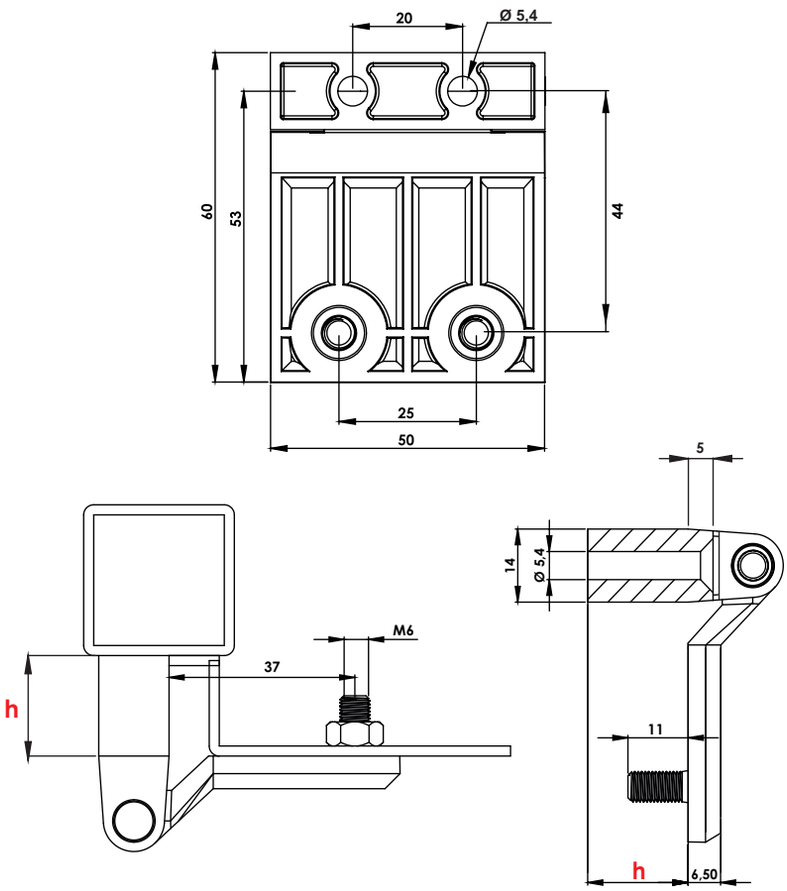

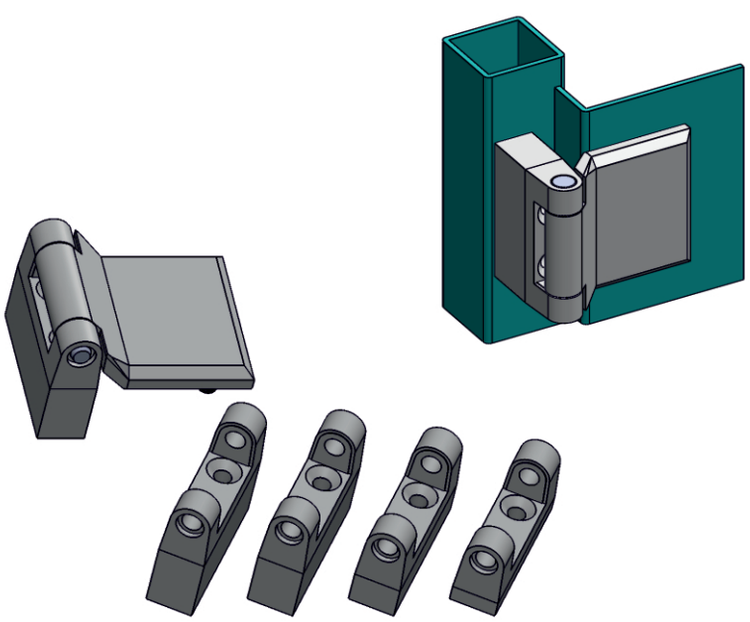

Grup Kodu	Malzeme	Yüzey Kaplama	Versiyon	Yükseklik
Group Code	Material	Finish	Version	Height
MK16	.1	.2	.V1	.h
		.5		
	1: Zamak	2: Krom / Chrome	V1: Civatalı / With Bolt	h:0-3-5-7-10-17-20-25mm
		5: S. Boyalı / Black Coated		

MK16.1.2.V1.h

PANO KAPAK MENTEŞESİ (Zamak-Krom Kapl.-h:0-3-5-7-10-17-20-25mm)

HINGE FOR ENCLOSURE COVER (Zamak-Chrome Plated-h:0-3-5-7-10-17-20-25mm)

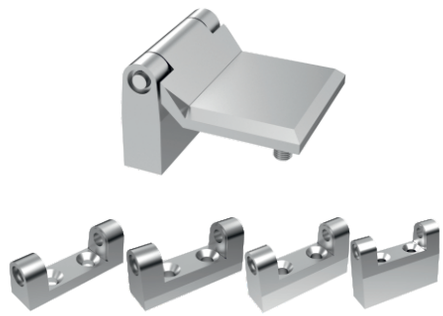

150Kg.

MK16.1.5.V1.h

PANO KAPAK MENTEŞESİ (Zamak-Boyalı-h:0-3-5-7-10-17-20-25mm)

HINGE FOR ENCLOSURE COVER (Zamak-Black Coated-h:0-3-5-7-10-17-20-25mm)

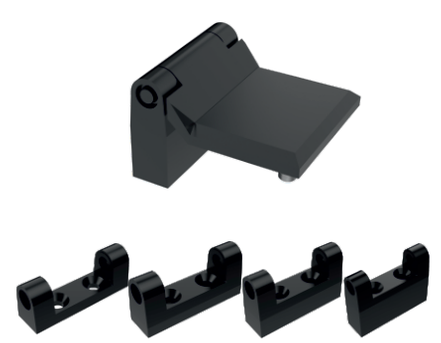

150Kg.

Kullanım Alanları

* Elektrik Panoları
* Makine Kapakları

Malzeme

* Gövde: Zamak
  DIN-EN 1774-ZnAl4Cu1
* Pim (P):Çelik St 37
* Civata: Çelik St 37
* 2: Kaplama: Krom
  5: Kaplama: Boyalı
* Menteşe Dönme Açısı: 180 '

Applications

* Enclosures
* Machinery Covers

Material

* Body: Zamak
  DIN-EN 1774-ZnAl4Cu1
* Pin (P): Steel St 37
* Screw: Steel St 37
* 2: Finish: Chrome
  5: Finish: Black Coated
*Hinge Rotation Angle: 180 '

MK43.1.2

PANO KAPAK MENTEŞESİ (Zamak - Krom Kapl.)
HINGE FOR ENCLOSURE COVER (Zamak - Chrome Plated)



250Kg.

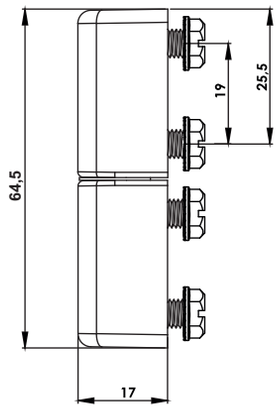

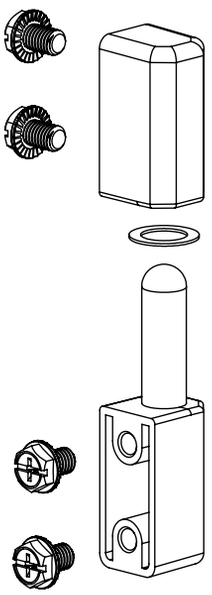

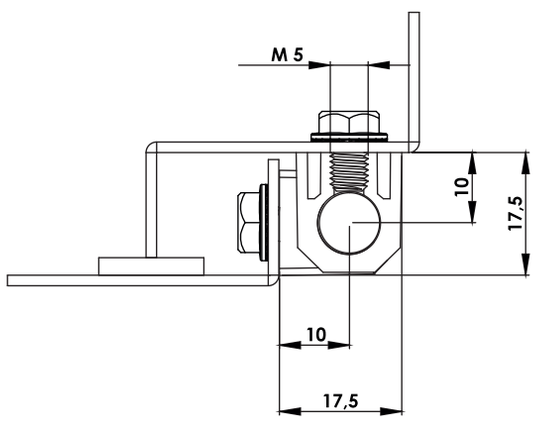

MK43.1.5

PANO KAPAK MENTEŞESİ (Zamak - Boyalı)
HINGE FOR ENCLOSURE COVER (Zamak - Black Coated)

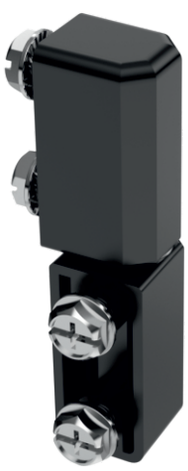

250Kg.

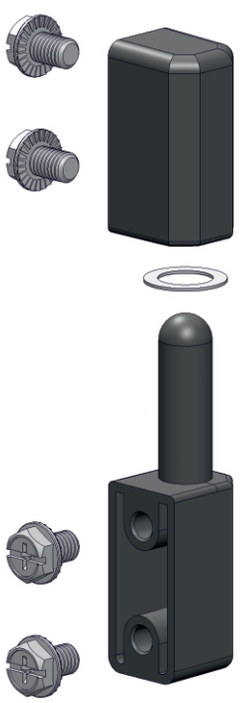

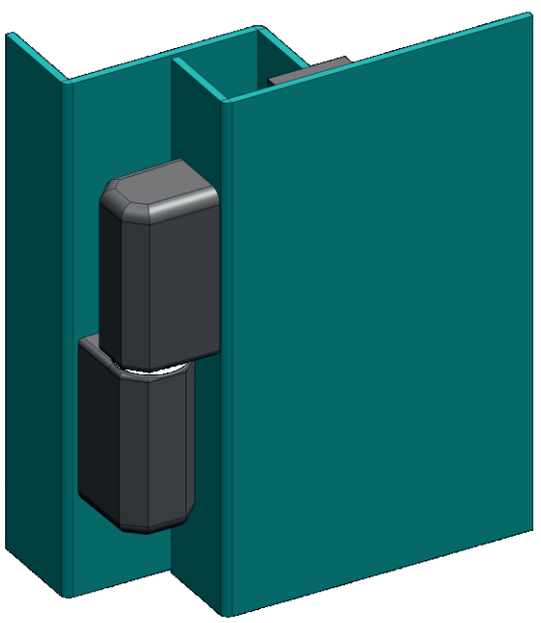

Kullanım Alanları

* Elektrik Panoları
* Makina Kapakları

Malzeme

* Gövde: Zamak
  DIN-EN 1774-ZnAl4Cu1
* 2 : Kaplama : Krom
  5 : Kaplama : Boyalı
* Menteşe Dönme Açısı: 180 '

Applications

* Enclosures
* Machinery Covers

Material

* Body: Zamak
  DIN-EN 1774-ZnAl4Cu1
* 2 : Finish : Chrome
  5 : Finish : Black Coated
* Hinge Rotation Angle: 180 '

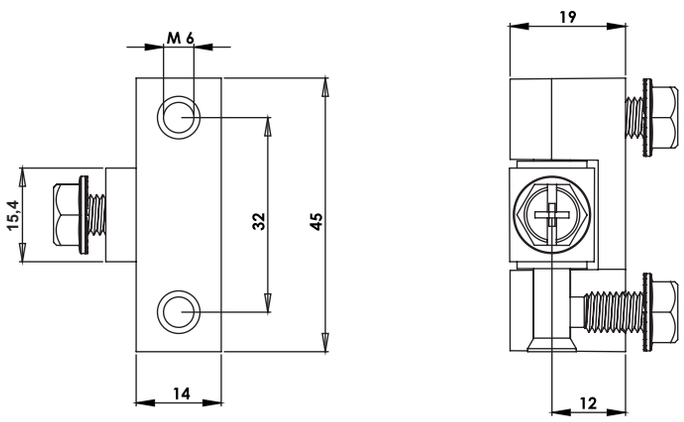

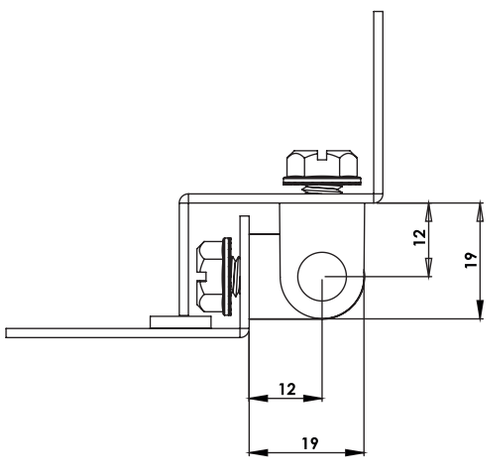

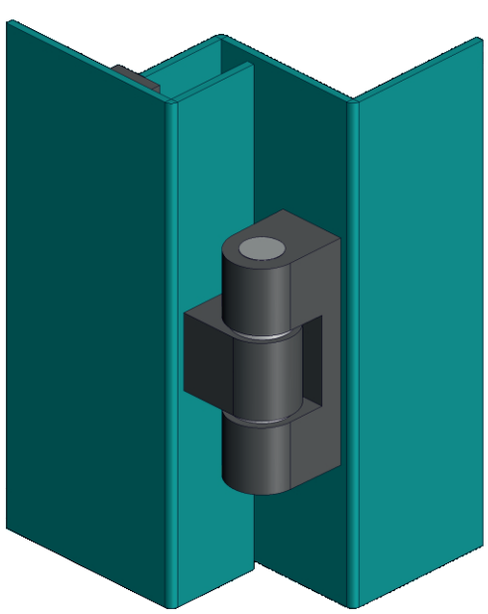

MK63.1.2

PANO KAPAK MENTEŞESİ (Zamak - Krom Kapl.)

HINGE FOR ENCLOSURE COVER (Zamak - Chrome Plated)



350Kg.

MK63.1.5

PANO KAPAK MENTEŞESİ (Zamak - Boyalı)

HINGE FOR ENCLOSURE COVER (Zamak - Black Coated)



350Kg.

Kullanım Alanları

* Elektrik Panoları
* Makina Kapakları

Malzeme

* Gövde: Zamak
  DIN-EN 1774-ZnAl4Cu1
* Pim: St 37 Çelik
* Yatak: Delrin
* 2 : Kaplama : Krom
  5 : Kaplama : Boyalı
* Menteşe Dönme Açısı: 180 '

Applications

* Enclosures
* Machinery Covers

Material

* Body: Zamak
  DIN-EN 1774-ZnAl4Cu1
* Pin: St 37 Steel
* Bearing: Delrin
* 2 : Finish : Chrome
  5 : Finish : Black Coated
* Hinge Rotation Angle: 180 '

MP01.0.6.180

10mm PANO MENTEŞESİ (Kaplamasız)
10mm ENCLOSURE HINGE (Uncoated)



200Kg.

MP01.2.6.180

10mm PANO MENTEŞESİ (Nikel Kaplamalı)
10mm ENCLOSURE HINGE (Nickel Plated)



200Kg.

MP02.0.8.180

12mm PANO MENTEŞESİ (Kaplamasız)
12mm ENCLOSURE HINGE (Uncoated)



250Kg.

MP02.2.8.180

12mm PANO MENTEŞESİ (Nikel Kaplamalı)
12mm ENCLOSURE HINGE (Nickel Plated)



250Kg.

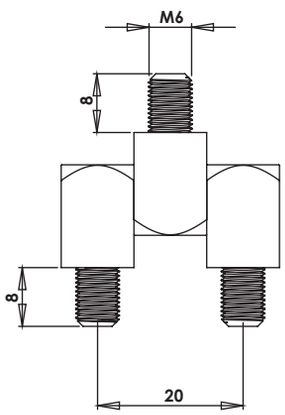

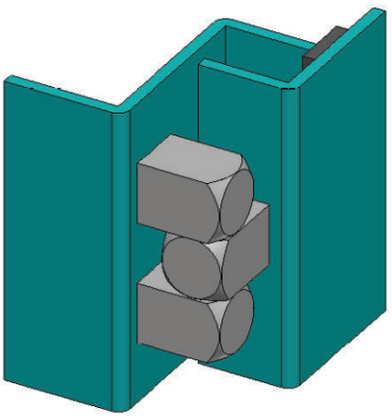

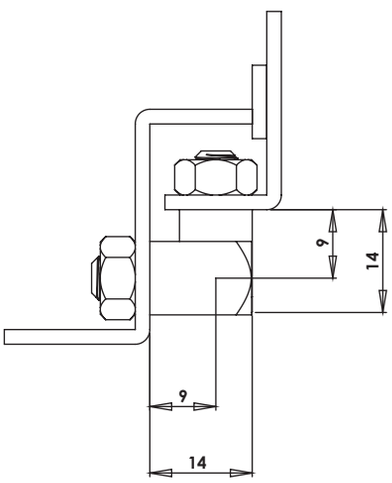

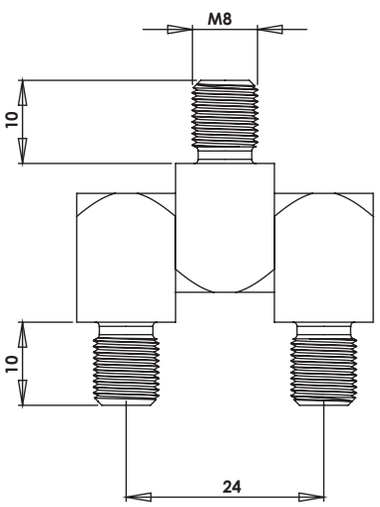

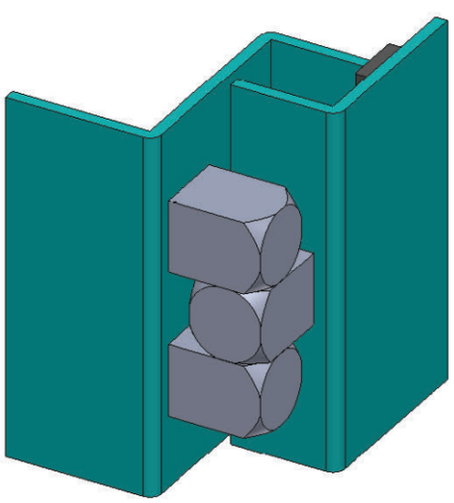

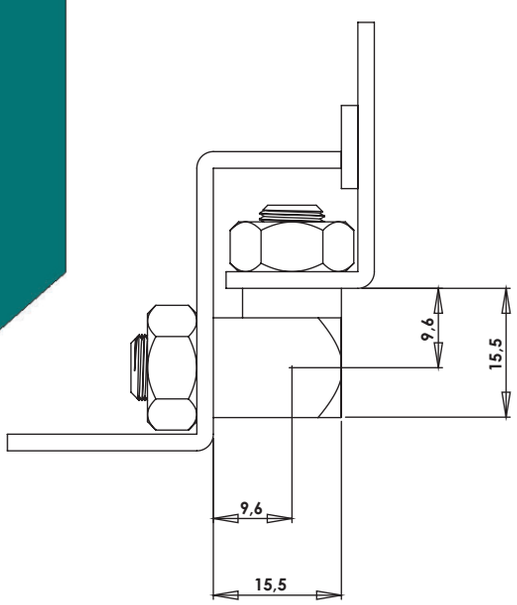

Kullanım Alanları

* Elektrik Panoları
* Makine Kapakları

Malzeme

* Gövde: Pirinç
  DIN 17672 CuZn39Pb3
* Pim : Çelik
* 0: Kaplama: Kaplamasız
  2: Kaplama: Nikel
* Menteşe Dönme Açısı: 180'

Applications

* Enclosures
* Machinery Covers

Material

* Body: Brass
  DIN 17672 CuZn39Pb3
* Pin : Steel
* 0: Finish: Uncoated
  2: Finish: Nickel Plated
* Hinge Rotation Angle: 180'

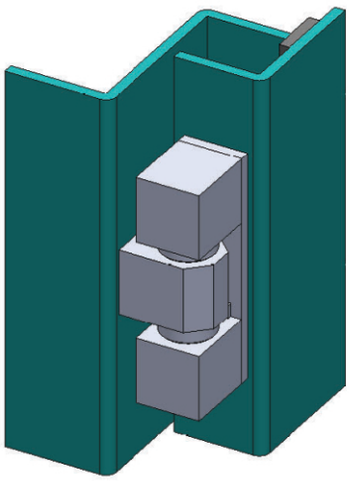

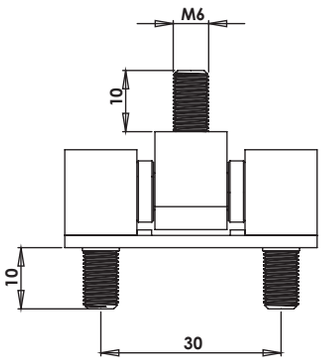

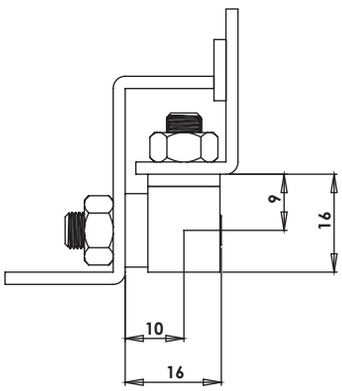

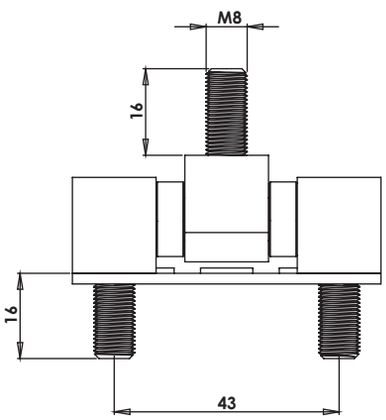

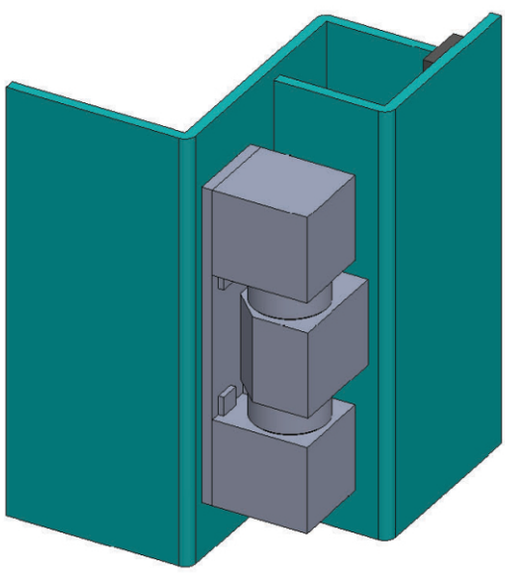

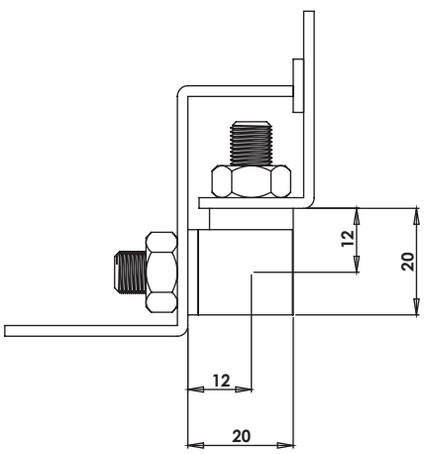

MP03.0.6.180

12mm BAĞLANTILI PANO MENTEŞESİ (Kaplamasız)

12mm ENCLOSURE HINGE (Uncoated)

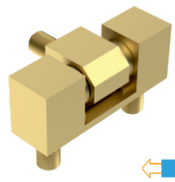

200Kg.

MP03.2.6.180

12mm BAĞLANTILI PANO MENTEŞESİ (Krom Kapl.)

12mm ENCLOSURE HINGE (Chrome Plated)

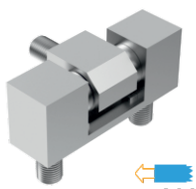

200Kg.

MP04.0.8.090

16mm BAĞLANTILI PANO MENTEŞESİ (Kaplamasız)

16mm ENCLOSURE HINGE (Uncoated)

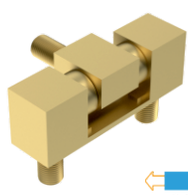

250Kg.

MP04.2.8.090

16mm BAĞLANTILI PANO MENTEŞESİ (Krom Kapl.)

16mm ENCLOSURE HINGE (Chrome Plated)

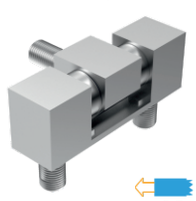

250Kg.

Kullanım Alanları

* Elektrik Panoları
* Makine Kapakları

Malzeme

* Gövde: Pirinç
  DIN 17672 CuZn39Pb3
* Pim : Çelik
* 0: Kaplama: Kaplamasız
  2: Kaplama: Krom
* Menteşe Dönme Açısı
  MP03:180' / MP04:90'

Applications

* Enclosures
* Machinery Covers

Material

* Body: Brass
  DIN 17672 CuZn39Pb3
* Pin: Steel
* 0: Finish: Uncoated
  2: Finish: Chrome
* Hinge Rotation Angle
  MP03:180' / MP04:90'

MP23.2

PANO KAPAK MENTEŞESİ (Pirinç - Krom Kapl.)
HINGE FOR ENCLOSURE COVER (Brass - Chrome Plated)



400Kg.

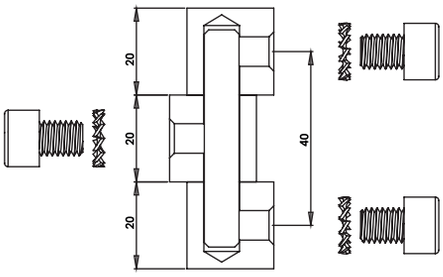

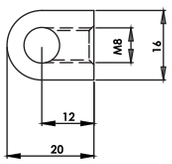

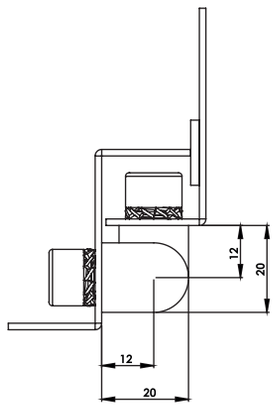

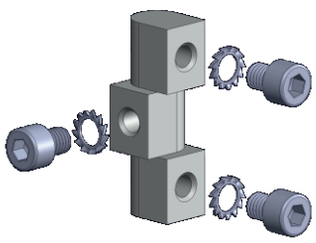

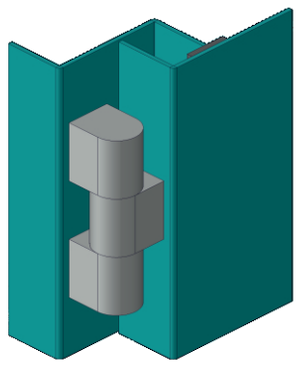

MP33.2

PANO KAPAK MENTEŞESİ (Pirinç - Krom Kapl.)
HINGE FOR ENCLOSURE COVER (Brass - Chrome Plated)



400Kg.

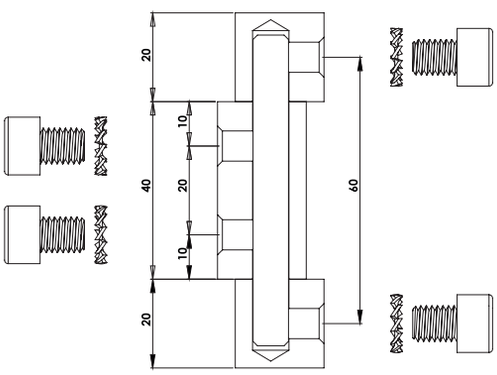

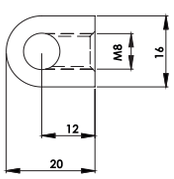

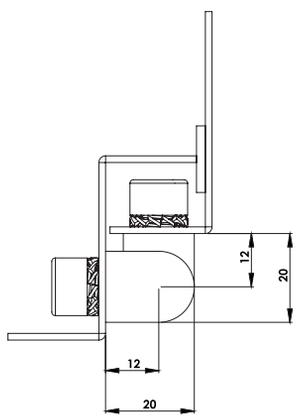

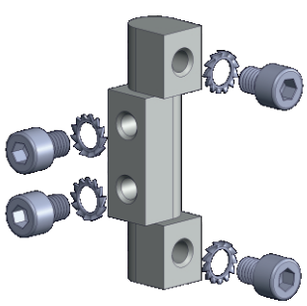

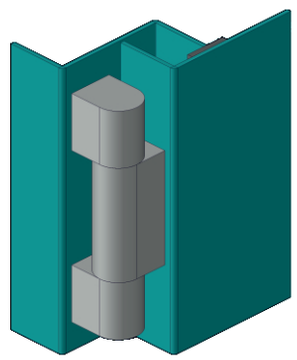

Kullanım Alanları

* Elektrik Panoları
* Makina Kapakları

Malzeme

* Gövde: Pirinç
  DIN 17672 CuZn39Pb3
* Pim : Çelik
* 2: Kaplama: Krom
* Menteşe Dönme Açısı: 180 '

Applications

* Enclosures
* Machinery Covers

Material

* Body: Brass
  DIN 17672 CuZn39Pb3
* Pin : Steel
* 2: Finish: Chrome
* Hinge Rotation Angle: 180 '

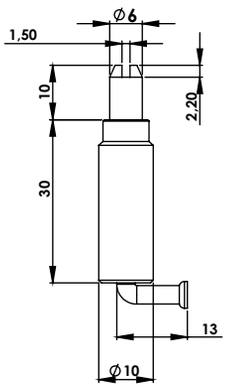

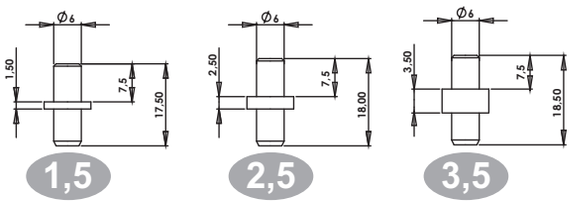

1,5 2,5 3,5

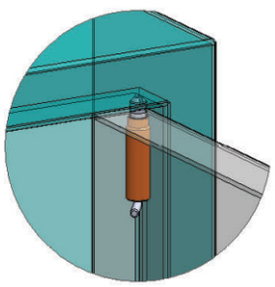

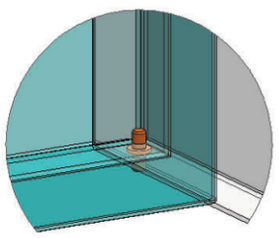

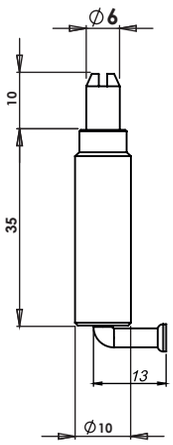

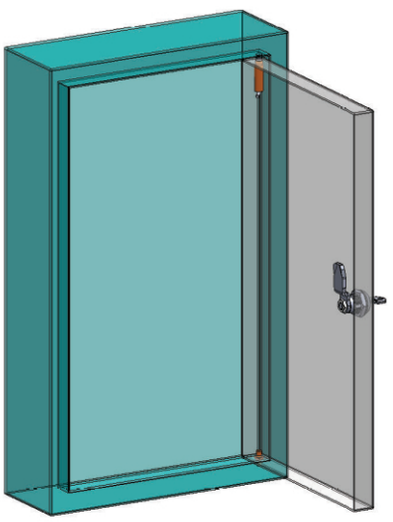

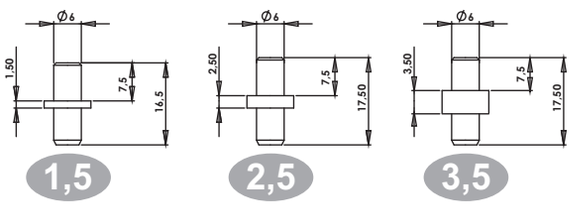

1,5 2,5 3,5

MM30.2.1.10.1,5
MM30.2.1.10.2,5
MM30.2.1.10.3,5

YAYLI MİL MENTEŞE (10mm)
HINGE WITH SPRING (10mm)

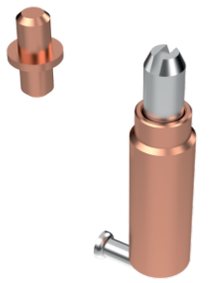

400Kg.

MM35.2.1.10.1,5
MM35.2.1.10.2,5
MM35.2.1.10.3,5

YAYLI MİL MENTEŞE (10mm)
HINGE WITH SPRING (10mm)

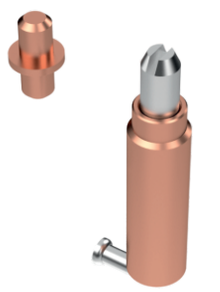

400Kg.

Kullanım Alanları

* Elektrik Panoları
* Makine Kapakları

Malzeme

* MM30 / MM35 Gövde: 10mm St 37 Çelik
  MM02 Gövde: St 37 Çelik Levha
* Gövde Kaplama: Bakır
  Diğer Parçalar: Çinko

Applications

* Enclosures
* Machinery Covers

Material

* MM30 / MM35 Body: 10mm Steel St 37
  MM02 Body: Steel St 37
* Body Finish: Cooper Plated
  Other Metarials: Zinc Plated

MM02.2.0.1,5
MM02.2.0.2,5
MM02.2.0.3,5

YAYLI GİZLİ MENTEŞE
CONCEALED HINGE WITH SPRING

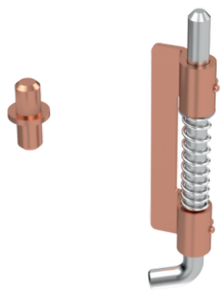

150Kg.

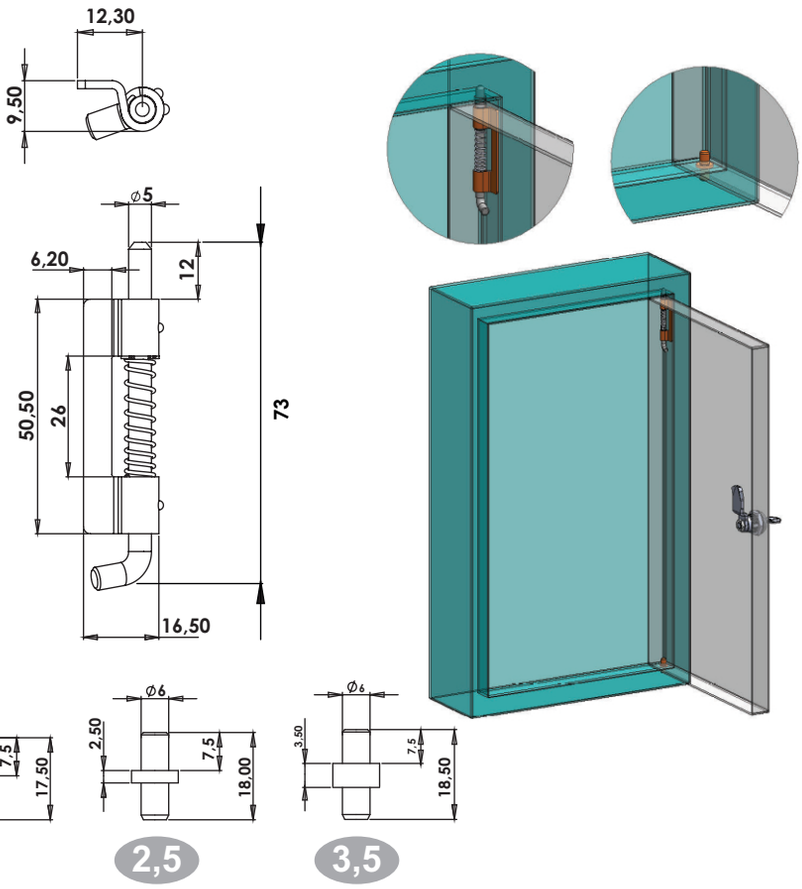

MM12.2.1

YAYLI GİZLİ MENTEŞE
CONCEALED HINGE WITH SPRING



150Kg.

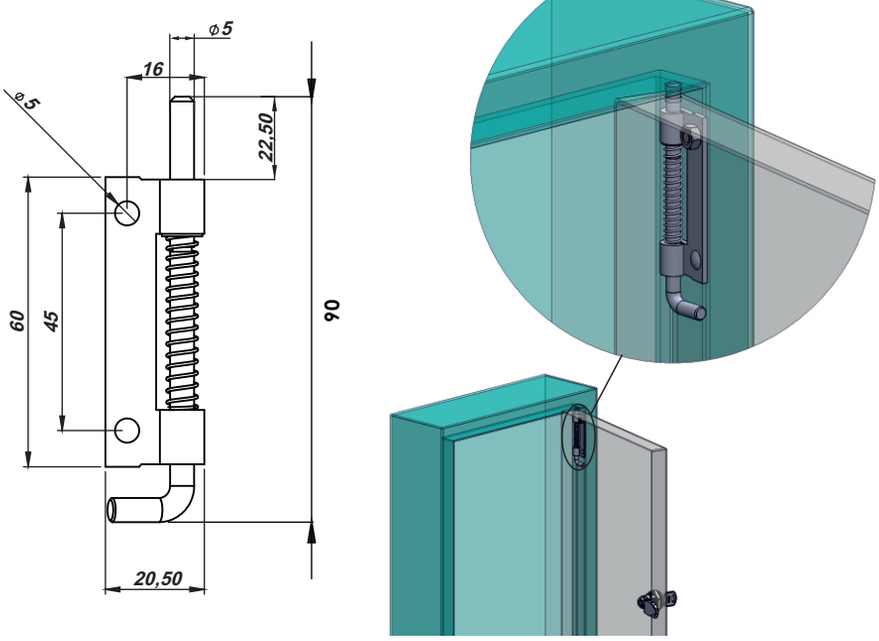

Kullanım Alanları
* Elektrik Panoları
* Makina Kapakları

Malzeme
* Gövde: St 37 Çelik Levha
* Kaplama(MM02): Bakır
* Kaplama(MM12): Çinko

Applications
* Enclosures
* Machinery Covers

Material
* Body: Steel St 37
* Finish(MM02): Cooper Plated
* Finish(MM12): Zinc Plated

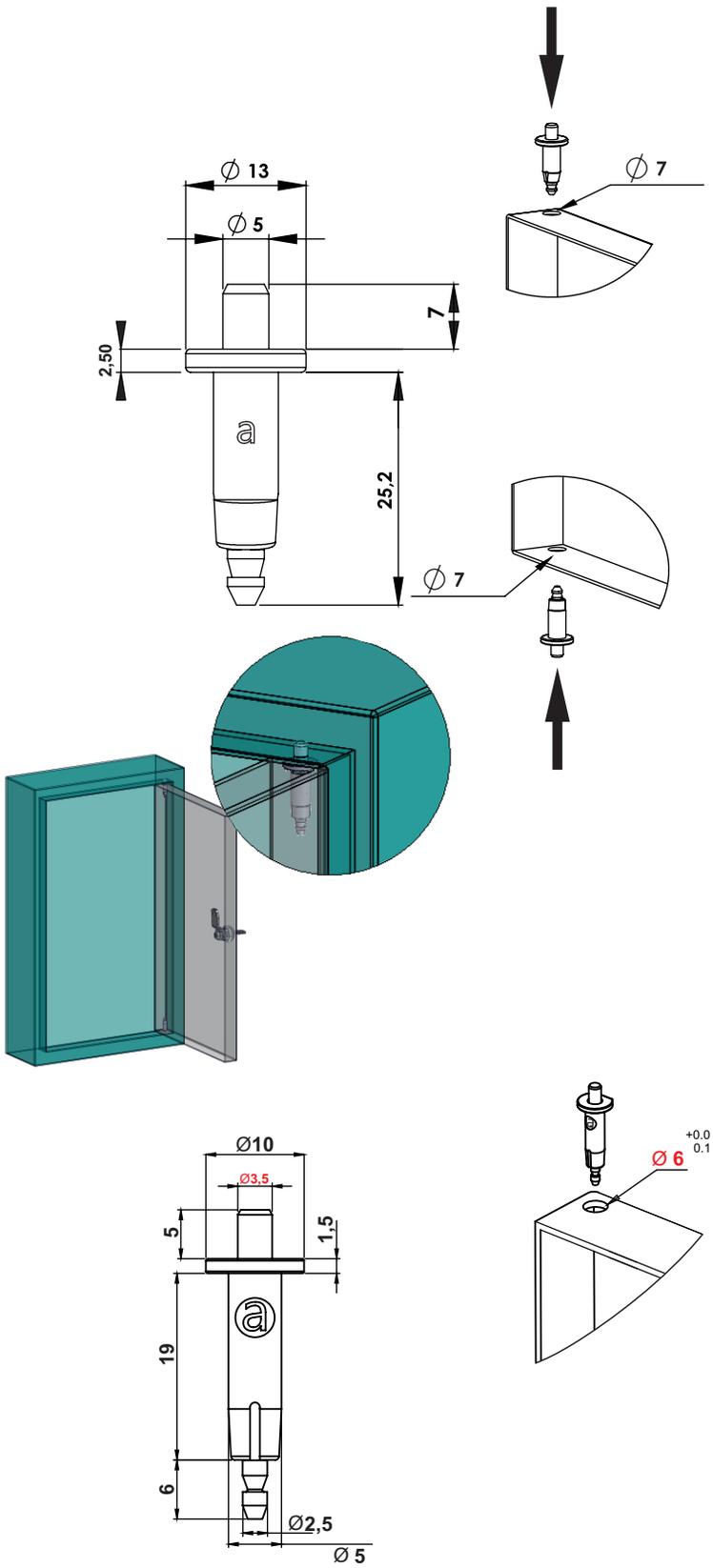

MM04.1.1

YAYLI MİL MENTEŞE (Zamak)
HINGE WITH SPRING (Zamak)





MM14.1.1

YAYLI MİL MENTEŞE (Zamak)
HINGE WITH SPRING (Zamak)





Kullanım Alanları
* Elektrik Panoları
* Bilgisayar Kabinleri

Malzeme
* Gövde: Zamak
  DIN-EN 1774-ZnAl4Cu1
* Pim : Zamak
  DIN-EN 1774-ZnAl4Cu1

Applications
* Enclosures
* Rack Cabinets

Material
* Body: Zamak
  DIN-EN 1774-ZnAl4Cu1
* Pin :Zamak
  DIN-EN 1774-ZnAl4Cu1

MM03.35

YAYLI MİL MENTEŞE (Plastik Klipsli)
HINGE WITH SPRING (Polyamide-W.Clips)



75Kg.

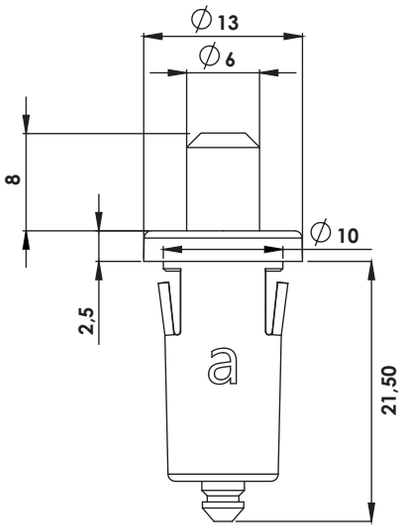

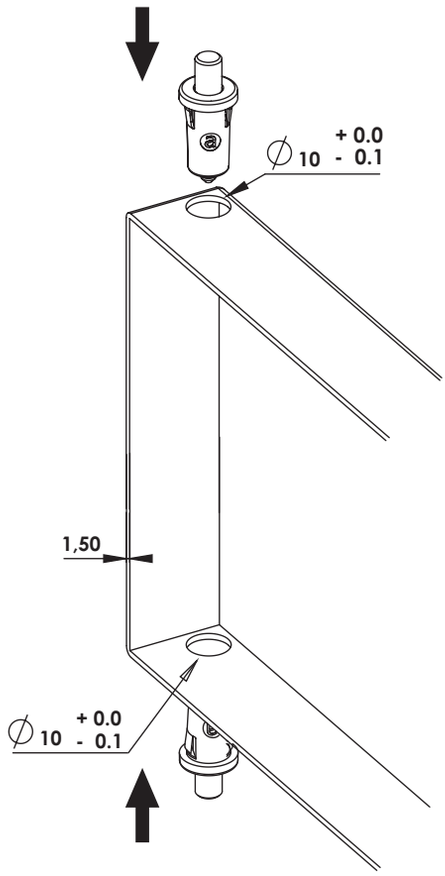

MM03.36

YAYLI MİL MENTEŞE (Plastik Klipsli)
HINGE WITH SPRING (Polyamide-W.Clips)



75Kg.

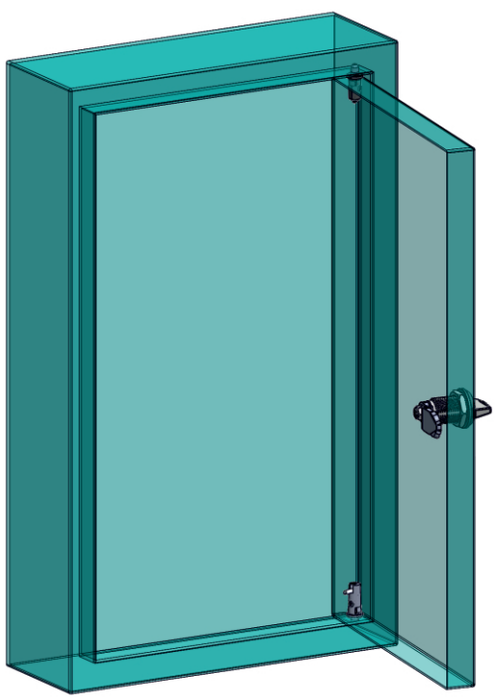

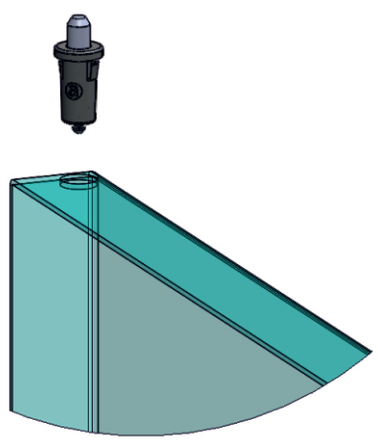

Kullanım Alanları
* Elektrik Panoları
* Makine Kapakları
* Bilgisayar Kabinleri

Malzeme
* Gövde: Plastik Delrin
* Pim MM03 : Zamak
  DIN-EN 1774-ZnAl4Cu1

Applications
* Enclosures
* Machinery Covers
* Rack Cabinets

Material
* Body: Poliasetal Delrin
* Pin MM03 : Zamak
  DIN-EN 1774-ZnAl4Cu1

MM13.35

YAYLI MİL MENTEŞE (Plastik Klipsli)
HINGE WITH SPRING (Polyamide-W.Clips)

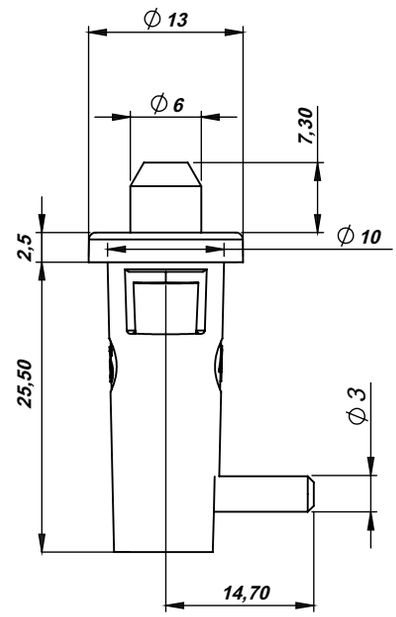



75Kg.

MM13.36

YAYLI MİL MENTEŞE (Plastik Klipsli)
HINGE WITH SPRING (Polyamide-W.Clips)



75Kg.

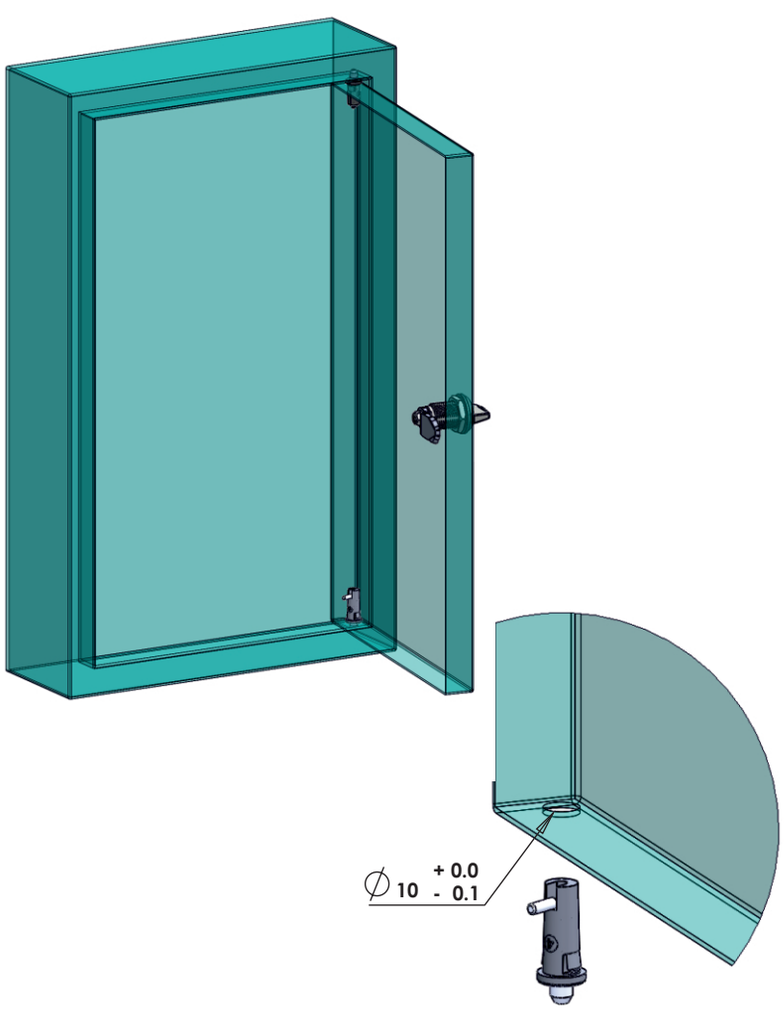

Kullanım Alanları
* Elektrik Panoları
* Makine Kapakları
* Bilgisayar Kabinleri

Malzeme
* Gövde: Plastik Delrin
* Pim MM13: St 37 Çelik

Applications
* Enclosures
* Machinery Covers
* Rack Cabinets

Material
* Body: Poliasetal Delrin
* Pin Mm13: Steel St 37

PM01.250.R
PM01.250.L

KAPAK STOPLAMA MAKASI (250mm)
COVER STAY (250mm)



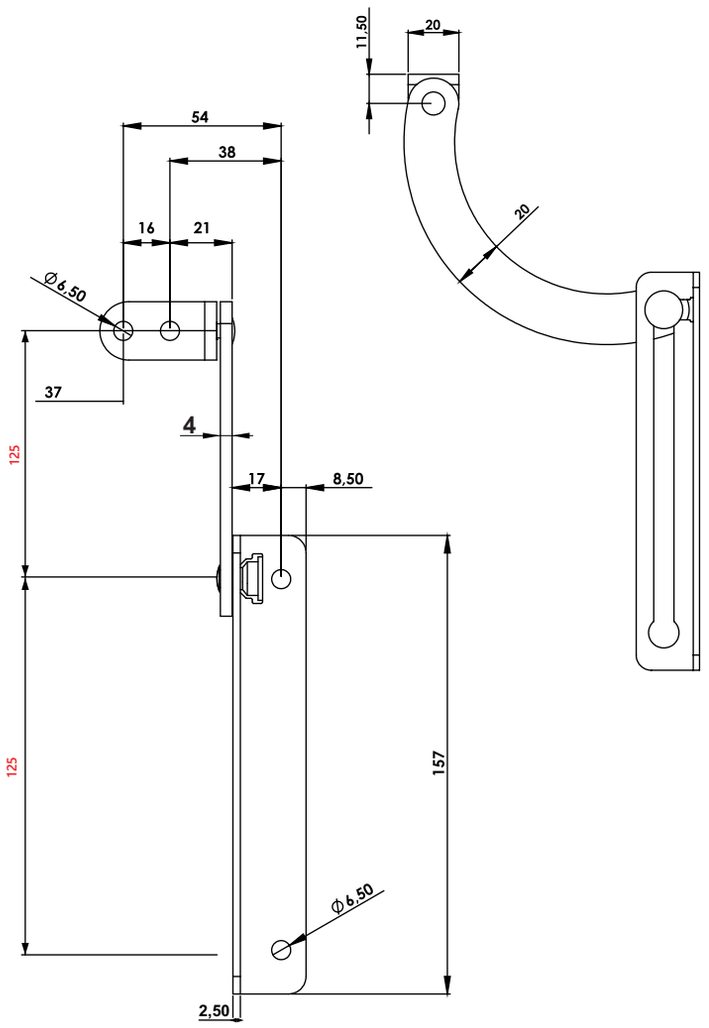



Kullanım Alanları

* Elektrik Panoları
* Makine Kapakları

Malzeme

* Gövde: St 37 Çelik
* Kaplama: Çinko

R: Sağ - L: Sol

Applications

* Enclosures
* Machinery Covers

Material

* Body: Steel St 37
* Finish: Zinc Plated

R: Right - L: Left

PM03.425

KAPAK STOPLAMA MAKASI (425mm)
COVER STAY (425mm)

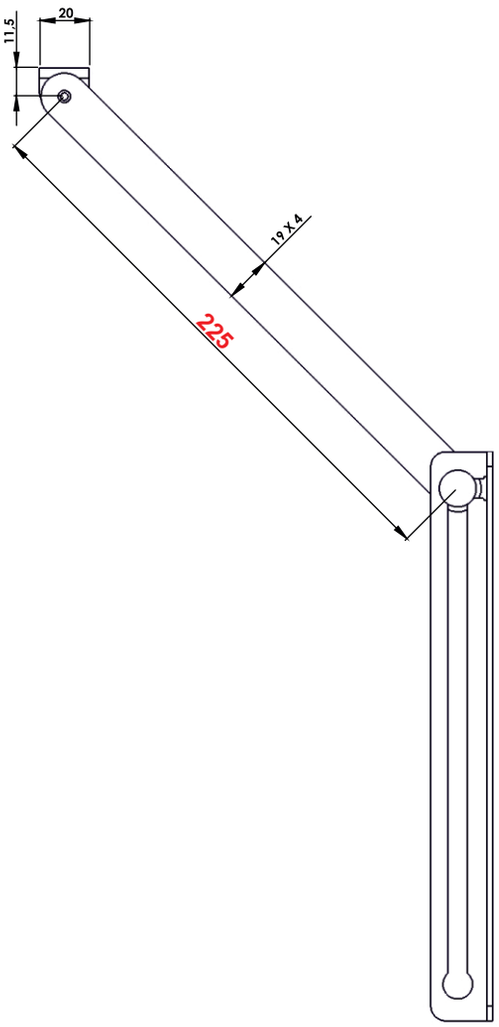

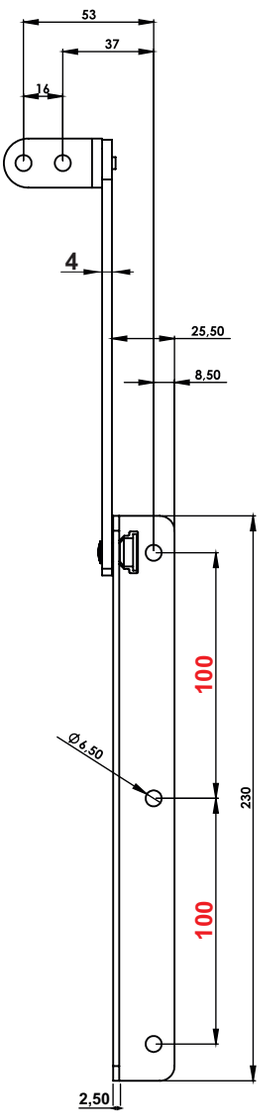



Kullanım Alanları

* Elektrik Panoları
* Makine Kapakları

Malzeme

* Gövde: St 37 Çelik
* Kaplama: Çinko

Applications

* Enclosures
* Machinery Covers

Material

* Body: Steel St 37
* Finish: Zinc Plated

PM09.135.R/L

KAPAK STOPLAMA MAKASI (135mm)
COVER STAY (135mm)



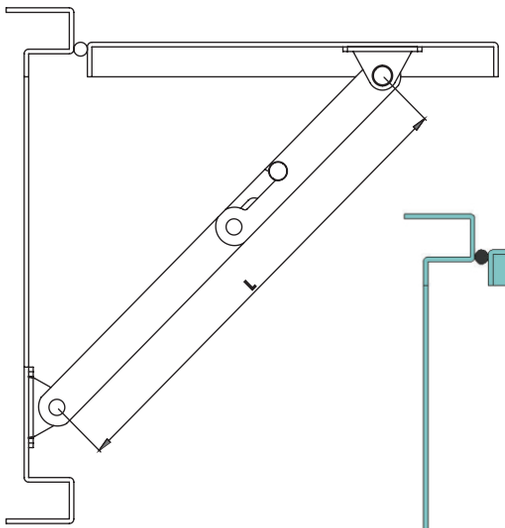

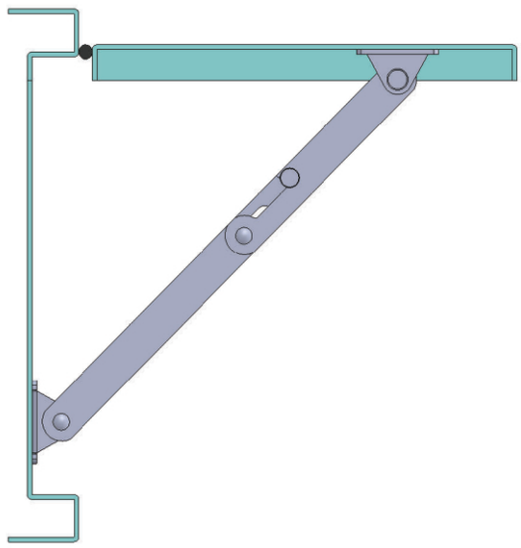

PM09.202.R/L

KAPAK STOPLAMA MAKASI (202mm)
COVER STAY (202mm)



PM09.292.R/L

KAPAK STOPLAMA MAKASI (292mm)
COVER STAY (292mm)



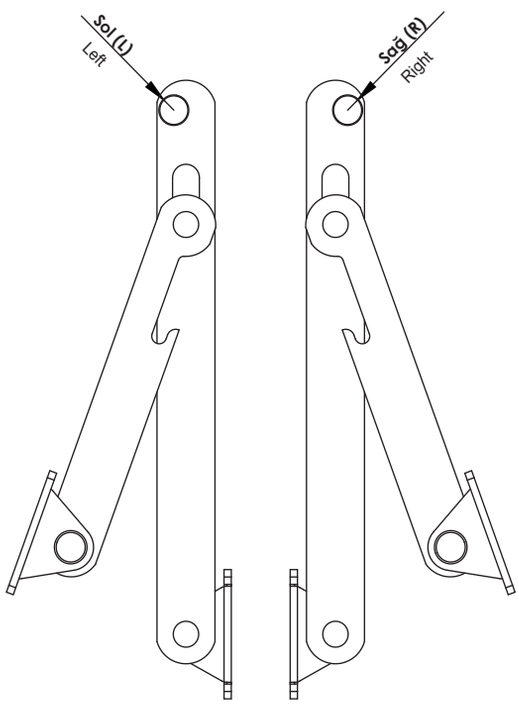

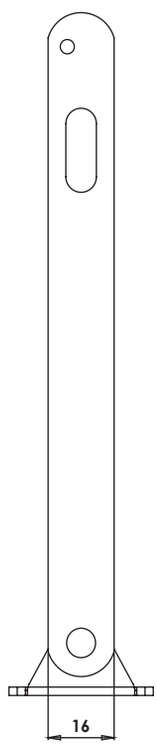

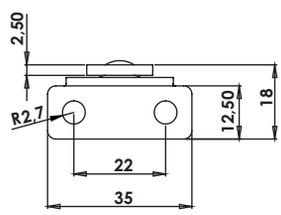

Kullanım Alanları

* Elektrik Panoları
* Makine Kapakları

Malzeme

* Gövde: St 37 Çelik
* Kaplama: Çinko
  R: Sağ - L: Sol

Applications

* Enclosures
* Machinery Covers

Material

* Body: Steel St 37
* Finish: Zinc Plated
  R: Right - L: Left

Grup Kodu	Uzunluk	Sağ veya Sol
Group Code	Lenght	Right or Left
PM09	.L	.R veya L .R or L
	L: 135mm L: 202mm L: 292mm	

TK09.35

GEÇME KAPAK TUTAMAĞI (Plastik)
COVER PULL (Snap-In,Polyamide)

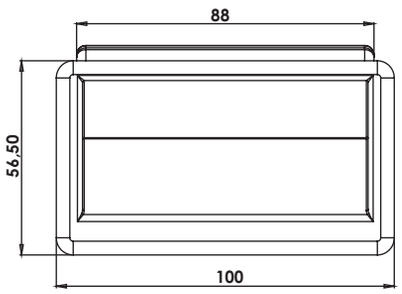

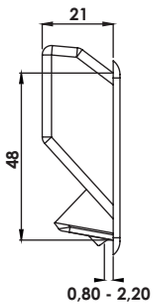

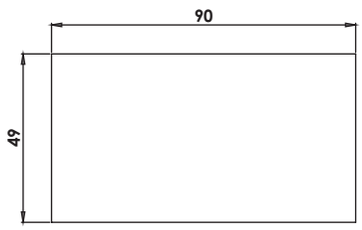

Geçiş Ölçüsü
Cut Out

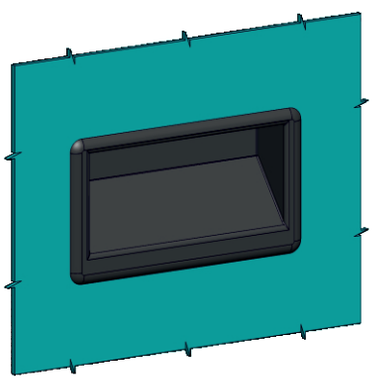



TK19.35

MAKİNA KAPAK KULPU (Plastik)
COVER HANDLE (Polyamide)

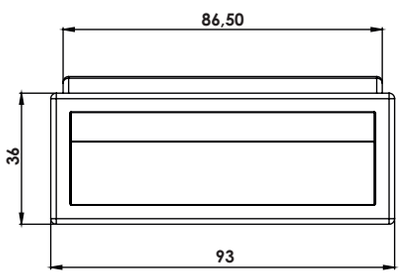

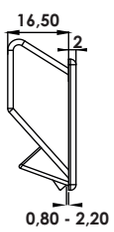

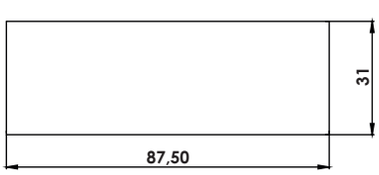

Geçiş Ölçüsü
Cut Out

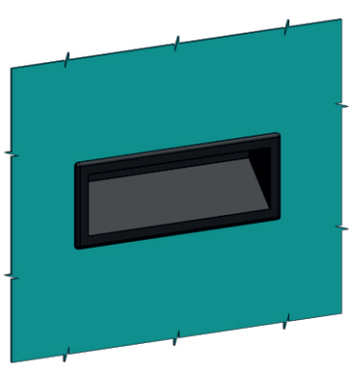

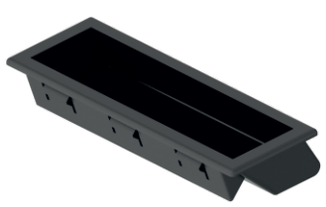

Kullanım Alanları
* Makina Kapakları
Malzeme
* ABS

Applications
* Machinery Covers
Material:
* ABS

TK04.K.PLS

MAKİNA KAPAK KULPU KENAR
COVER HANDLE CORNER PART



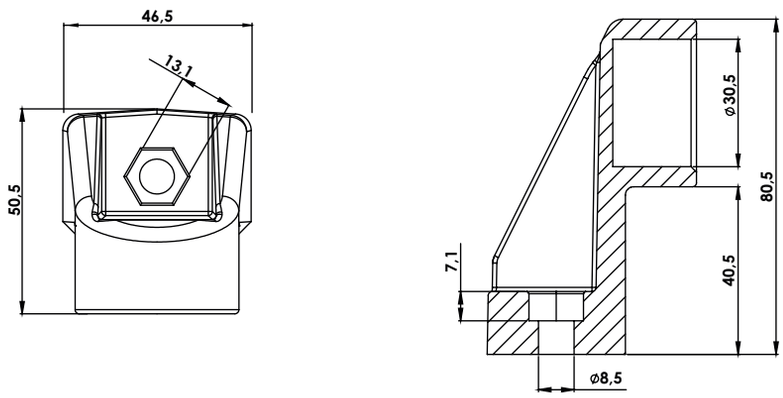

TK04.A.PLS

MAKİNA KAPAK KULPU ORTA
COVER HANDLE CENTER PART



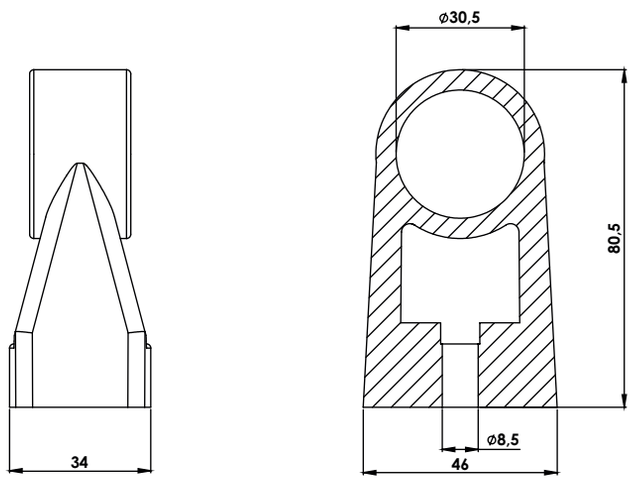

TK04.B.3000

MAKİNA KAPAK KULPU BORUSU
COVER HANDLE PIPE



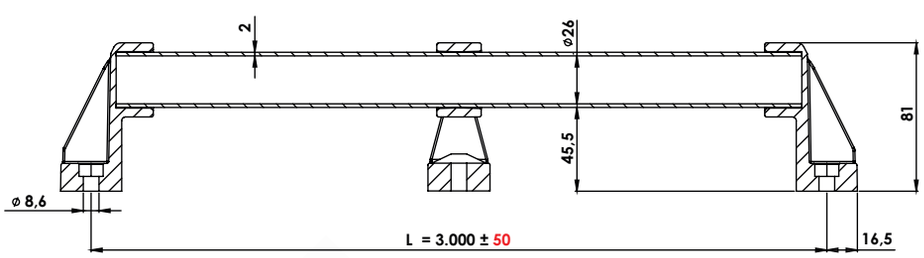

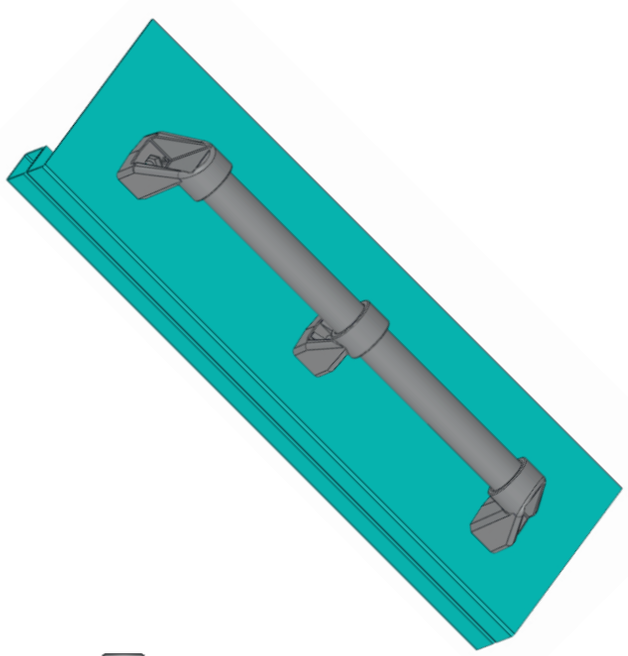

Kullanım Alanları

* Elektrik Panoları
* Makina Kapakları

Malzeme

* Kenar Parça : Polyamide
  DIN-EN ISO 1043-1 PA6 GFR30
* Kol : Çelik
* Kaplama : PVC

Applications

* Enclosures
* Machinery Covers

Material:

* Fixing Part : Polyamide
  DIN-EN ISO 1043-1 PA6 GFR30
* Handle : Steel
* Finish : PVC

TK01.35

MAKİNA KAPAK KULPU (Plastik)
COVER HANDLE (Polyamide)



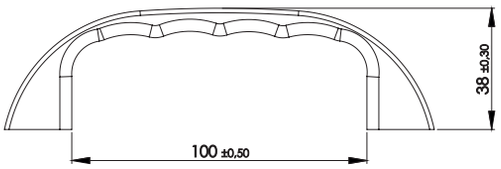

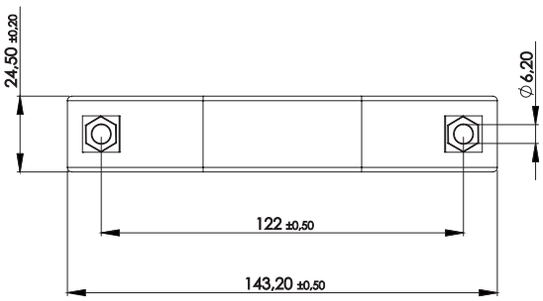

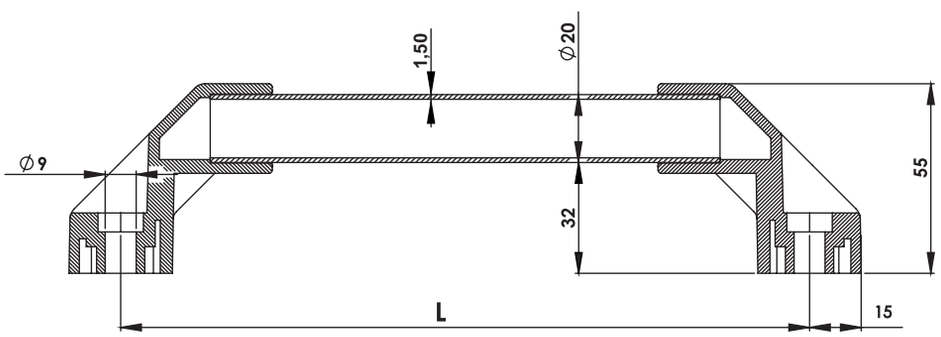



Kullanım Alanları

* Elektrik Panoları
* Makina Kapakları

Malzeme

* Polyamide DIN-EN ISO 1043-1 PA6 GFR30

Applications

* Enclosures
* Machinery Covers

Material:

* Polyamide DIN-EN ISO 1043-1 PA6 GFR30

TK02.L

MAKİNA KAPAK KULPU
COVER HANDLE



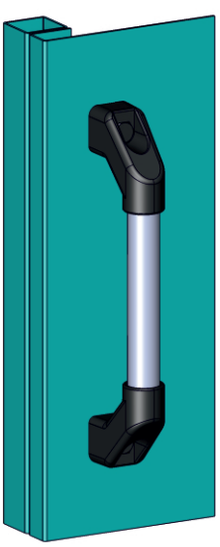

Grup Kodu	Uzunluk
Group Code	Lenght
TK02	**.L**
	L: 200mm **L: 300mm** **L: 400mm** **L: 500mm**

Kullanım Alanları

* Elektrik Panoları
* Makina Kapakları

Malzeme

* Kenar Parça : Polyamide DIN-EN ISO 1043-1 PA6 GFR30
* Kol : Alüminyum

Applications

* Enclosures
* Machinery Covers

Material:

* Fixing Part : Polyamide DIN-EN ISO 1043-1 PA6 GFR30
* Handle : Aluminium

TP01.35

KİLİT TUTAMAĞI (Plastik)

HANDLE FOR LOCK (Finger Pull For Lock - Polyamide)



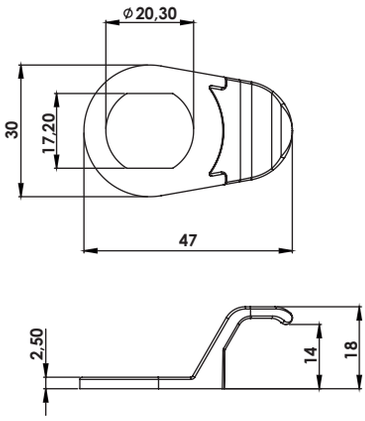

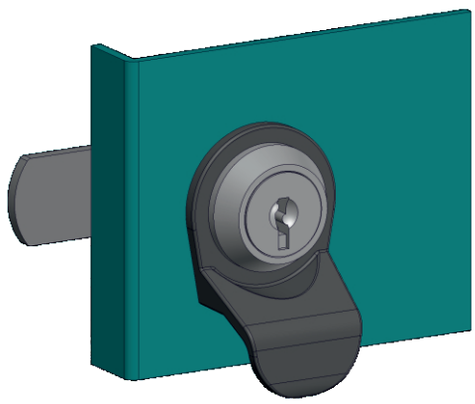

Kullanıldığı Kilitler

* KM01, KM11, KM21, KY01

Malzeme

* Polyamide DIN EN ISO 1043-1 PA6 GFR30

Used For Locks

* KM01, KM11, KM21, KY01

Material

* Polyamide DIN-EN ISO 1043-1 PA6 GFR30

TP19.35

KİLİT TUTAMAĞI (Plastik)

HANDLE FOR LOCK (Finger Pull For Lock - Polyamide)



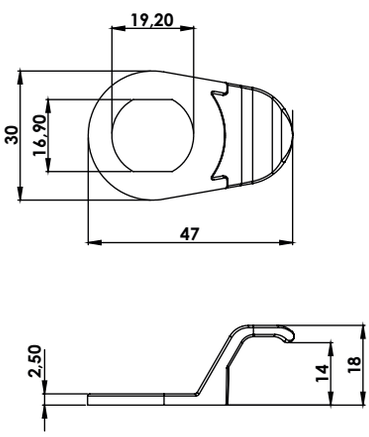

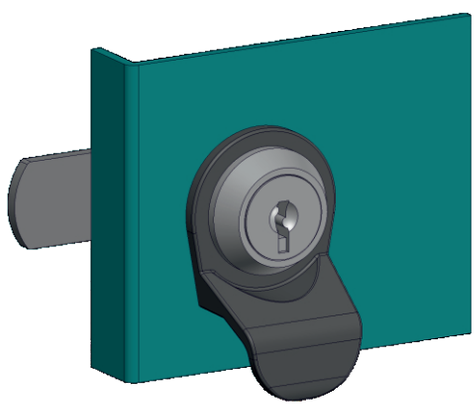

Kullanıldığı Kilitler

* KYT11

Malzeme

* Polyamide DIN EN ISO 1043-1 PA6 GFR30

Used For Locks

* KYT11

Material

* Polyamide DIN-EN ISO 1043-1 PA6 GFR30

TP05.35

KİLİT TUTAMAĞI (Plastik)

HANDLE FOR LOCK (Finger Pull For Lock - Polyamide)



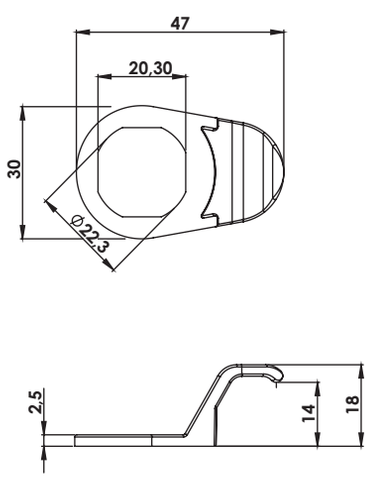

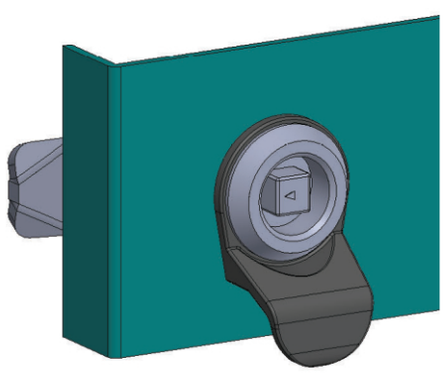

Kullanıldığı Kilitler

* KM05, KYDD

Malzeme

* Polyamide DIN EN ISO 1043-1 PA6 GFR30

Used For Locks

* KM05, KYDD

Material

* Polyamide DIN-EN ISO 1043-1 PA6 GFR30

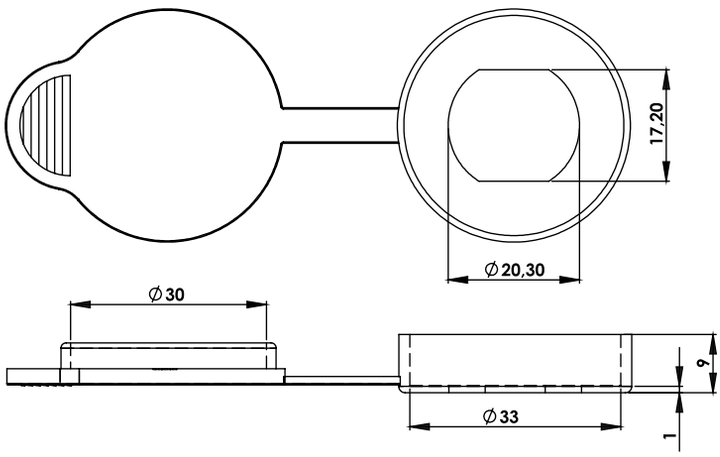

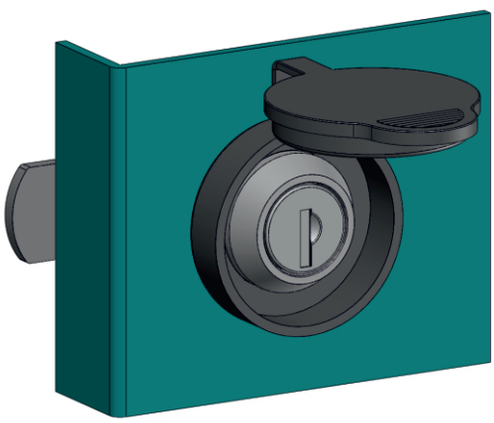

TY01.35

PANO KİLİT TOZ KAPAĞI (Plastik)

DUST CAP FOR PANEL LOCK (Polyamide)



Kullanıldığı Kilitler

* KM01, KM11, KM21, KY01

Malzeme

* Poliüretan

Used For Locks

* KM01, KM11, KM21, KY01

Material

* Polyurethane

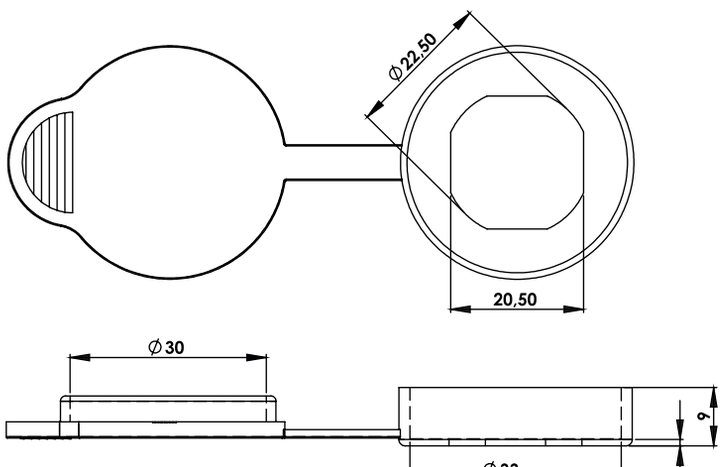

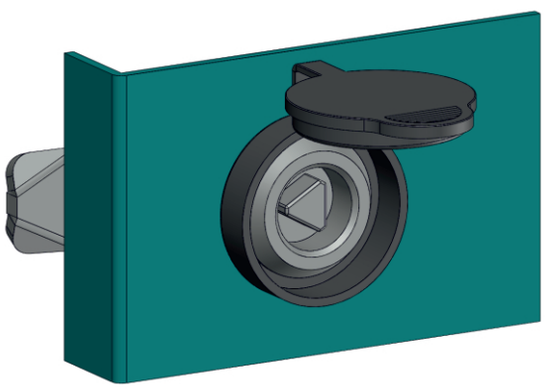

TY05.35

PANO KİLİT TOZ KAPAĞI (Plastik)

DUST CAP FOR PANEL LOCK (Polyamide)



Kullanıldığı Kilitler

* KM05, KY05, KY48, KY78, KYDD

Malzeme

* Poliüretan

Used For Locks

* KM05, KY05, KY48, KY78, KYDD

Material

* Polyurethane

PC01

PROJE CEBİ (A5)
DRAWING POCKET (A5)



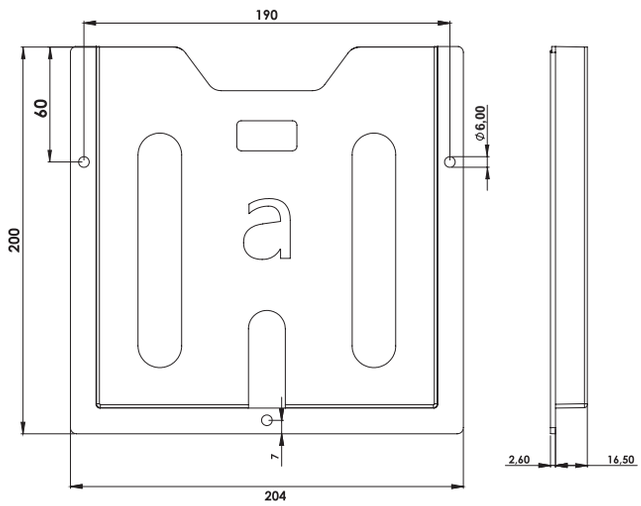

PC02

PROJE CEBİ (A4)
DRAWING POCKET (A4)



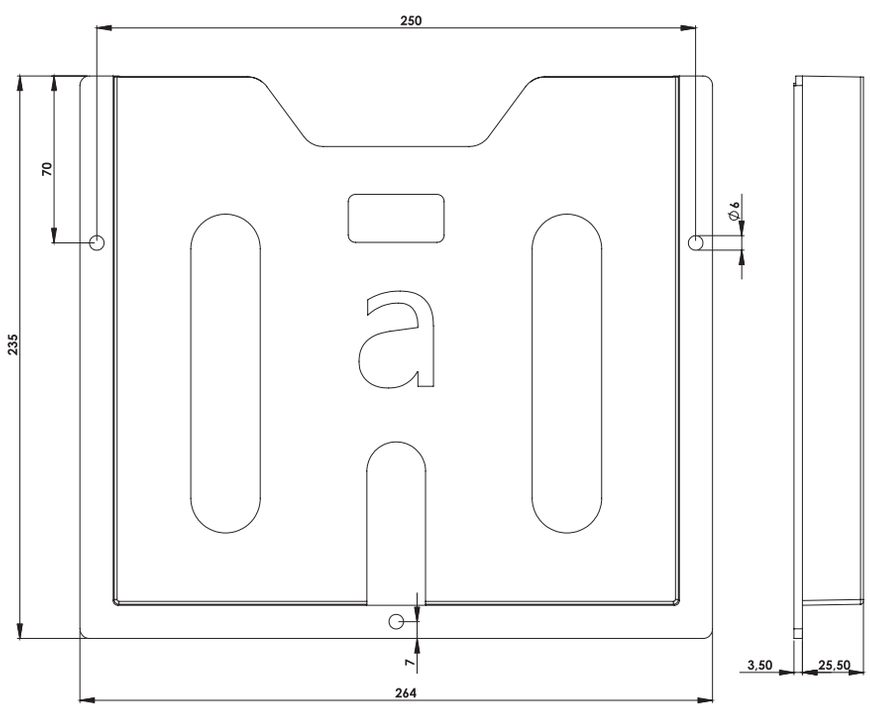

Kullanım Alanları

* Elektrik Panoları
* Makina Kapakları

Malzeme

* ABS
* Renk : RAL 7035

Applications

* Enclosures
* Machinery Covers

Material

* ABS
* Color : RAL 7035

HP01.36.7035

HAVALANDIRMA PANJURU (125*125mm)
VENTILATION SHUTTER (125*125mm)



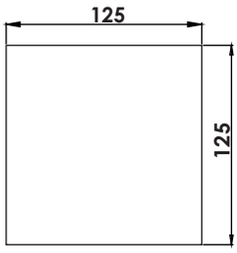

Geçiş Ölçüsü
Cut Out

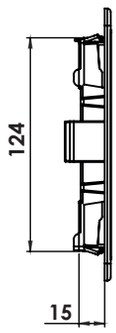

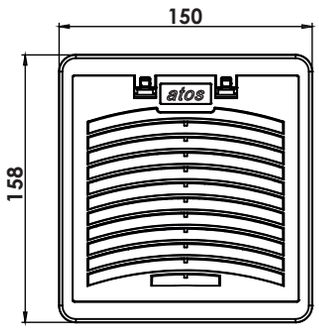

HP01.35.9005

HAVALANDIRMA PANJURU (125*125mm)
VENTILATION SHUTTER (125*125mm)



HP02.36.7035

HAVALANDIRMA PANJURU (220*220mm)
VENTILATION SHUTTER (220*220mm)



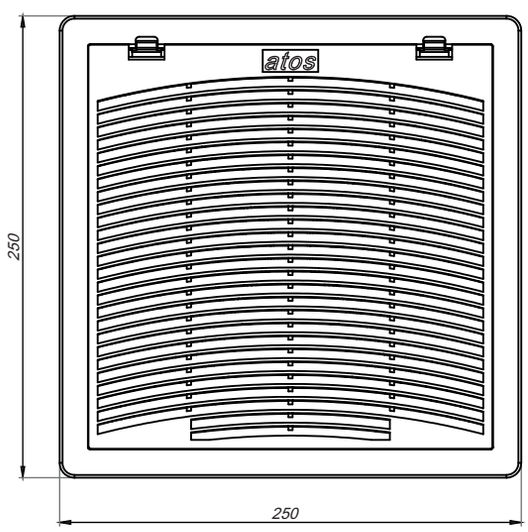

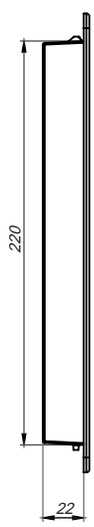

HP02.35.9005

HAVALANDIRMA PANJURU (220*220mm)
VENTILATION SHUTTER (220*220mm)



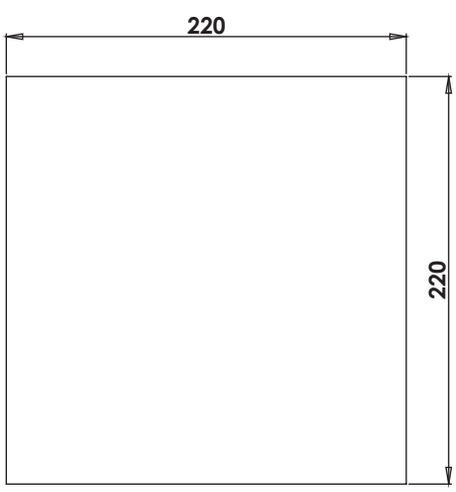

Geçiş Ölçüsü
Cut Out

Kullanım Alanları

* Elektrik Panoları
* Makina Kapakları
* Bilgisayar Kabinleri

Malzeme

* ABS
* Renk : RAL 7035 / RAL 9005

Applications

* Enclosures
* Machinery Covers
* Rack Cabinets

Material

* ABS
* Color : RAL 7035 / RAL 9005

SC02.V

MONOFAZE SAYAÇ CAMI (VİDALI)

COUNTER SCREEN (MONOPHASE-WITH SCREW)



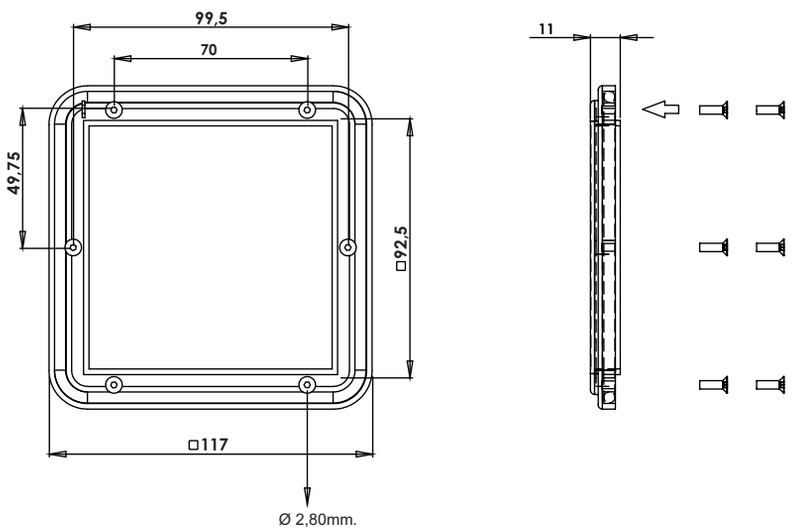

SC02.T

MONOFAZE SAYAÇ CAMI (TIRNAKLI)

COUNTER SCREEN (MONOPHASE - WITH CLIPS)



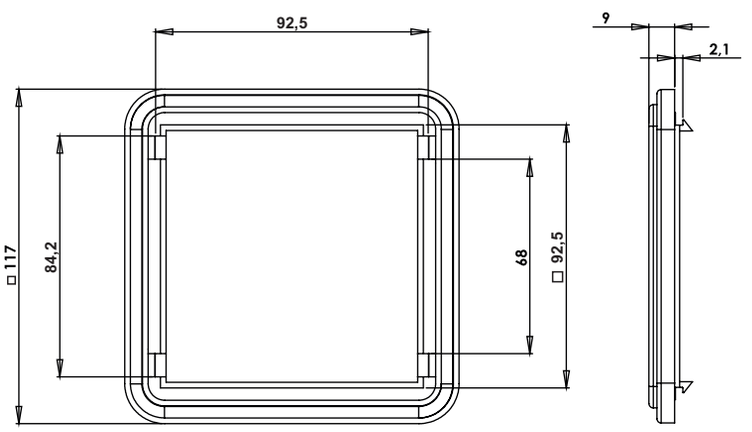

Kullanım Alanları

* Elektrik Panoları
* Renk : Şeffaf

Applications

* Enclosures
* Color : Transparent

SC03.V

TRİFAZE SAYAÇ CAMI (VİDALI)

COUNTER SCREEN (TRIPHASE-WITH SCREW)

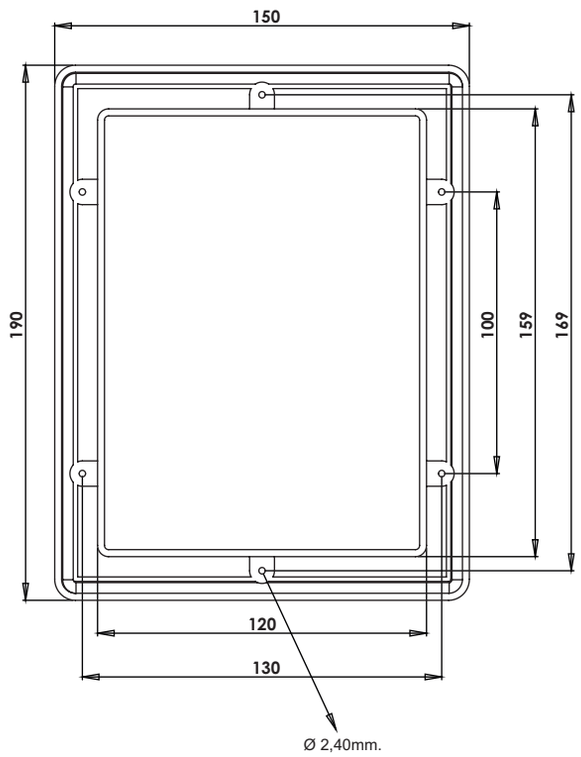

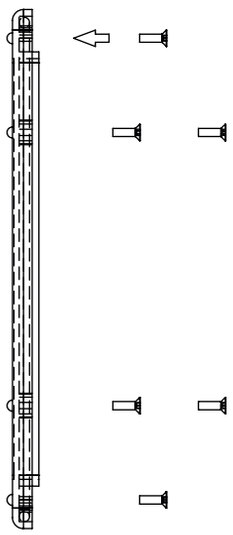



SC03.T

TRİFAZE SAYAÇ CAMI (TIRNAKLI)

COUNTER SCREEN (TRIPHASE - WITH CLIPS)

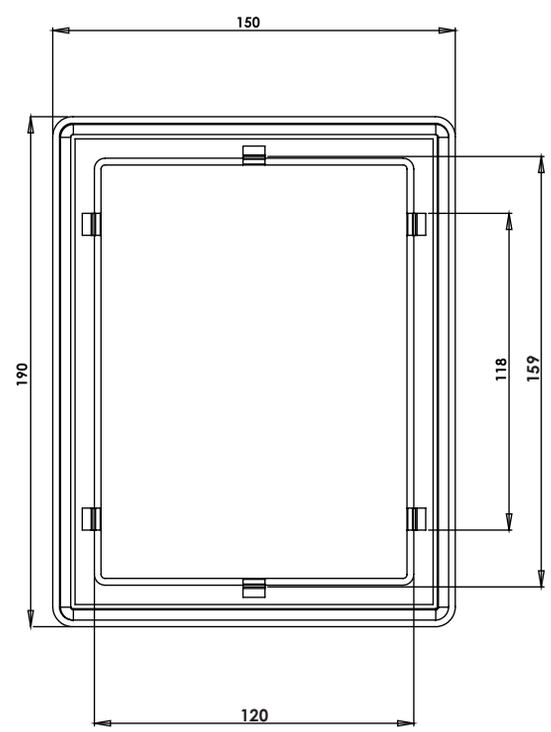

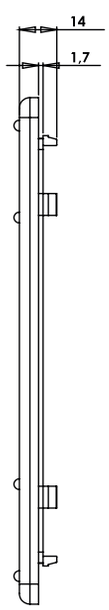



Kullanım Alanları

* Elektrik Panoları
* Renk : Şeffaf

Applications

* Enclosures
* Color : Transparent

BK01

KÖŞE TAKOZU 01
CORNER WEDGE 01

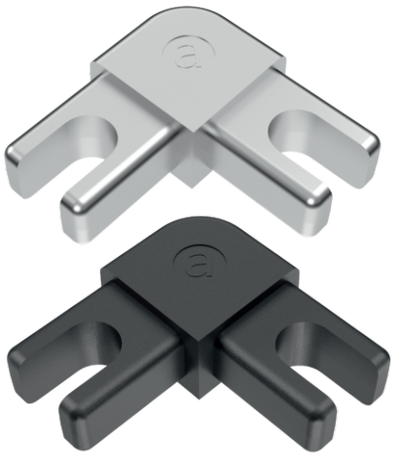

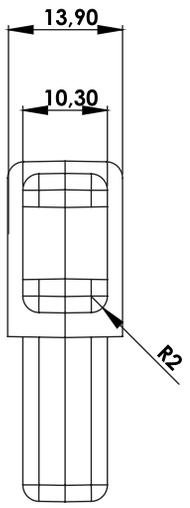

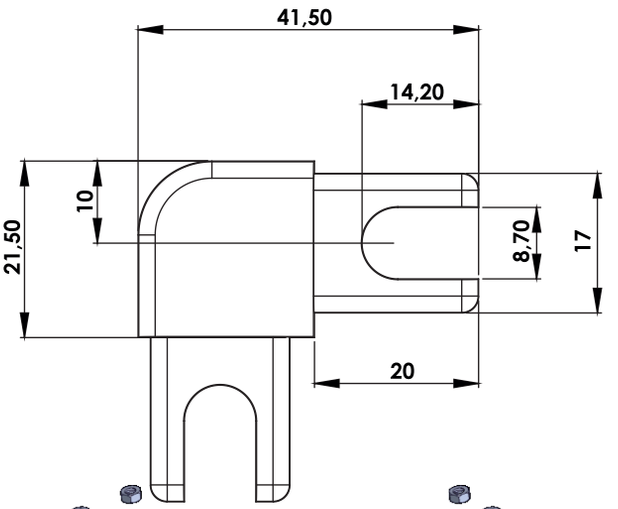

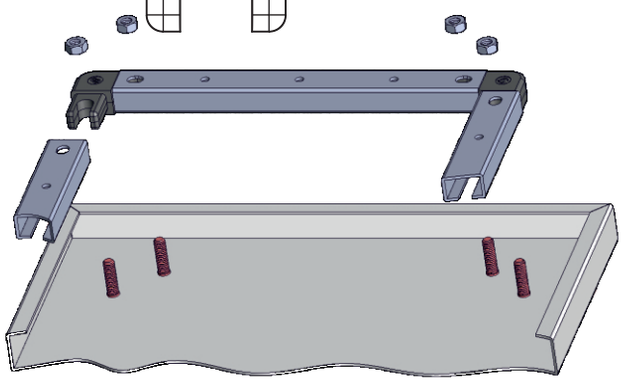

BK11

KÖŞE TAKOZU 11
CORNER WEDGE 11

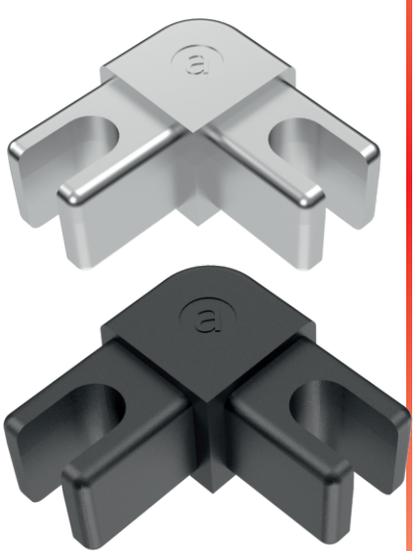

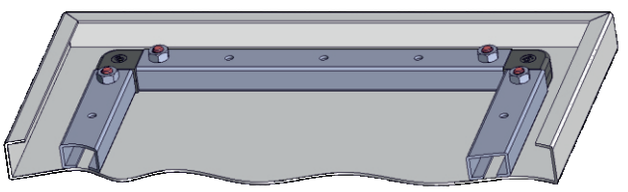

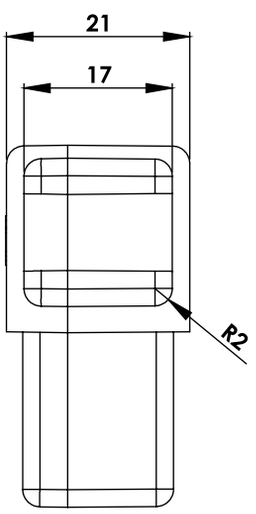

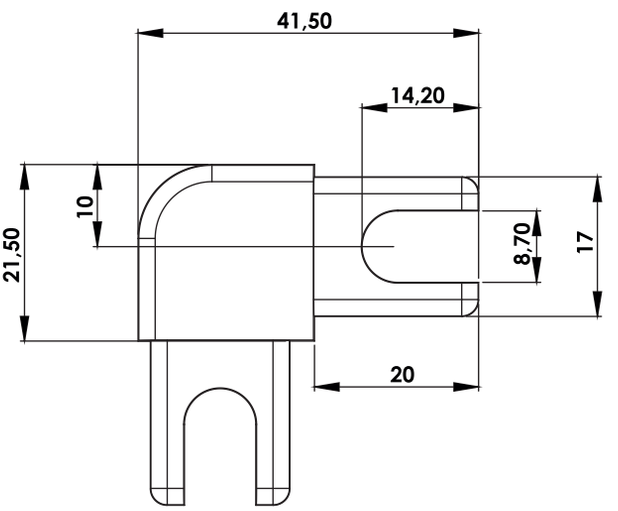

Kullanım Alanları
* Elektrik Panoları

Malzeme
* 1: Zamak
  DIN-EN 1774-ZnAl4Cu1
* 35:Polyamide
  DIN-EN ISO 1043-1 PA6 GFR30
* 1: Kaplama: Çinko
  0: Kaplamasız

Applications
* Enclosures

Material :
* 1: Zamak
  DIN-EN 1774-ZnAl4Cu1
* 35:Polyamide
  DIN-EN ISO 1043-1 PA6 GFR30
* 1: Finish: Zinc Plated
  0: Uncoated

Grup Kodu	Malzeme	Yüzey Kaplama
Group Code	Material	Finish
BK01 BK11	.1	.1
	.35	.0
	1: Zamak	1: Çinko Kaplama / Zinc Plated
	35: Plastik / Polyamide	0: Kaplamasız / Uncoated

PF01.H

PANO FIRÇASI (Alüminyum)
DOOR BOTTOM BRUSHES (Aluminum)

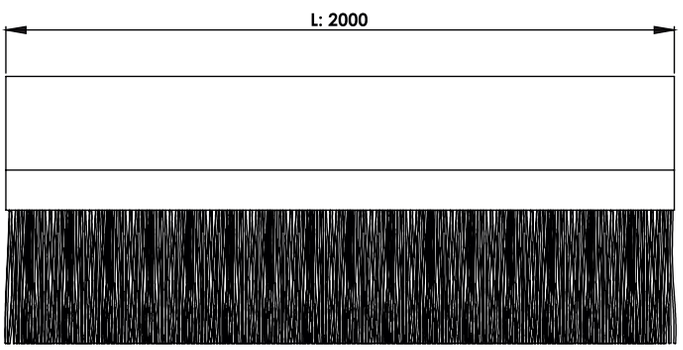



Kullanım Alanları

* Elektrik Panoları
* Bilgisayar Kabinleri

Malzeme

* Gövde : Alüminyum

Applications

* Enclosures
* Rack Cabinets

Material

* Body: Aluminum

H (mm)	55	70	100	110	120
h (mm)	35	50	80	90	100

PF03.H

PANO FIRÇASI (Plastik)
DOOR BOTTOM BRUSHES (Polyamide)

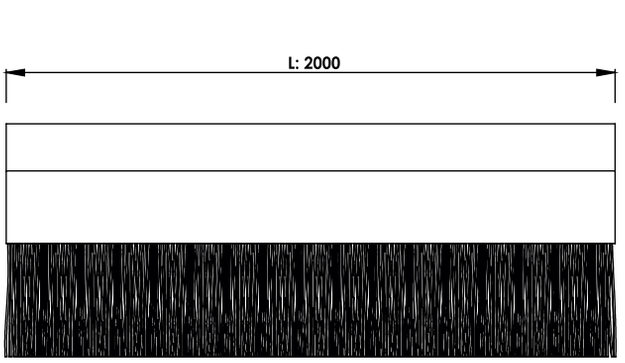



Kullanım Alanları

* Elektrik Panoları
* Bilgisayar Kabinleri

Malzeme

* Gövde : Plastik

Applications

* Enclosures
* Rack Cabinets

Material

* Body: Polyamide

PVC

CG01.15.35

GEÇME U FİTİL
EDGE PROTECTION

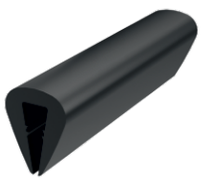

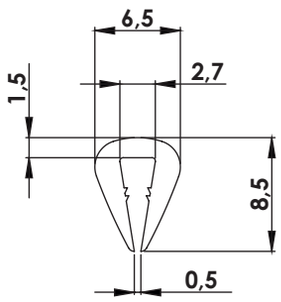

Kullanım Alanları
* Elektrik Panoları
* Makina Kapakları

Applications
* Enclosures
* Machinery Covers

Sac Kalınlığı / Grip Range
1,00 - 1,20mm.

EPDM

CG04.405

GEÇME TELLİ HAVALI CONTA
SELF-GRIPPING GASKET

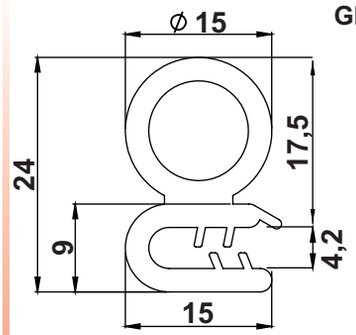



Kullanım Alanları
* Elektrik Panoları
* Makina Kapakları

Applications
* Enclosures
* Machinery Covers

Sac Kalınlığı / Grip Range
1,00 - 3,00mm.

EPDM

CG04.402

GEÇME TELLİ HAVALI CONTA
SELF-GRIPPING GASKET



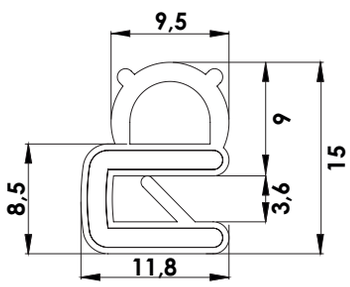

Kullanım Alanları
* Elektrik Panoları
* Makina Kapakları

Applications
* Enclosures
* Machinery Covers

Sac Kalınlığı / Grip Range
1,00 - 2,50mm.

EPDM

CG04.412

GEÇME TELLİ HAVALI CONTA
SELF-GRIPPING GASKET

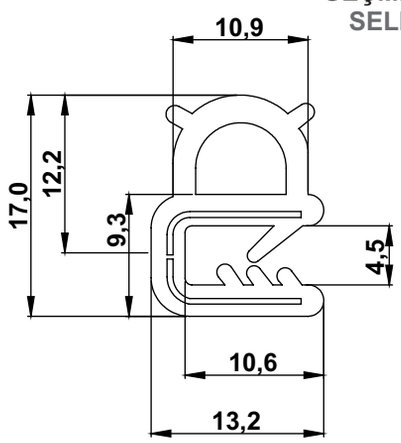



Kullanım Alanları
* Elektrik Panoları
* Makina Kapakları

Applications
* Enclosures
* Machinery Covers

Sac Kalınlığı / Grip Range
1,00 - 3,00mm.

EPDM

CG04.407

GEÇME TELLİ HAVALI CONTA
SELF-GRIPPING GASKET

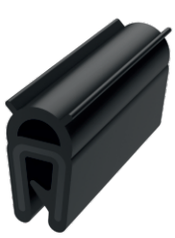

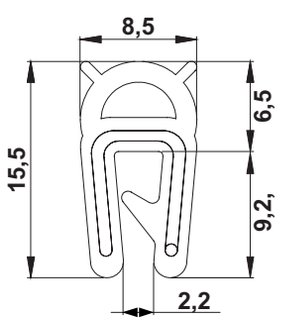

Kullanım Alanları
* Elektrik Panoları
* Makina Kapakları

Applications
* Enclosures
* Machinery Covers

Sac Kalınlığı / Grip Range
1,00 - 2,00mm.

EPDM

CG04.417

GEÇME TELLİ HAVALI CONTA
SELF-GRIPPING GASKET

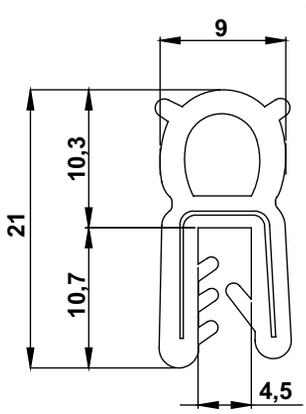



Kullanım Alanları
* Elektrik Panoları
* Makina Kapakları

Applications
* Enclosures
* Machinery Covers

Sac Kalınlığı / Grip Range
1,00 - 3,00mm.

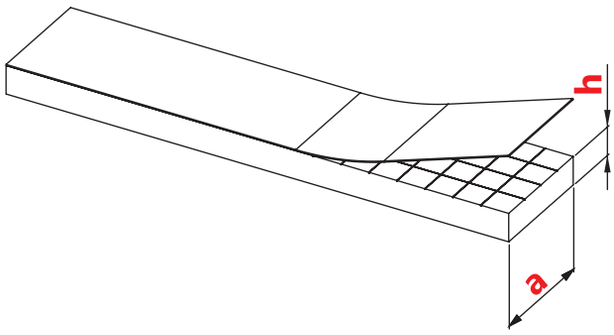

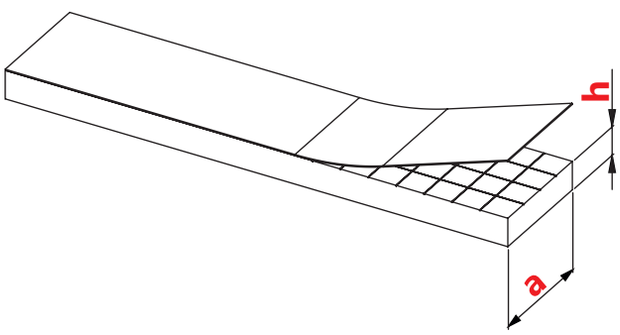

h (mm)	3	3	3	3	3		5	5	5	5	5
a (mm)	10	15	20	25	30		10	15	20	25	30

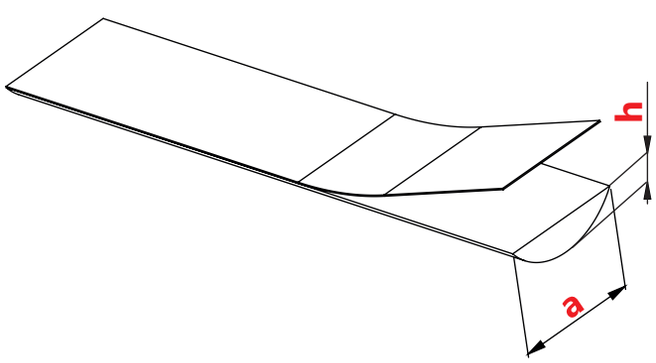

h (mm)	3	3	3			5	5	5
a (mm)	10	15	20			10	15	20

CY01.ha

POLİETİLEN YAPIŞKANLI CONTA
POLIETILEN SELF-ADHESIVE SPONGE GASKET

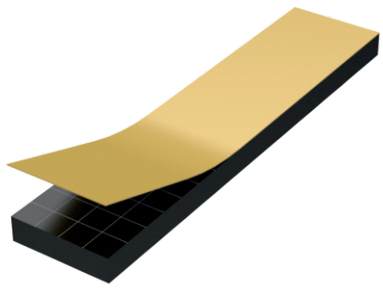

Malzeme: Polietilen
Material: Polietilen

CY03.ha

EPDM YAPIŞKANLI CONTA
EPDM SELF-ADHESIVE GASKET

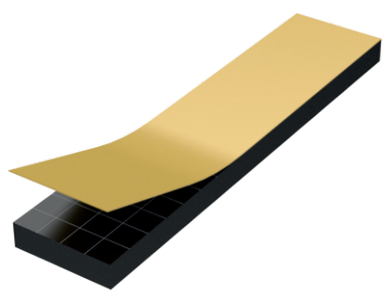

Malzeme : EPDM Kauçuk
Material : EPDM Rubber

CY09.ha

POLİÜRETAN YAPIŞKANLI CONTA
POLYURETHANE SELF-ADHESIVE GASKET

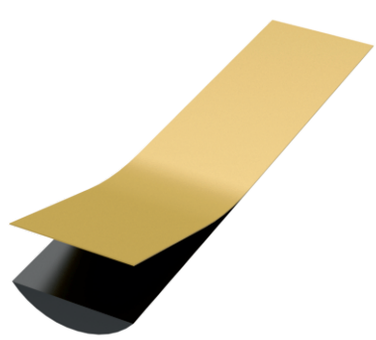

Malzeme : Poliüretan
Material : Polyurethane

Kullanım Alanları
* Elektrik Panoları
* Makina Kapakları

Applications
* Enclosures
* Machinery Covers

Belge TR14/001959

ATOS KİLİT SANAYİ VE TİCARET LTD. ŞTİ.

İkitelli Organize Sanayi Bölgesi, Esot Sanayi Sitesi, B Blok No:4,
Başakşehir, İstanbul, 34306, Türkiye

Yönetim Sistemi

TS EN ISO 9001:2015

gerekliliklerine göre aşağıdaki faaliyetler için tetkik edilmiştir ve belgelendirilmiştir

Endüstriyel Kilit, Menteşe ve Aksesuarlarının Tasarım ve İmalatı

Bu belge, gözetim tetkiklerinin başarılı bir şekilde sonuçlanması koşuluyla
25 Ağustos 2020 tarihinden 24 Ağustos 2023 tarihine kadar geçerlidir.
Yeniden belgelendirme tetkikinin belge geçerlilik tarihinden en az 60 gün önce
gerçekleştirilmiş olması gerekmektedir.
Yayın 3. 25 Ağustos 2014 tarihinden itibaren belgelidir.

Önceki Sertifika Geçerlilik Tarihi: 24 Ağustos 2020
Yeniden Belgelendirme Tetkiki Tarihi: 09 Temmuz 2020

Onaylayan

TÜRKAK BDS NO
YS-875D-DB9F

Lvt Test Laboratuvarları

LVT Test Laboratuvarları Ltd. Şti.
www.lvt.com.tr
Saray Modern Keresteciler Sanayi Sitesi 4.Cadde No:9
Kazan / ANKARA
Tel: 0 312 815 13 25-26 Faks: 0 312 815 13 27

AB-0341-T
23-807-R1-N1-1
04-23

DENEY RAPORU
Test Report

Müşteri *Client*	:	ATOS KİLİT A.Ş.
Adres *Address*	:	ÇANTA SANCAKTEPE MAH. KLAS SOKAK NO:19/A (34580) SİLİVRİ-İSTANBUL
İmalatçı *Manufacturer*	:	ATOS KİLİT A.Ş.
Teklif Numarası *Order No*	:	23-807-R1
Deney Numunesi *Test Sample*	:	IP52 (HP01.36.7035, HP02.36.7035) VE IP65 (KI01, KM09, KT01, KY01) PANOSU
Marka *Trade Mark*	:	ATOS
Deney Metodu *Test Method*	:	TS 3033 EN 60529:1997 + A1:2005 + A2:2014 + T1:1997 + T2:2004 + AC:2017 + A2/AC: 2019
Deney Tarihi *Date of Test*	:	03.04.2023 – 17.04.2023
Toplam Sayfa Sayısı *Total Number of Pages*	:	21
Basım Tarihi *Date of Issue*	:	18.04.2023


atos atos
atos


atos


teknik pres


1020


BEST-3000S
CE







atos®

ATOS KİLİT A.Ş.

2024

akılcı
tasarım
ortak
sorumluluk



www.atoskilit.com.tr
info@atoskilit.com.tr
ÇANTA SANCAKTEPE MH.
KLAS SK. NO:19/A
34580 - SİLİVRİ - İSTANBUL/TÜRKİYE
atos
Telefon: +90 212 6702867
Fax: +90 212 671 60 26